СЛУЖБЕНИ ЛИСТ
ГРАДА НИША

ГОДИНА XXIX - БРОЈ 123	НИШ, 13. децембар 2021.	Цена овог броја 800 динара Годишња претплата 5000 динара

ГРАД ПИРОТ

1.

На основу члана43. Закона о буџетском систему ("Службени гласник РС", бр. 54/2009, 73/2010, 101/2010, 101/2011, 93/2012 , 62/2013, 63/2013 - испр., 108/2013, 142/2014, 68/2015 – др.Закон, 103/2015, 99/2016, 113/2017, 95/2018, 31/2019, 72/2019 и 149/2020), члана 32. Закона о локалној самоуправи ("Службени гласник РС" бр.129/07, 83/2014 – др. Закон, 101/2016 – др. Закон и 47/2018) и члана 25. Статута града Пирота ("Службени лист града Ниша" бр 20/2019), Скупштина града Пирота, на седниционодржаној 10.12.2021. године, донела је

О Д Л У К У
О БУЏЕТУ ГРАДА ПИРОТА ЗА 2022. ГОДИНУ

Члан 1.

Приходи и примања, расходи и издаци буџета града Пирота за 2022. годину (у даљем тексту: буџет)састоје се од:

Опис	Износ
1	2
А. РАЧУН ПРИХОДА И ПРИМАЊА, РАСХОДА И ИЗДАТАКА	
1. Укупни приходи и примања од продаје нефинансијске имовине	1.927.777.000,00
1.1. ТЕКУЋИ ПРИХОДИ у чему:	1.894.727.000,00
- буџетска средства	1.874.493.000,00
- сопствени приходи	0,00
- донације	20.234.000,00
1.2. ПРИМАЊА ОД ПРОДАЈЕ НЕФИНАНСИЈСКЕ ИМОВИНЕ	33.050.000,00
2. Укупни расходи и издаци за набавку нефинансијске имовине	
2.1. ТЕКУЋИ РАСХОДИ у чему:	1.630.993.000,00
- текући буџетски расходи	1.610.759.000,00
- расходи из сопствених прихода	0,00
- донације	20.234.000,00
2.2. ИЗДАЦИ ЗА НАБАВКУ НЕФИНАНСИЈСКЕ ИМОВИНЕ у чему:	296.784.000,00
- текући буџетски издаци	296.784.000,00
- издаци из сопствених прихода	0,00
- донације	0,00
БУЏЕТСКИ СУФИЦИТ/ДЕФИЦИТ	0,00
Издаци за набавку финансијске имовине (у циљу спровођења јавних политика)	0,00
УКУПАН ФИСКАЛНИ СУФИЦИТ/ДЕФИЦИТ	0,00
Б. РАЧУН ФИНАНСИРАЊА	
Примања од продаје финансијске имовине	0,00
Примања од задуживања	0,00

Неутрошена средства из претходних година	0,00
Издаци за отплату главнице дуга	0,00
НЕТО ФИНАНСИРАЊЕ	0,00

Приходи и примања, расходи и издаци буџета утврђени су у следећим износима:

Опис	Економ. класиф.	Износ
1	2	3
УКУПНИ ПРИХОДИ И ПРИМАЊА ОД ПРОДАЈЕ НЕФИНАНСИЈСКЕ ИМОВИНЕ		**1.927.777.000,00**
1. Порески приходи	71	1.440.402.000,00
1.1. Порез на доходак, добит и капиталне добитке (осим самодоприноса)	711	1.072.100.000,00
1.2. Самодопринос	711180	0,00
1.3. Порез на имовину	713	307.100.000,00
1.4. Остали порески приходи	714	39.200.000,00
1.5. Други порески приходи	716	22.000.000,00
2. Непорески приходи, у чему:	74	131.264.000,00
- поједине врсте накнада са одређеном наменом (наменски приходи)		0,00
- приходи од продаје добара и услуга		0,00
3. Меморандумске ставке	77	2.327.000,00
4. Донације	731+732	0,00
5. Трансфери	733	320.734.000,00
6. Примања од продаје нефинансијске имовине	8	33.050.000,00
УКУПНИ РАСХОДИ И ИЗДАЦИ ЗА НАБАВКУ НЕФИНАНСИЈСКЕ И ФИНАНСИЈСКЕ ИМОВИНЕ (ЗБИР 1+2+3)		**1.927.777.000,00**
1. Текући расходи	4	1.630.993.000,00
1.1. Расходи за запослене	41	528.418.000,00
1.2. Коришћење роба и услуга	42	595.033.000,00
1.3. Отплата камата	44	50.000,00
1.4. Субвенције	45	114.700.000,00
1.5. Социјална заштита из буџета	47	80.140.000,00
1.6. Остали расходи, у чему:- средства резерви	48+49+464+465	149.511.000,00
1.7. Трансфери	463	163.141.000,00
2. Издаци за набавку нефинансијске имовине	5	296.784.000,00
3. Издаци за набавку финансијске имовине (осим 6211)	62	0,00
ПРИМАЊА ОД ПРОДАЈЕ ФИНАНСИЈСКЕ ИМОВИНЕ И ЗАДУЖИВАЊА		**0,00**
1. Примања по основу отплате кредита и продаје финансијске имовине	92	0,00
2. Задуживање	91	0,00
2.1. Задуживање код домаћих кредитора	911	0,00
2.1. Задуживање код страних кредитора	912	0,00
ОТПЛАТА ДУГА И НАБАВКА ФИНАНСИЈСКЕ ИМОВИНЕ		**0,00**
3. Отплата дуга	61	0,00
3.1. Отплата дуга домаћим кредиторима	611	0,00
3.2. Отплата дуга страним кредиторима	612	0,00
3.3. Отплата дуга по гаранцијама	613	0,00
4. Набавка финансијске имовине	6211	0,00
НЕРАСПОРЕЂЕНИ ВИШАК ПРИХОДА ИЗ РАНИЈИХ ГОДИНА (класа 3, извор финансирања 13)	**3**	**0,00**
НЕУТРОШЕНА СРЕДСТВА ОД ПРИВАТИЗАЦИЈЕ ИЗ ПРЕТХОДНИХ ГОДИНА (класа 3, извор финансирања 14)	**3**	**0,00**

Члан 2.

ПЛАН РАСХОДА ПО ПРОГРАМИМА
За период: 01.01.2022-31.12.2022

	Назив програма	Износ
1	СТАНОВАЊЕ, УРБАНИЗАМ И ПРОСТОРНО ПЛАНИРАЊЕ	52.400.000,00
2	КОМУНАЛНЕ ДЕЛАТНОСТИ	115.000.000,00
3	ЛОКАЛНИ ЕКОНОМСКИ РАЗВОЈ	23.250.000,00
4	РАЗВОЈ ТУРИЗМА	21.130.000,00
5	ПОЉОПРИВРЕДА И РУРАЛНИ РАЗВОЈ	56.000.000,00
6	ЗАШТИТА ЖИВОТНЕ СРЕДИНЕ	1.950.000,00
7	ОРГАНИЗАЦИЈА САОБРАЋАЈА И САОБРАЋАЈНА ИНФРАСТРУКТУРА	286.953.000,00
8	ПРЕДШКОЛСКО ВАСПИТАЊЕ	212.495.000,00
9	ОСНОВНО ОБРАЗОВАЊЕ	84.247.000,00
10	СРЕДЊЕ ОБРАЗОВАЊЕ	64.194.000,00
11	СОЦИЈАЛНА И ДЕЧЈА ЗАШТИТА	94.312.000,00
12	ЗДРАВСТВЕНА ЗАШТИТА	5.415.000,00
13	РАЗВОЈ КУЛТУРЕ И ИНФОРМИСАЊА	189.015.000,00
14	РАЗВОЈ СПОРТА И ОМЛАДИНЕ	185.720.000,00
15	ОПШТЕ УСЛУГЕ ЛОКАЛНЕ САМОУПРАВЕ	399.890.000,00
16	ПОЛИТИЧКИ СИСТЕМ ЛОКАЛНЕ САМОУПРАВЕ	44.596.000,00
17	ЕНЕРГЕТСКА ЕФИКАСНОСТ И ОБНОВЉИВИ ИЗВОРИ ЕНЕРГИЈЕ	91.210.000,00
Укупно за БК		**1.927.777.000,00**

Члан 3.

Буџет за 2022. годину састоји се од:

1) укупних прихода и примања у износу од 1.927.777.000,00 динара;
2) укупних расхода и издатака у износу од 1.927.777.000,00 динара.

Члан 4.

Планирани капитални издаци буџетских корисника за 2022., 2023. и 2024. годину исказују се у следећем прегледу:

Ек. клас.	Ред. број	Опис	Износ у динарима		
			2022.	2023.	2024.
1	2	3	4	5	6
		А. КАПИТАЛНИ ПРОЈЕКТИ			
	1 .	Отплата рата по уговору за купљено земљиште у Пироту	3.200.000	3.200.000	3.200.000
		Година почетка финасирања : 2018			
		Година завршетка финансирања пројекта: 2023.			
		Укупна вредност пројекта: 15.582. 00 0,00 дин.			
		Извори финансирања:			
		- из текућих прихода буџета 15.582.000,00 дин.			
	2.	Откуп земљишта	6.800.000		
		Година почетка финасирања: 2022			
		Година завршетка финансирања пројекта: 2022			
		Укупна вредност пројекта: 6.800.000,00			
		Извори финансирања:			

		- из текућих прихода буџета 6.800.000,00			
	3.	Изградња летње позорнице у дворишту Архива	10.120.000		
		Година почетка финасирања: 2021			
		Година завршетка финансирања пројекта: 2022			
		Укупна вредност пројекта: 15.120.000,00			
		Извори финансирања:			
		- из текућих прихода буџета 15.120.000,00			
	3.	Изградња зграда и објеката по Програму 7	136.663.000,00	120.0000.000,00	120.000.000,00
		Година почетка финасирања: 2022			
		Година завршетка финансирања пројекта: 2022			
		Укупна вредност пројекта: 136.663.000,00			
		Извори финансирања:			
		- из текућих прихода буџета 136.663.000,00			
	4.	Капитално одржавање зграда и објеката по Програму 7	36.600.000	100.000.000	100.000.000
		Година почетка финасирања: 2022			
		Година завршетка финансирања пројекта: 2022			
		Укупна вредност пројекта: 36.600.000,00			
		Извори финансирања:			
		- из текућих прихода буџета 36.600.000,00			
		Б. ОСТАЛИ КАПИТАЛНИ ИЗДАЦИ			
512		Машине и опрема			
	1.	Административна опрема	1.820.000		
		В. КАПИТАЛНЕ СУБВЕНЦИЈЕ			
		Капиталне субвенције јавним нефинансијским предузећима и организацијама			
	1.	ЈКП „Градска топлана“	15.000.000	15.000.000	15.000.000
		Г. КАПИТАЛНИ ТРАНСФЕРИ ОСТАЛИМ НИВОИМА ВЛАСТИ			
463		Капитални трансфери другим нивоима власти			
	1.	Основно образовање	591.000		
	2.	Средње образовање	1.698.000		

Члан 5.

II ПОСЕБАН ДЕО

ПЛАН РАСХОДА

0 БУЏЕТ ГРАДА ПИРОТА **2022**

Шифра функц. класиф.	Број позиције	Економ. класиф.	Опис	Средства из буџета01	Средства из сопствених извора 04	Средства из осталих извора	Укупно	Структура(%)
Раздео		**СКУПШТИНА ГРАДА**						
Функц. клас.	**111**	**Извршни и законодавни органи**						
Програм		**2:ПОЛИТИЧКИ СИСТЕМ ЛОКАЛНЕ САМОУПРАВЕ**						
Активност	**00**	**Функционисање скупштине**						
111	1/0	411000	ПЛАТЕ, ДОДАЦИ И НАКНАДЕ ЗАПОСЛЕНИХ (ЗАРАДЕ)	3.917.000,00	0,00	0,00	3.917.000,00	0,20
111	2/0	412000	СОЦИЈАЛНИ ДОПРИНОСИ НА ТЕРЕТ ПОСЛОДАВЦА	633.000,00	0,00	0,00	633.000,00	0,03
111	3/0	414000	СОЦИЈАЛНА ДАВАЊА ЗАПОСЛЕНИМА	120.000,00	0,00	0,00	120.000,00	0,01
111	4/0	415000	НАКНАДЕ ТРОШКОВА ЗА ЗАПОСЛЕНЕ	80.000,00	0,00	0,00	80.000,00	0,00
111	5/0	421000	СТАЛНИ ТРОШКОВИ	80.000,00	0,00	0,00	80.000,00	0,00
111	6/0	422000	ТРОШКОВИ ПУТОВАЊА	150.000,00	0,00	0,00	150.000,00	0,01
111	7/0	423000	УСЛУГЕ ПО УГОВОРУ	5.674.000,00	0,00	0,00	5.674.000,00	0,29
111	8/0	426000	МАТЕРИЈАЛ	850.000,00	0,00	0,00	850.000,00	0,04
111	9/0	481000	ДОТАЦИЈЕ НЕВЛАДИНИМ ОРГАНИЗАЦИЈАМА	1.449.000,00	0,00	0,00	1.449.000,00	0,08
Укупно за активност		**0001**	**Функционисање скупштине**	**12.953.000,00**	**0,00**	**0,00**	**12.953.000,00**	**0,67**
Извори финансирања за функцију 111:								
		01	**Приходе из буџета**	**12.953.000,00**				
Укупно за функц. клас.		**111**	**Извршни и законодавни органи**	**12.953.000,00**	**0,00**	**0,00**	**12.953.000,00**	**0,67**
Функц. клас.	**160**	**Опште јавне услуге некласификоване на другом месту**						
Програм		**2:ПОЛИТИЧКИ СИСТЕМ ЛОКАЛНЕ САМОУПРАВЕ**						
Пројекат	**2101-4(**	**Спровођење избора за савете месних заједница**						
160	10/0	416000	НАГРАДЕ ЗАПОСЛЕНИМА И ОСТАЛИ ПОСЕБНИ РАСХОДИ	100.000,00	0,00	0,00	100.000,00	0,01
160	11/0	423000	УСЛУГЕ ПО УГОВОРУ	1.200.000,00	0,00	0,00	1.200.000,00	0,06
160	12/0	426000	МАТЕРИЈАЛ	500.000,00	0,00	0,00	500.000,00	0,03
Укупно за пројекат		**2101-4001**	**Спровођење избора за савете месних заједница**	**1.800.000,00**	**0,00**	**0,00**	**1.800.000,00**	**0,09**
Извори финансирања за функцију 160:								
		01	**Приходе из буџета**	**1.800.000,00**				
Укупно за функц. клас.		**160**	**Опште јавне услуге некласификоване на другом месту**	**1.800.000,00**	**0,00**	**0,00**	**1.800.000,00**	**0,09**
Извори финансирања за раздео 1:								
		01	**Приходе из буџета**	**14.753.000,00**				
Укупно за раздео		**1**	**СКУПШТИНА ГРАДА**	**14.753.000,00**	**0,00**	**0,00**	**14.753.000,00**	**0,77**
Раздео		**ГРАДОНАЧЕЛНИК**						
Функц. клас.	**111**	**Извршни и законодавни органи**						
Програм		**2:ПОЛИТИЧКИ СИСТЕМ ЛОКАЛНЕ САМОУПРАВЕ**						
Шифра функц. класиф.	**Број позиције**	**Економ. класиф.**	**Опис**	**Средства из буџета01**	**Средства из сопствених извора 04**	**Средства из осталих извора**	**Укупно**	**Структура(%)**
Активност	**00**	**Функционисање извршних органа**						
111	13/0	411000	ПЛАТЕ, ДОДАЦИ И НАКНАДЕ ЗАПОСЛЕНИХ (ЗАРАДЕ)	9.574.000,00	0,00	0,00	9.574.000,00	0,50
111	14/0	412000	СОЦИЈАЛНИ ДОПРИНОСИ НА ТЕРЕТ ПОСЛОДАВЦА	1.546.000,00	0,00	0,00	1.546.000,00	0,08
111	15/0	413000	НАКНАДЕ У НАТУРИ	20.000,00	0,00	0,00	20.000,00	0,00
111	16/0	414000	СОЦИЈАЛНА ДАВАЊА ЗАПОСЛЕНИМА	170.000,00	0,00	0,00	170.000,00	0,01

111	17/0	415000	НАКНАДЕ ТРОШКОВА ЗА ЗАПОСЛЕНЕ	200.000,00	0,00	0,00	200.000,00	0,01
111	18/0	416000	НАГРАДЕ ЗАПОСЛЕНИМА И ОСТАЛИ ПОСЕБНИ РАСХОДИ	98.000,00	0,00	0,00	98.000,00	0,01
111	19/0	421000	СТАЛНИ ТРОШКОВИ	480.000,00	0,00	0,00	480.000,00	0,02
111	20/0	422000	ТРОШКОВИ ПУТОВАЊА	400.000,00	0,00	0,00	400.000,00	0,02
111	21/0	423000	УСЛУГЕ ПО УГОВОРУ	2.780.000,00	0,00	0,00	2.780.000,00	0,14
111	22/0	426000	МАТЕРИЈАЛ	1.100.000,00	0,00	0,00	1.100.000,00	0,06
Укупно за активност		**0002**	**Функционисање извршних органа**	**16.368.000,00**	**0,00**	**0,00**	**16.368.000,00**	**0,85**
Извори финансирања за функцију 111:								
		01	**Приходе из буџета**	**16.368.000,00**				
Укупно за функц. клас.		**111**	**Извршни и законодавни органи**	**16.368.000,00**	**0,00**	**0,00**	**16.368.000,00**	**0,85**
Извори финансирања за раздео 2:								
		01	**Приходе из буџета**	**16.368.000,00**				
Укупно за раздео		**2**	**ГРАДОНАЧЕЛНИК**	**16.368.000,00**	**0,00**	**0,00**	**16.368.000,00**	**0,85**
Раздео		**ГРАДСКО ВЕЋЕ**						
Функц. клас.	**111**	**Извршни и законодавни органи**						
Програм		**0**	**ОПШТЕ УСЛУГЕ ЛОКАЛНЕ САМОУПРАВЕ**					
Активност		**00**	**Текућа буџетска резерва**					
111	23/0	499000	СРЕДСТВА РЕЗЕРВЕ	12.000.000,00	0,00	0,00	12.000.000,00	0,62
Укупно за активност		**0009**	**Текућа буџетска резерва**	**12.000.000,00**	**0,00**	**0,00**	**12.000.000,00**	**0,62**
Активност		**00**	**Стална буџетска резерва**					
111	24/0	499000	СРЕДСТВА РЕЗЕРВЕ	6.000.000,00	0,00	0,00	6.000.000,00	0,31
Укупно за активност		**0010**	**Стална буџетска резерва**	**6.000.000,00**	**0,00**	**0,00**	**6.000.000,00**	**0,31**
Програм		**21**	**ПОЛИТИЧКИ СИСТЕМ ЛОКАЛНЕ САМОУПРАВЕ**					
Активност		**00**	**Функционисање извршних органа**					
111	25/0	411000	ПЛАТЕ, ДОДАЦИ И НАКНАДЕ ЗАПОСЛЕНИХ (ЗАРАДЕ)	8.470.000,00	0,00	0,00	8.470.000,00	0,44
111	26/0	412000	СОЦИЈАЛНИ ДОПРИНОСИ НА ТЕРЕТ ПОСЛОДАВЦА	1.370.000,00	0,00	0,00	1.370.000,00	0,07
111	27/0	413000	НАКНАДЕ У НАТУРИ	30.000,00	0,00	0,00	30.000,00	0,00
111	28/0	414000	СОЦИЈАЛНА ДАВАЊА ЗАПОСЛЕНИМА	195.000,00	0,00	0,00	195.000,00	0,01
111	29/0	415000	НАКНАДЕ ТРОШКОВА ЗА ЗАПОСЛЕНЕ	200.000,00	0,00	0,00	200.000,00	0,01
111	30/0	421000	СТАЛНИ ТРОШКОВИ	80.000,00	0,00	0,00	80.000,00	0,00
111	31/0	422000	ТРОШКОВИ ПУТОВАЊА	200.000,00	0,00	0,00	200.000,00	0,01

Шифра функц. класиф.	Број позиције	Економ. класиф.	Опис	Средства из буџета01	Средства из сопствених извора 04	Средства из осталих извора	Укупно	Структура(%)
111	32/0	423000	УСЛУГЕ ПО УГОВОРУ	2.430.000,00	0,00	0,00	2.430.000,00	0,13
111	33/0	426000	МАТЕРИЈАЛ	500.000,00	0,00	0,00	500.000,00	0,03
Укупно за активност		**0002**	**Функционисање извршних органа**	**13.475.000,00**	**0,00**	**0,00**	**13.475.000,00**	**0,70**
			Извори финансирања за функцију 111:					
		01	**Приходе из буџета**	**31.475.000,00**				
Укупно за функц. клас.		**111**	**Извршни и законодавни органи**	**31.475.000,00**	**0,00**	**0,00**	**31.475.000,00**	**1,63**
			Извори финансирања за раздео 3:					
		01	**Приходе из буџета**	**31.475.000,00**				
Укупно за раздео		**3**	**ГРАДСКО ВЕЋЕ**	**31.475.000,00**	**0,00**	**0,00**	**31.475.000,00**	**1,63**
Раздео		**ГРАДСКА УПРАВА**						
Функц. клас.	**020**	**Старост**						
Програм		**0**	**СОЦИЈАЛНА И ДЕЧЈА ЗАШТИТА**					
Активност		**00**	**Дневне услуге у заједници**					
020	34/0	472000	НАКНАДЕ ЗА СОЦИЈАЛНУ ЗАШТИТУ ИЗ БУЏЕТА	5.600.000,00	0,00	3.250.000,00	8.850.000,00	0,46
Укупно за активност		**0016**	**Дневне услуге у заједници**	**5.600.000,00**	**0,00**	**3.250.000,00**	**8.850.000,00**	**0,46**
			Извори финансирања за функцију 020:					

		01	**Приходе из буџета**	**5.600.000,00**				
		07	**Трансфере од других нивоа власти**			**3.250.000,00**		
Укупно за функц. клас.		**020**	**Старост**	**5.600.000,00**	**0,00**	**3.250.000,00**	**8.850.000,00**	**0,46**
Функц. клас.	**040**	**Породица и деца**						
Програм	**09**	**СОЦИЈАЛНА И ДЕЧЈА ЗАШТИТА**						
Активност	**00**	**Дневне услуге у заједници**						
040	35/0	472000	НАКНАДЕ ЗА СОЦИЈАЛНУ ЗАШТИТУ ИЗ БУЏЕТА	8.150.000,00	0,00	3.250.000,00	11.400.000,00	0,59
Укупно за активност		**0016**	**Дневне услуге у заједници**	**8.150.000,00**	**0,00**	**3.250.000,00**	**11.400.000,00**	**0,59**
Активност	**00**	**Подршка деци и породици са децом**						
040	36/0	472000	НАКНАДЕ ЗА СОЦИЈАЛНУ ЗАШТИТУ ИЗ БУЏЕТА	35.785.000,00	0,00	0,00	35.785.000,00	1,86
040	37/0	481000	ДОТАЦИЈЕ НЕВЛАДИНИМ ОРГАНИЗАЦИЈАМА	2.500.000,00	0,00	0,00	2.500.000,00	0,13
Укупно за активност		**0019**	**Подршка деци и породици са децом**	**38.285.000,00**	**0,00**	**0,00**	**38.285.000,00**	**1,99**
			Извори финансирања за функцију 040:					
		01	**Приходе из буџета**	**46.435.000,00**				
		07	**Трансфере од других нивоа власти**			**3.250.000,00**		
Укупно за функц. клас.		**040**	**Породица и деца**	**46.435.000,00**	**0,00**	**3.250.000,00**	**49.685.000,00**	**2,58**
Функц. клас.	**070**	**Социјална помоћ угроженом становништву, некласификована на другом месту**						
Шифра функц. класиф.	**Број позиције**	**Економ. класиф.**	**Опис**	**Средства из буџета01**	**Средства из сопствених извора 04**	**Средства из осталих извора**	**Укупно**	**Структура(%)**
Програм	**0902**	**СОЦИЈАЛНА И ДЕЧЈА ЗАШТИТА**						
Активност	**0001**	**Једнократне помоћи и други облици помоћи**						
070	38/0	472000	НАКНАДЕ ЗА СОЦИЈАЛНУ ЗАШТИТУ ИЗ БУЏЕТА	300.000,00	0,00	0,00	300.000,00	0,02
Укупно за активност		**0001**	**Једнократне помоћи и други облици помоћи**	**300.000,00**	**0,00**	**0,00**	**300.000,00**	**0,02**
Активност	**0005**	**Обнављање делатности установа социјалне заштите**						
070	39/0	463000	ТРАНСФЕРИ ОСТАЛИМ НИВОИМА ВЛАСТИ	14.700.000,00	0,00	0,00	14.700.000,00	0,76
Укупно за активност		**0005**	**Обнављање делатности установа социјалне заштите**	**14.700.000,00**	**0,00**	**0,00**	**14.700.000,00**	**0,76**
Активност	**0018**	**Подршка реализацији програма Црвеног крста**						
070	40/0	472000	НАКНАДЕ ЗА СОЦИЈАЛНУ ЗАШТИТУ ИЗ БУЏЕТА	4.300.000,00	0,00	0,00	4.300.000,00	0,22
070	41/0	481000	ДОТАЦИЈЕ НЕВЛАДИНИМ ОРГАНИЗАЦИЈАМА	2.677.000,00	0,00	0,00	2.677.000,00	0,14
Укупно за активност		**0018**	**Подршка реализацији програма Црвеног крста**	**6.977.000,00**	**0,00**	**0,00**	**6.977.000,00**	**0,36**
			Извори финансирања за функцију 070:					
		01	**Приходе из буџета**	**21.977.000,00**				
Укупно за функц. клас.		**070**	**Социјална помоћ угроженом становништву, некласификована на другом месту**	**21.977.000,00**	**0,00**	**0,00**	**21.977.000,00**	**1,14**
Функц. клас.	**090**	**Социјална заштита некласификована на другом месту**						
Програм	**0902**	**СОЦИЈАЛНА И ДЕЧЈА ЗАШТИТА**						
Активност	**0019**	**Подршка деци и породици са децом**						
090	42/0	472000	НАКНАДЕ ЗА СОЦИЈАЛНУ ЗАШТИТУ ИЗ БУЏЕТА	13.800.000,00	0,00	0,00	13.800.000,00	0,72
Укупно за активност		**0019**	**Подршка деци и породици са децом**	**13.800.000,00**	**0,00**	**0,00**	**13.800.000,00**	**0,72**

			Извори финансирања за функцију 090:					
		01	**Приходе из буџета**	**13.800.000,00**				
Укупно за функц. клас.		**090**	**Социјална заштита некласификована на другом месту**	**13.800.000,00**	**0,00**	**0,00**	**13.800.000,00**	**0,72**
Функц. клас.	**130**	**Опште услуге**						
Програм	**0501**	**ЕНЕРГЕТСКА ЕФИКАСНОСТ И ОБНОВЉИВИ ИЗВОРИ ЕНЕРГИЈЕ**						
Пројекат	**0501-4001**	**Јавно приватно партнерство које обухвата замену постојећих котлова на лож уље котловима на био масу и уговорено испоручивање топлотне енергије у објектима основног и средњег образовања**						
130	43/0	421000	СТАЛНИ ТРОШКОВИ	20.000.000,00	0,00	0,00	20.000.000,00	1,04
Укупно за пројекат		**0501-4001**	**Јавно приватно партнерство које обухвата замену постојећих котлова на лож уље котловима на био масу и уговорено испоручивање топлотне енергије у објектима основног и средњег образовања**	**20.000.000,00**	**0,00**	**0,00**	**20.000.000,00**	**1,04**
Пројекат	**0501-4002**	**Јавно приватно партнетство Реконструкција система јавног осветљења на територији Града Пирота**						
130	44/0	424000	СПЕЦИЈАЛИЗОВАНЕ УСЛУГЕ	39.210.000,00	0,00	0,00	39.210.000,00	2,03
130	45/0	425000	ТЕКУЋЕ ПОПРАВКЕ И ОДРЖАВАЊЕ	2.000.000,00	0,00	0,00	2.000.000,00	0,10
Шифра функц. класиф.	**Број позиције**	**Економ. класиф.**	**Опис**	**Средства из буџета01**	**Средства из сопствених извора 04**	**Средства из осталих извора**	**Укупно**	**Структура(%)**
Укупно за пројекат		**0501-4002**	**Јавно приватно партнетство Реконструкција система јавног осветљења на територији Града Пирота**	**41.210.000,00**	**0,00**	**0,00**	**41.210.000,00**	**2,14**
Пројекат	**0501-5001**	**Реконструкција и енергетска санација Опште Болнице Пирот**						
130	46/0	511000	ЗГРАДЕ И ГРАЂЕВИНСКИ ОБЈЕКТИ	30.000.000,00	0,00	0,00	30.000.000,00	1,56
Укупно за пројекат		**0501-5001**	**Реконструкција и енергетска санација Опште Болнице Пирот**	**30.000.000,00**	**0,00**	**0,00**	**30.000.000,00**	**1,56**
Програм	**0602**	**ОПШТЕ УСЛУГЕ ЛОКАЛНЕ САМОУПРАВЕ**						
Активност	**0001**	**Функционисање локалне самоуправе и градских општина**						
130	47/0	411000	ПЛАТЕ, ДОДАЦИ И НАКНАДЕ ЗАПОСЛЕНИХ (ЗАРАДЕ)	173.164.000,00	0,00	0,00	173.164.000,00	8,98
130	48/0	412000	СОЦИЈАЛНИ ДОПРИНОСИ НА ТЕРЕТ ПОСЛОДАВЦА	27.966.000,00	0,00	0,00	27.966.000,00	1,45
130	49/0	413000	НАКНАДЕ У НАТУРИ	850.000,00	0,00	0,00	850.000,00	0,04
130	50/0	414000	СОЦИЈАЛНА ДАВАЊА ЗАПОСЛЕНИМА	11.511.000,00	0,00	0,00	11.511.000,00	0,60
130	51/0	415000	НАКНАДЕ ТРОШКОВА ЗА ЗАПОСЛЕНЕ	6.100.000,00	0,00	0,00	6.100.000,00	0,32
130	52/0	416000	НАГРАДЕ ЗАПОСЛЕНИМА И ОСТАЛИ ПОСЕБНИ РАСХОДИ	1.076.000,00	0,00	0,00	1.076.000,00	0,06
130	53/0	421000	СТАЛНИ ТРОШКОВИ	40.160.000,00	0,00	0,00	40.160.000,00	2,08
130	54/0	422000	ТРОШКОВИ ПУТОВАЊА	700.000,00	0,00	0,00	700.000,00	0,04
130	55/0	423000	УСЛУГЕ ПО УГОВОРУ	20.695.000,00	0,00	0,00	20.695.000,00	1,07
130	56/0	424000	СПЕЦИЈАЛИЗОВАНЕ УСЛУГЕ	4.950.000,00	0,00	0,00	4.950.000,00	0,26
130	57/0	425000	ТЕКУЋЕ ПОПРАВКЕ И ОДРЖАВАЊЕ	5.076.000,00	0,00	0,00	5.076.000,00	0,26
130	58/0	426000	МАТЕРИЈАЛ	7.780.000,00	0,00	0,00	7.780.000,00	0,40
130	59/0	444000	ПРАТЕЋИ ТРОШКОВИ ЗАДУЖИВАЊА	50.000,00	0,00	0,00	50.000,00	0,00
130	60/0	465000	ОСТАЛЕ ДОТАЦИЈЕ И ТРАНСФЕРИ	2.200.000,00	0,00	0,00	2.200.000,00	0,11
130	61/0	481000	ДОТАЦИЈЕ НЕВЛАДИНИМ ОРГАНИЗАЦИЈАМА	12.060.000,00	0,00	0,00	12.060.000,00	0,63
130	62/0	482000	ПОРЕЗИ, ОБАВЕЗНЕ	1.600.000,00	0,00	0,00	1.600.000,00	0,08

			ТАКСЕ, КАЗНЕ, ПЕНАЛИ И КАМАТЕ					
130	63/0	483000	НОВЧАНЕ КАЗНЕ И ПЕНАЛИ ПО РЕШЕЊУ СУДОВА	1.500.000,00	0,00	0,00	1.500.000,00	0,08
130	64/0	484000	НАКНАДА ШТЕТЕ ЗА ПОВРЕДЕ ИЛИ ШТЕТУ НАСТАЛУ УСЛЕД ЕЛЕМЕНТАРНИХ НЕПОГОДА ИЛИ ДРУГИХ ПРИРОДНИХ УЗРОКА	2.000.000,00	0,00	0,00	2.000.000,00	0,10
130	65/0	511000	ЗГРАДЕ И ГРАЂЕВИНСКИ ОБЈЕКТИ	14.120.000,00	0,00	0,00	14.120.000,00	0,73
130	66/0	512000	МАШИНЕ И ОПРЕМА	1.820.000,00	0,00	0,00	1.820.000,00	0,09
130	67/0	514000	КУЛТИВИСАНА ИМОВИНА	2.000.000,00	0,00	0,00	2.000.000,00	0,10
130	68/0	541000	ЗЕМЉИШТЕ	10.000.000,00	0,00	0,00	10.000.000,00	0,52
Укупно за активност		**0001**	**Функционисање локалне самоуправе и градских општина**	**347.378.000,00**	**0,00**	**0,00**	**347.378.000,00**	**18,02**
Пројекат	**0602-4001**	**Партиципативно буџетирање**						
130	69/0	423000	УСЛУГЕ ПО УГОВОРУ	100.000,00	0,00	0,00	100.000,00	0,01
130	70/0	513000	ОСТАЛЕ НЕКРЕТНИНЕ И ОПРЕМА	1.000.000,00	0,00	0,00	1.000.000,00	0,05
Укупно за пројекат		**0602-4001**	**Партиципативно буџетирање**	**1.100.000,00**	**0,00**	**0,00**	**1.100.000,00**	**0,06**
Пројекат	**0602-4002**	**Подршка првацима и подстицај најбољим ученицима**						
130	71/0	423000	УСЛУГЕ ПО УГОВОРУ	500.000,00	0,00	0,00	500.000,00	0,03
130	72/0	472000	НАКНАДЕ ЗА СОЦИЈАЛНУ ЗАШТИТУ ИЗ БУЏЕТА	150.000,00	0,00	0,00	150.000,00	0,01
Укупно за пројекат		**0602-4002**	**Подршка првацима и подстицај најбољим ученицима**	**650.000,00**	**0,00**	**0,00**	**650.000,00**	**0,03**
Шифра функц. класиф.	**Број позиције**	**Економ. класиф.**	**Опис**	**Средства из буџета01**	**Средства из сопствених извора 04**	**Средства из осталих извора**	**Укупно**	**Структура(%)**
Пројекат	**0602-4003**	**Награде ученицима који су освојили једно од прва три места на републичким такмичењима**						
130	73/0	472000	НАКНАДЕ ЗА СОЦИЈАЛНУ ЗАШТИТУ ИЗ БУЏЕТА	700.000,00	0,00	0,00	700.000,00	0,04
Укупно за пројекат		**0602-4003**	**Награде ученицима који су освојили једно од прва три места на републичким такмичењима**	**700.000,00**	**0,00**	**0,00**	**700.000,00**	**0,04**
Пројекат	**0602-4004**	**Матурантска парада**						
130	74/0	481000	ДОТАЦИЈЕ НЕВЛАДИНИМ ОРГАНИЗАЦИЈАМА	350.000,00	0,00	0,00	350.000,00	0,02
Укупно за пројекат		**0602-4004**	**Матурантска парада**	**350.000,00**	**0,00**	**0,00**	**350.000,00**	**0,02**
Пројекат	**0602-4005**	**Ткачка колонија**						
130	75/0	423000	УСЛУГЕ ПО УГОВОРУ	450.000,00	0,00	0,00	450.000,00	0,02
Укупно за пројекат		**0602-4005**	**Ткачка колонија**	**450.000,00**	**0,00**	**0,00**	**450.000,00**	**0,02**
Пројекат	**0602-4006**	**Обележавање Славе Града и других верских празника**						
130	76/0	423000	УСЛУГЕ ПО УГОВОРУ	330.000,00	0,00	0,00	330.000,00	0,02
130	77/0	426000	МАТЕРИЈАЛ	20.000,00	0,00	0,00	20.000,00	0,00
Укупно за пројекат		**0602-4006**	**Обележавање Славе Града и других верских празника**	**350.000,00**	**0,00**	**0,00**	**350.000,00**	**0,02**
Пројекат	**0602-4007**	**Активности резервних војних старешина**						
130	78/0	481000	ДОТАЦИЈЕ НЕВЛАДИНИМ ОРГАНИЗАЦИЈАМА	550.000,00	0,00	0,00	550.000,00	0,03
Укупно за пројекат		**0602-4007**	**Активности резервних војних старешина**	**550.000,00**	**0,00**	**0,00**	**550.000,00**	**0,03**
Пројекат	**0602-4008**	**Успостављање локалних стратешких, финансијских и институционалних механизама за инкузију рома**						
130	79/0	481000	ДОТАЦИЈЕ НЕВЛАДИНИМ ОРГАНИЗАЦИЈАМА	500.000,00	0,00	0,00	500.000,00	0,03

Укупно за пројекат		**0602-4008**	**Успостављање локалних стратешких, финансијских и институционалних механизама за инкузију рома**	**500.000,00**	**0,00**	**0,00**	**500.000,00**	**0,03**
Пројекат	**0602-4009**	**Сајам пиротске пеглане кобасице**						
130	80/0	423000	УСЛУГЕ ПО УГОВОРУ	400.000,00	0,00	0,00	400.000,00	0,02
Укупно за пројекат		**0602-4009**	**Сајам пиротске пеглане кобасице**	**400.000,00**	**0,00**	**0,00**	**400.000,00**	**0,02**
Пројекат	**0602-4012**	**Реформа пореза на имовину**						
130	81/0	423000	УСЛУГЕ ПО УГОВОРУ	500.000,00	0,00	0,00	500.000,00	0,03
Укупно за пројекат		**0602-4012**	**Реформа пореза на имовину**	**500.000,00**	**0,00**	**0,00**	**500.000,00**	**0,03**
Пројекат	**0602-4014**	**Сајам ћилимарства**						
130	82/0	423000	УСЛУГЕ ПО УГОВОРУ	500.000,00	0,00	0,00	500.000,00	0,03
Укупно за пројекат		**0602-4014**	**Сајам ћилимарства**	**500.000,00**	**0,00**	**0,00**	**500.000,00**	**0,03**
Програм	**1301**	**РАЗВОЈ СПОРТА И ОМЛАДИНЕ**						
Активност	**0005**	**Спровођење омладинске политике**						
Шифра функц. класиф.	**Број позиције**	**Економ. класиф.**	**Опис**	**Средства из буџета01**	**Средства из сопствених извора 04**	**Средства из осталих извора**	**Укупно**	**Структура(%)**
130	83/0	481000	ДОТАЦИЈЕ НЕВЛАДИНИМ ОРГАНИЗАЦИЈАМА	400.000,00	0,00	0,00	400.000,00	0,02
Укупно за активност		**0005**	**Спровођење омладинске политике**	**400.000,00**	**0,00**	**0,00**	**400.000,00**	**0,02**
			Извори финансирања за функцију 130:					
		01	**Приходе из буџета**	**445.038.000,00**				
Укупно за функц. клас.		**130**	**Опште услуге**	**445.038.000,00**	**0,00**	**0,00**	**445.038.000,00**	**23,09**
Функц. клас.	**320**	**Услуге противпожарне заштите**						
Програм	**06**	**ОПШТЕ УСЛУГЕ ЛОКАЛНЕ САМОУПРАВЕ**						
Активност	**00**	**Управљање у ванредним ситуацијама**						
320	84/0	423000	УСЛУГЕ ПО УГОВОРУ	660.000,00	0,00	0,00	660.000,00	0,03
320	85/0	425000	ТЕКУЋЕ ПОПРАВКЕ И ОДРЖАВАЊЕ	5.000.000,00	0,00	0,00	5.000.000,00	0,26
Укупно за активност		**0014**	**Управљање у ванредним ситуацијама**	**5.660.000,00**	**0,00**	**0,00**	**5.660.000,00**	**0,29**
			Извори финансирања за функцију 320:					
		01	**Приходе из буџета**	**5.660.000,00**				
Укупно за функц. клас.		**320**	**Услуге противпожарне заштите**	**5.660.000,00**	**0,00**	**0,00**	**5.660.000,00**	**0,29**
Функц. клас.	**411**	**Општи економски и комерцијални послови**						
Програм	**15**	**ЛОКАЛНИ ЕКОНОМСКИ РАЗВОЈ**						
Активност	**00**	**Унапређење привредног и инвестиционог амбијента**						
411	86/0	423000	УСЛУГЕ ПО УГОВОРУ	250.000,00	0,00	0,00	250.000,00	0,01
411	87/0	454000	СУБВЕНЦИЈЕ ПРИВАТНИМ ПРЕДУЗЕЋИМА	1.500.000,00	0,00	0,00	1.500.000,00	0,08
Укупно за активност		**0001**	**Унапређење привредног и инвестиционог амбијента**	**1.750.000,00**	**0,00**	**0,00**	**1.750.000,00**	**0,09**
			Извори финансирања за функцију 411:					
		01	**Приходе из буџета**	**1.750.000,00**				
Укупно за функц. клас.		**411**	**Општи економски и комерцијални послови**	**1.750.000,00**	**0,00**	**0,00**	**1.750.000,00**	**0,09**
Функц. клас.	**412**	**Општи послови по питању рада**						
Програм	**15**	**ЛОКАЛНИ ЕКОНОМСКИ РАЗВОЈ**						
Активност	**00**	**Мере активне политике запошљавања**						
412	88/0	454000	СУБВЕНЦИЈЕ ПРИВАТНИМ ПРЕДУЗЕЋИМА	1.500.000,00	0,00	0,00	1.500.000,00	0,08

412	89/0	464000	ДОТАЦИЈЕ ОРГАНИЗАЦИЈАМА ЗА ОБАВЕЗНО СОЦИЈАЛНО ОСИГУРАЊЕ	18.000.000,00	0,00	0,00	18.000.000,00	0,93
Укупно за активност		**0002 запошљавања**	**Мере активне политике**	**19.500.000,00**	**0,00**	**0,00**	**19.500.000,00**	**1,01**
			Извори финансирања за функцију 412:					
		01	**Приходе из буџета**	**19.500.000,00**				
Укупно за функц. клас.		**412 рада**	**Општи послови по питању**	**19.500.000,00**	**0,00**	**0,00**	**19.500.000,00**	**1,01**
Шифра функц. класиф.	**Број позиције**	**Економ. класиф.**	**Опис**	**Средства из буџета01**	**Средства из сопствених извора 04**	**Средства из осталих извора**	**Укупно**	**Структура(%)**
Функц. клас.	**421**	**Пољопривреда**						
Програм	**01**	**ПОЉОПРИВРЕДА И РУРАЛНИ РАЗВОЈ**						
Активност	**00**	**Мере подршке руралном развоју**						
421	90/0	423000	УСЛУГЕ ПО УГОВОРУ	1.250.000,00	0,00	0,00	1.250.000,00	0,06
421	91/0	424000	СПЕЦИЈАЛИЗОВАНЕ УСЛУГЕ	50.000,00	0,00	0,00	50.000,00	0,00
421	92/0	451000	СУБВЕНЦИЈЕ ЈАВНИМ НЕФИНАНСИЈСКИМ ПРЕДУЗЕЋИМА И ОРГАНИЗАЦИЈАМА	54.700.000,00	0,00	0,00	54.700.000,00	2,84
Укупно за активност		**0002 развоју**	**Мере подршке руралном**	**56.000.000,00**	**0,00**	**0,00**	**56.000.000,00**	**2,90**
			Извори финансирања за функцију 421:					
		01	**Приходе из буџета**	**56.000.000,00**				
Укупно за функц. клас.		**421**	**Пољопривреда**	**56.000.000,00**	**0,00**	**0,00**	**56.000.000,00**	**2,90**
Функц. клас.	**436**	**Остала енергија**						
Програм	**11**	**КОМУНАЛНЕ ДЕЛАТНОСТИ**						
Активност	**00**	**Прозводња и дистрибуција топлотне енергије**						
436	93/0	451000	СУБВЕНЦИЈЕ ЈАВНИМ НЕФИНАНСИЈСКИМ ПРЕДУЗЕЋИМА И ОРГАНИЗАЦИЈАМА	15.000.000,00	0,00	0,00	15.000.000,00	0,78
Укупно за активност		**0007 топлотне енергије**	**Прозводња и дистрибуција**	**15.000.000,00**	**0,00**	**0,00**	**15.000.000,00**	**0,78**
			Извори финансирања за функцију 436:					
		01	**Приходе из буџета**	**15.000.000,00**				
Укупно за функц. клас.		**436**	**Остала енергија**	**15.000.000,00**	**0,00**	**0,00**	**15.000.000,00**	**0,78**
Функц. клас.	**451**	**Друмски саобраћај**						
Програм	**07**	**ОРГАНИЗАЦИЈА САОБРАЋАЈА И САОБРАЋАЈНА ИНФРАСТРУКТУРА**						
Активност	**00**	**Управљање и одржавање саобраћајне инфраструктуре**						
451	94/0	425000	ТЕКУЋЕ ПОПРАВКЕ И ОДРЖАВАЊЕ	60.000.000,00	0,00	0,00	60.000.000,00	3,11
451	95/0	511000	ЗГРАДЕ И ГРАЂЕВИНСКИ ОБЈЕКТИ	174.863.000,00	0,00	0,00	174.863.000,00	9,07
Укупно за активност		**0002 саобраћајне инфраструктуре**	**Управљање и одржавање**	**234.863.000,00**	**0,00**	**0,00**	**234.863.000,00**	**12,18**
Активност	**00**	**Јавни градски и приградски превоз путника**						
451	96/0	454000	СУБВЕНЦИЈЕ ПРИВАТНИМ ПРЕДУЗЕЋИМА	40.000.000,00	0,00	0,00	40.000.000,00	2,07
Укупно за активност		**0004 приградски превоз путника**	**Јавни градски и**	**40.000.000,00**	**0,00**	**0,00**	**40.000.000,00**	**2,07**
Активност	**00**	**Унапређење безбедности саобраћаја**						
451	97/0	421000	СТАЛНИ ТРОШКОВИ	90.000,00	0,00	0,00	90.000,00	0,00
451	98/0	423000	УСЛУГЕ ПО УГОВОРУ	2.700.000,00	0,00	0,00	2.700.000,00	0,14
451	99/0	425000	ТЕКУЋЕ ПОПРАВКЕ И ОДРЖАВАЊЕ	1.300.000,00	0,00	0,00	1.300.000,00	0,07
Шифра функц. класиф.	**Број позиције**	**Економ. класиф.**	**Опис**	**Средства из буџета01**	**Средства из сопствених извора 04**	**Средства из осталих извора**	**Укупно**	**Структура(%)**

451	100/0	511000	ЗГРАДЕ И ГРАЂЕВИНСКИ ОБЈЕКТИ	5.050.000,00	0,00	0,00	5.050.000,00	0,26
451	101/0	512000	МАШИНЕ И ОПРЕМА	2.950.000,00	0,00	0,00	2.950.000,00	0,15
Укупно за активност		**0005**	**Унапређење безбедности саобраћаја**	**12.090.000,00**	**0,00**	**0,00**	**12.090.000,00**	**0,63**
			Извори финансирања за функцију 451:					
		01	**Приходе из буџета**	**286.953.000,00**				
Укупно за функц. клас.		**451**	**Друмски саобраћај**	**286.953.000,00**	**0,00**	**0,00**	**286.953.000,00**	**14,89**
Функц. клас.	**490**	**Економски послови некласификовани на другом месту**						
Програм	**15**	**ЛОКАЛНИ ЕКОНОМСКИ РАЗВОЈ**						
Активност	**0001**	**Подршка економском развоју и промоцији предузетништва**						
490	102/0	451000	СУБВЕНЦИЈЕ ЈАВНИМ НЕФИНАНСИЈСКИМ ПРЕДУЗЕЋИМА И ОРГАНИЗАЦИЈАМА	2.000.000,00	0,00	0,00	2.000.000,00	0,10
Укупно за активност		**0003**	**Подршка економском развоју и промоцији предузетништва**	**2.000.000,00**	**0,00**	**0,00**	**2.000.000,00**	**0,10**
			Извори финансирања за функцију 490:					
		01	**Приходе из буџета**	**2.000.000,00**				
Укупно за функц. клас.		**490**	**Економски послови некласификовани на другом месту**	**2.000.000,00**	**0,00**	**0,00**	**2.000.000,00**	**0,10**
Функц. клас.	**500**	**ЗАШТИТА ЖИВОТНЕ СРЕДИНЕ**						
Програм	**04**	**ЗАШТИТА ЖИВОТНЕ СРЕДИНЕ**						
Активност	**0001**	**Праћење квалитета елемената животне средине**						
500	103/0	423000	УСЛУГЕ ПО УГОВОРУ	50.000,00	0,00	0,00	50.000,00	0,00
500	104/0	424000	СПЕЦИЈАЛИЗОВАНЕ УСЛУГЕ	1.900.000,00	0,00	0,00	1.900.000,00	0,10
Укупно за активност		**0002**	**Праћење квалитета елемената животне средине**	**1.950.000,00**	**0,00**	**0,00**	**1.950.000,00**	**0,10**
			Извори финансирања за функцију 500:					
		01	**Приходе из буџета**	**1.950.000,00**				
Укупно за функц. клас.		**500**	**ЗАШТИТА ЖИВОТНЕ СРЕДИНЕ**	**1.950.000,00**	**0,00**	**0,00**	**1.950.000,00**	**0,10**
Функц. клас.	**510**	**Управљање отпадом**						
Програм	**11**	**КОМУНАЛНЕ ДЕЛАТНОСТИ**						
Активност	**0001**	**Одржавање чистоће на површинама јавне намене**						
510	105/0	421000	СТАЛНИ ТРОШКОВИ	36.880.000,00	0,00	0,00	36.880.000,00	1,91
510	106/0	424000	СПЕЦИЈАЛИЗОВАНЕ УСЛУГЕ	27.620.000,00	0,00	0,00	27.620.000,00	1,43
510	107/0	425000	ТЕКУЋЕ ПОПРАВКЕ И ОДРЖАВАЊЕ	15.500.000,00	0,00	0,00	15.500.000,00	0,80
Укупно за активност		**0003**	**Одржавање чистоће на површинама јавне намене**	**80.000.000,00**	**0,00**	**0,00**	**80.000.000,00**	**4,15**
			Извори финансирања за функцију 510:					
		01	**Приходе из буџета**	**80.000.000,00**				
Шифра функц. класиф.	**Број позиције**	**Економ. класиф.**	**Опис**	**Средства из буџета01**	**Средства из сопствених извора 04**	**Средства из осталих извора**	**Укупно**	**Структура(%)**
Укупно за функц. клас.		**510**	**Управљање отпадом**	**80.000.000,00**	**0,00**	**0,00**	**80.000.000,00**	**4,15**
Функц. клас.	**620**	**Развој заједнице**						
Програм	**11**	**СТАНОВАЊЕ, УРБАНИЗАМ И ПРОСТОРНО ПЛАНИРАЊЕ**						
Активност	**0001**	**Просторно и урбанистичко планирање**						
620	108/0	424000	СПЕЦИЈАЛИЗОВАНЕ УСЛУГЕ	2.400.000,00	0,00	0,00	2.400.000,00	0,12
620	109/0	425000	ТЕКУЋЕ ПОПРАВКЕ И ОДРЖАВАЊЕ	3.000.000,00	0,00	0,00	3.000.000,00	0,16
620	110/0	511000	ЗГРАДЕ И ГРАЂЕВИНСКИ ОБЈЕКТИ	47.000.000,00	0,00	0,00	47.000.000,00	2,44
Укупно за активност		**0001**	**Просторно и урбанистичко планирање**	**52.400.000,00**	**0,00**	**0,00**	**52.400.000,00**	**2,72**
			Извори финансирања за функцију 620:					

		01	**Приходе из буџета**	**52.400.000,00**				
Укупно за функц. клас.		**620**	**Развој заједнице**	**52.400.000,00**	**0,00**	**0,00**	**52.400.000,00**	**2,72**
Функц. клас.	**640**	**Улична расвета**						
Програм	**11**	**КОМУНАЛНЕ ДЕЛАТНОСТИ**						
Активност	**000**	**Управљање/одржавање јавним осветљењем**						
640	111/0	421000	СТАЛНИ ТРОШКОВИ	20.000.000,00	0,00	0,00	20.000.000,00	1,04
Укупно за активност		**0001**	**Управљање/одржавање јавним осветљењем**	**20.000.000,00**	**0,00**	**0,00**	**20.000.000,00**	**1,04**
			Извори финансирања за функцију 640:					
		01	**Приходе из буџета**	**20.000.000,00**				
Укупно за функц. клас.		**640**	**Улична расвета**	**20.000.000,00**	**0,00**	**0,00**	**20.000.000,00**	**1,04**
Функц. клас.	**721**	**Опште медицинске услуге**						
Програм	**1801**	**ЗДРАВСТВЕНА ЗАШТИТА**						
Активност	**000**	**Функционисање установа примарне здравствене заштите**						
721	112/0	464000	ДОТАЦИЈЕ ОРГАНИЗАЦИЈАМА ЗА ОБАВЕЗНО СОЦИЈАЛНО ОСИГУРАЊЕ	2.000.000,00	0,00	0,00	2.000.000,00	0,10
Укупно за активност		**0001**	**Функционисање установа примарне здравствене заштите**	**2.000.000,00**	**0,00**	**0,00**	**2.000.000,00**	**0,10**
Активност	**000**	**Мртвозорство**						
721	113/0	424000	СПЕЦИЈАЛИЗОВАНЕ УСЛУГЕ	3.000.000,00	0,00	0,00	3.000.000,00	0,16
Укупно за активност		**0002**	**Мртвозорство**	**3.000.000,00**	**0,00**	**0,00**	**3.000.000,00**	**0,16**
Пројекат	**1801-40**	**Унапређење здравствене заштите кроз финансирање специјализаната**						
721	114/0	472000	НАКНАДЕ ЗА СОЦИЈАЛНУ ЗАШТИТУ ИЗ БУЏЕТА	415.000,00	0,00	0,00	415.000,00	0,02
Укупно за пројекат		**1801-4001**	**Унапређење здравствене заштите кроз финансирање специјализаната**	**415.000,00**	**0,00**	**0,00**	**415.000,00**	**0,02**
			Извори финансирања за функцију 721:					
Шифра функц. класиф.	**Број позиције**	**Економ. класиф.**	**Опис**	**Средства из буџета01**	**Средства из сопствених извора 04**	**Средства из осталих извора**	**Укупно**	**Структура(%)**
		01	**Приходе из буџета**	**5.415.000,00**				
Укупно за функц. клас.		**721**	**Опште медицинске услуге**	**5.415.000,00**	**0,00**	**0,00**	**5.415.000,00**	**0,28**
Функц. клас.	**810**	**Услуге рекреације и спорта**						
Програм	**0602**	**ОПШТЕ УСЛУГЕ ЛОКАЛНЕ САМОУПРАВЕ**						
Пројекат	**0602-5001**	**ИПА Спортске активности за младе - будућност за све у прекограничном региону**						
810	115/0	422000	ТРОШКОВИ ПУТОВАЊА	11.000,00	0,00	0,00	11.000,00	0,00
810	116/0	426000	МАТЕРИЈАЛ	30.000,00	0,00	0,00	30.000,00	0,00
Укупно за пројекат		**0602-5001**	**ИПА Спортске активности за младе - будућност за све у прекограничном региону**	**41.000,00**	**0,00**	**0,00**	**41.000,00**	**0,00**
Програм	**1301**	**РАЗВОЈ СПОРТА И ОМЛАДИНЕ**						
Активност	**0001**	**Подршка локалним спортским организацијама, удружењима и савезима**						
810	117/0	481000	ДОТАЦИЈЕ НЕВЛАДИНИМ ОРГАНИЗАЦИЈАМА	74.000.000,00	0,00	0,00	74.000.000,00	3,84
Укупно за активност		**0001**	**Подршка локалним спортским организацијама, удружењима и савезима**	**74.000.000,00**	**0,00**	**0,00**	**74.000.000,00**	**3,84**
Активност	**0002**	**Подршка предшколском и школском спорту**						

810	118/0	481000	ДОТАЦИЈЕ НЕВЛАДИНИМ ОРГАНИЗАЦИЈАМА	1.800.000,00	0,00	0,00	1.800.000,00	0,09
Укупно за активност		**0002**	**Подршка предшколском и школском спорту**	**1.800.000,00**	**0,00**	**0,00**	**1.800.000,00**	**0,09**
Извори финансирања за функцију 810:								
		01	**Приходе из буџета**	**75.841.000,00**				
Укупно за функц. клас.		**810**	**Услуге рекреације и спорта**	**75.841.000,00**	**0,00**	**0,00**	**75.841.000,00**	**3,93**
Функц. клас.	**820**	**Услуге културе**						
Програм	**0602**	**ОПШТЕ УСЛУГЕ ЛОКАЛНЕ САМОУПРАВЕ**						
Пројекат	**0602-4013**	**Подршка организацијама у реализацији активности у оквиру Пиротског културног лета**						
820	119/0	481000	ДОТАЦИЈЕ НЕВЛАДИНИМ ОРГАНИЗАЦИЈАМА	1.500.000,00	0,00	0,00	1.500.000,00	0,08
Укупно за пројекат		**0602-4013**	**Подршка организацијама у реализацији активности у оквиру Пиротског културног лета**	**1.500.000,00**	**0,00**	**0,00**	**1.500.000,00**	**0,08**
Извори финансирања за функцију 820:								
		01	**Приходе из буџета**	**1.500.000,00**				
Укупно за функц. клас.		**820**	**Услуге културе**	**1.500.000,00**	**0,00**	**0,00**	**1.500.000,00**	**0,08**
Функц. клас.	**830**	**Услуге емитовања и штампања**						
Програм	**1201**	**РАЗВОЈ КУЛТУРЕ И ИНФОРМИСАЊА**						
Активност	**0004**	**Остваривање и унапређивање јавног интереса у области јавног информисања**						
Шифра функц. класиф.	**Број позиције**	**Економ. класиф.**	**Опис**	**Средства из буџета01**	**Средства из сопствених извора 04**	**Средства из осталих извора**	**Укупно**	**Структура(%)**
830	120/0	423000	УСЛУГЕ ПО УГОВОРУ	31.000.000,00	0,00	0,00	31.000.000,00	1,61
Укупно за активност		**0004**	**Остваривање и унапређивање јавног интереса у области јавног информисања**	**31.000.000,00**	**0,00**	**0,00**	**31.000.000,00**	**1,61**
Извори финансирања за функцију 830:								
		01	**Приходе из буџета**	**31.000.000,00**				
Укупно за функц. клас.		**830**	**Услуге емитовања и штампања**	**31.000.000,00**	**0,00**	**0,00**	**31.000.000,00**	**1,61**
Функц. клас.	**840**	**Верске и остале услуге заједнице**						
Програм	**0602**	**ОПШТЕ УСЛУГЕ ЛОКАЛНЕ САМОУПРАВЕ**						
Пројекат	**0602-4010**	**Подршка верским заједницама**						
840	121/0	481000	ДОТАЦИЈЕ НЕВЛАДИНИМ ОРГАНИЗАЦИЈАМА	5.000.000,00	0,00	0,00	5.000.000,00	0,26
Укупно за пројекат		**0602-4010**	**Подршка верским заједницама**	**5.000.000,00**	**0,00**	**0,00**	**5.000.000,00**	**0,26**
Извори финансирања за функцију 840:								
		01	**Приходе из буџета**	**5.000.000,00**				
Укупно за функц. клас.		**840**	**Верске и остале услуге заједнице**	**5.000.000,00**	**0,00**	**0,00**	**5.000.000,00**	**0,26**
Функц. клас.	**912**	**Основно образовање**						
Програм	**2003**	**ОСНОВНО ОБРАЗОВАЊЕ**						
Активност	**0001**	**Реализација делатности основног образовања**						
912	122/0	463000	ТРАНСФЕРИ ОСТАЛИМ НИВОИМА ВЛАСТИ	84.247.000,00	0,00	0,00	84.247.000,00	4,37
Укупно за активност		**0001**	**Реализација делатности основног образовања**	**84.247.000,00**	**0,00**	**0,00**	**84.247.000,00**	**4,37**
Извори финансирања за функцију 912:								
		01	**Приходе из буџета**	**84.247.000,00**				
Укупно за функц. клас.		**912**	**Основно образовање**	**84.247.000,00**	**0,00**	**0,00**	**84.247.000,00**	**4,37**
Функц. клас.	**920**	**Средње образовање**						

Програм	**2004**	**СРЕДЊЕ ОБРАЗОВАЊЕ**						
Активност	**0001**	**Реализација делатности средњег образовања**						
920	123/0	463000	ТРАНСФЕРИ ОСТАЛИМ НИВОИМА ВЛАСТИ	64.194.000,00	0,00	0,00	64.194.000,00	3,33
Укупно за активност	**0001**	**Реализација делатности средњег образовања**		**64.194.000,00**	**0,00**	**0,00**	**64.194.000,00**	**3,33**
Извори финансирања за функцију 920:								
		01	**Приходе из буџета**	**64.194.000,00**				
Укупно за функц. клас.	**920**	**Средње образовање**		**64.194.000,00**	**0,00**	**0,00**	**64.194.000,00**	**3,33**
Глава	**4.01**	**УСТАНОВЕ КУЛТУРЕ**						
Функц. клас.	**820**	**Услуге културе**						

Шифра функц. класиф.	**Број позиције**	**Економ. класиф.**	**Опис**	**Средства из буџета01**	**Средства из сопствених извора 04**	**Средства из осталихизвора**	**Укупно**	**Структура(%)**
Програм		**12**	**РАЗВОЈ КУЛТУРЕ И ИНФОРМИСАЊА**					
Активност		**000**	**Функционисање локалних установа културе**					
820	124/0	411000	ПЛАТЕ, ДОДАЦИ И НАКНАДЕ ЗАПОСЛЕНИХ (ЗАРАДЕ)	73.284.000,00	0,00	0,00	73.284.000,00	3,80
820	125/0	412000	СОЦИЈАЛНИ ДОПРИНОСИ НА ТЕРЕТ ПОСЛОДАВЦА	12.518.000,00	0,00	0,00	12.518.000,00	0,65
820	126/0	413000	НАКНАДЕ У НАТУРИ	452.000,00	0,00	0,00	452.000,00	0,02
820	127/0	414000	СОЦИЈАЛНА ДАВАЊА ЗАПОСЛЕНИМА	1.350.000,00	0,00	0,00	1.350.000,00	0,07
820	128/0	415000	НАКНАДЕ ТРОШКОВА ЗА ЗАПОСЛЕНЕ	3.270.000,00	0,00	0,00	3.270.000,00	0,17
820	129/0	416000	НАГРАДЕ ЗАПОСЛЕНИМА И ОСТАЛИ ПОСЕБНИ РАСХОДИ	2.815.000,00	0,00	0,00	2.815.000,00	0,15
820	130/0	421000	СТАЛНИ ТРОШКОВИ	25.957.000,00	0,00	0,00	25.957.000,00	1,35
820	131/0	422000	ТРОШКОВИ ПУТОВАЊА	2.563.000,00	0,00	0,00	2.563.000,00	0,13
820	132/0	423000	УСЛУГЕ ПО УГОВОРУ	18.388.000,00	0,00	0,00	18.388.000,00	0,95
820	133/0	424000	СПЕЦИЈАЛИЗОВАНЕ УСЛУГЕ	2.939.000,00	0,00	0,00	2.939.000,00	0,15
820	134/0	425000	ТЕКУЋЕ ПОПРАВКЕ И ОДРЖАВАЊЕ	1.408.000,00	0,00	0,00	1.408.000,00	0,07
820	135/0	426000	МАТЕРИЈАЛ	4.421.000,00	0,00	0,00	4.421.000,00	0,23
820	136/0	465000	ОСТАЛЕ ДОТАЦИЈЕ И ТРАНСФЕРИ	420.000,00	0,00	0,00	420.000,00	0,02
820	137/0	482000	ПОРЕЗИ, ОБАВЕЗНЕ ТАКСЕ, КАЗНЕ, ПЕНАЛИ И КАМАТЕ	209.000,00	0,00	0,00	209.000,00	0,01
820	138/0	483000	НОВЧАНЕ КАЗНЕ И ПЕНАЛИ ПО РЕШЕЊУ СУДОВА	20.000,00	0,00	0,00	20.000,00	0,00
820	139/0	511000	ЗГРАДЕ И ГРАЂЕВИНСКИ ОБЈЕКТИ	60.000,00	0,00	0,00	60.000,00	0,00
820	140/0	512000	МАШИНЕ И ОПРЕМА	1.837.000,00	0,00	0,00	1.837.000,00	0,10
820	141/0	515000	НЕМАТЕРИЈАЛНА ИМОВИНА	1.350.000,00	0,00	0,00	1.350.000,00	0,07
820	142/0	523000	ЗАЛИХЕ РОБЕ ЗА ДАЉУ ПРОДАЈУ	674.000,00	0,00	0,00	674.000,00	0,03
Укупно за активност		**0001 културе**	**Функционисање локалних установа**	**153.935.000,00**	**0,00**	**0,00**	**153.935.000,00**	**7,99**
Пројекат		**1201-40**	**Програми за децу и младе**					
820	143/0	423000	УСЛУГЕ ПО УГОВОРУ	140.000,00	0,00	0,00	140.000,00	0,01
820	144/0	426000	МАТЕРИЈАЛ	50.000,00	0,00	0,00	50.000,00	0,00
Укупно за пројекат		**1201-4001**	**Програми за децу и младе**	**190.000,00**	**0,00**	**0,00**	**190.000,00**	**0,01**
Пројекат		**1201-40**	**Ревија малих форми**					
820	145/0	424000	СПЕЦИЈАЛИЗОВАНЕ УСЛУГЕ	650.000,00	0,00	0,00	650.000,00	0,03
Укупно за пројекат		**1201-4002**	**Ревија малих форми**	**650.000,00**	**0,00**	**0,00**	**650.000,00**	**0,03**
Пројекат		**1201-40**	**Сајам књига и графика**					
820	146/0	423000	УСЛУГЕ ПО УГОВОРУ	2.700.000,00	0,00	0,00	2.700.000,00	0,14
Укупно за пројекат		**1201-4004**	**Сајам књига и графика**	**2.700.000,00**	**0,00**	**0,00**	**2.700.000,00**	**0,14**
Пројекат		**1201-40**	**Дочек Нове године**					
820	147/0	423000	УСЛУГЕ ПО УГОВОРУ	20.000,00	0,00	0,00	20.000,00	0,00
820	148/0	424000	СПЕЦИЈАЛИЗОВАНЕ УСЛУГЕ	20.000,00	0,00	0,00	20.000,00	0,00
Укупно за пројекат		**1201-4006**	**Дочек Нове године**	**40.000,00**	**0,00**	**0,00**	**40.000,00**	**0,00**
Пројекат		**1201-40**	**Међународни фолклорни фестивал**					
820	149/0	423000	УСЛУГЕ ПО УГОВОРУ	500.000,00	0,00	0,00	500.000,00	0,03
Шифра функц. класиф.	**Број позиције**	**Економ. класиф.**	**Опис**	**Средства из буџета01**	**Средства из сопствених извора 04**	**Средства из осталихизвора**	**Укупно**	**Структура (%)**
Укупно за пројекат		**1201-4007**	**Међународни фолклорни фестивал**	**500.000,00**	**0,00**	**0,00**	**500.000,00**	**0,03**
			Извори финансирања за функцију 820:					

		01	**Приходе из буџета**	**158.015.000,00**				
Укупно за функц. клас.		**820**	**Услуге културе**	**158.015.000,00**	**0,00**	**0,00**	**158.015.000,00**	**8,20**
			Извори финансирања за главу 4.01:					
		01	**Приходе из буџета**	**158.015.000,00**				
Укупно за главу		**4.01**	**УСТАНОВЕ КУЛТУРЕ**	**158.015.000,00**	**0,00**	**0,00**	**158.015.000,00**	**8,20**
Глава	**4.02**	**УСТАНОВЕ ПРЕДШКОЛСКОГ ОБРАЗОВАЊА**						
Функц. клас.	**911**	**Предшколско образовање**						
Програм	**2002**	**ПРЕДШКОЛСКО ВАСПИТАЊЕ**						
Активност	**0002**	**Функционисање и остваривање предшколскогваспитања и образовања**						
911	150/0	411000	ПЛАТЕ, ДОДАЦИ И НАКНАДЕ ЗАПОСЛЕНИХ (ЗАРАДЕ)	121.427.000,00	0,00	728.000,00	122.155.000,00	6,34
911	151/0	412000	СОЦИЈАЛНИ ДОПРИНОСИ НА ТЕРЕТ ПОСЛОДАВЦА	19.610.000,00	0,00	118.000,00	19.728.000,00	1,02
911	152/0	413000	НАКНАДЕ У НАТУРИ	732.000,00	0,00	0,00	732.000,00	0,04
911	153/0	414000	СОЦИЈАЛНА ДАВАЊА ЗАПОСЛЕНИМА	3.175.000,00	0,00	0,00	3.175.000,00	0,16
911	154/0	415000	НАКНАДЕ ТРОШКОВА ЗА ЗАПОСЛЕНЕ	4.650.000,00	0,00	500.000,00	5.150.000,00	0,27
911	155/0	416000	НАГРАДЕ ЗАПОСЛЕНИМА И ОСТАЛИ ПОСЕБНИ РАСХОДИ	1.340.000,00	0,00	0,00	1.340.000,00	0,07
911	156/0	421000	СТАЛНИ ТРОШКОВИ	14.381.000,00	0,00	6.645.000,00	21.026.000,00	1,09
911	157/0	422000	ТРОШКОВИ ПУТОВАЊА	950.000,00	0,00	0,00	950.000,00	0,05
911	158/0	423000	УСЛУГЕ ПО УГОВОРУ	2.630.000,00	0,00	150.000,00	2.780.000,00	0,14
911	159/0	424000	СПЕЦИЈАЛИЗОВАНЕ УСЛУГЕ	660.000,00	0,00	200.000,00	860.000,00	0,04
911	160/0	425000	ТЕКУЋЕ ПОПРАВКЕ И ОДРЖАВАЊЕ	3.330.000,00	0,00	0,00	3.330.000,00	0,17
911	161/0	426000	МАТЕРИЈАЛ	20.190.000,00	0,00	5.393.000,00	25.583.000,00	1,33
911	162/0	472000	НАКНАДЕ ЗА СОЦИЈАЛНУ ЗАШТИТУ ИЗ БУЏЕТА	4.440.000,00	0,00	0,00	4.440.000,00	0,23
911	163/0	482000	ПОРЕЗИ, ОБАВЕЗНЕ ТАКСЕ, КАЗНЕ, ПЕНАЛИ И КАМАТЕ	246.000,00	0,00	0,00	246.000,00	0,01
911	164/0	483000	НОВЧАНЕ КАЗНЕ И ПЕНАЛИ ПО РЕШЕЊУ СУДОВА	100.000,00	0,00	0,00	100.000,00	0,01
911	165/0	511000	ЗГРАДЕ И ГРАЂЕВИНСКИ ОБЈЕКТИ	900.000,00	0,00	0,00	900.000,00	0,05
Укупно за активност		**0002**	**Функционисање и остваривање предшколскогваспитања и образовања**	**198.761.000,00**	**0,00**	**13.734.000,00**	**212.495.000,00**	**11,02**
			Извори финансирања за функцију 911:					
		01	**Приходе из буџета**	**198.761.000,00**				
		07	**Трансфере од других нивоа власти**			**13.734.000,00**		
Укупно за функц. клас.		**911**	**Предшколско образовање**	**198.761.000,00**	**0,00**	**13.734.000,00**	**212.495.000,00**	**11,02**
			Извори финансирања за главу 4.02:					
		01	**Приходе из буџета**	**198.761.000,00**				
		07	**Трансфере од других нивоа власти**			**13.734.000,00**		
Укупно за главу		**4.02**	**УСТАНОВЕ ПРЕДШКОЛСКОГ ОБРАЗОВАЊА**	**198.761.000,00**	**0,00**	**13.734.000,00**	**212.495.000,00**	**11,02**
Шифра функц. класиф.	**Број позиције**	**Економ. класиф.**	**Опис**	**Средства из буџета01**	**Средства из сопствених извора 04**	**Средства из осталихизвора**	**Укупно**	**Структура(%)**
Глава		**ТУРИСТИЧКА ОРГАНИЗАЦИЈА ПИРОТ**						
Функц. клас.	**473**	**Туризам**						
Програм	**15**	**РАЗВОЈ ТУРИЗМА**						
Активност	**00**	**Управљање развојем туризма**						
473	166/0	411000	ПЛАТЕ, ДОДАЦИ И НАКНАДЕ ЗАПОСЛЕНИХ (ЗАРАДЕ)	6.034.000,00	0,00	0,00	6.034.000,00	0,31
473	167/0	412000	СОЦИЈАЛНИ ДОПРИНОСИ НА ТЕРЕТ ПОСЛОДАВЦА	1.010.000,00	0,00	0,00	1.010.000,00	0,05
473	168/0	413000	НАКНАДЕ У НАТУРИ	40.000,00	0,00	0,00	40.000,00	0,00
473	169/0	414000	СОЦИЈАЛНА ДАВАЊА ЗАПОСЛЕНИМА	100.000,00	0,00	0,00	100.000,00	0,01
473	170/0	415000	НАКНАДЕ ТРОШКОВА ЗА ЗАПОСЛЕНЕ	200.000,00	0,00	0,00	200.000,00	0,01
473	171/0	416000	НАГРАДЕ ЗАПОСЛЕНИМА И ОСТАЛИ ПОСЕБНИ РАСХОДИ	100.000,00	0,00	0,00	100.000,00	0,01
473	172/0	421000	СТАЛНИ ТРОШКОВИ	3.755.000,00	0,00	0,00	3.755.000,00	0,19
473	173/0	422000	ТРОШКОВИ ПУТОВАЊА	118.000,00	0,00	0,00	118.000,00	0,01
473	174/0	423000	УСЛУГЕ ПО УГОВОРУ	2.993.000,00	0,00	0,00	2.993.000,00	0,16
473	175/0	425000	ТЕКУЋЕ ПОПРАВКЕ И ОДРЖАВАЊЕ	550.000,00	0,00	0,00	550.000,00	0,03
473	176/0	426000	МАТЕРИЈАЛ	950.000,00	0,00	0,00	950.000,00	0,05
473	177/0	482000	ПОРЕЗИ, ОБАВЕЗНЕ ТАКСЕ, КАЗНЕ, ПЕНАЛИ И КАМАТЕ	280.000,00	0,00	0,00	280.000,00	0,01
473	178/0	512000	МАШИНЕ И ОПРЕМА	330.000,00	0,00	0,00	330.000,00	0,02
Укупно за активност		**0001**	**Управљање развојем туризма**	**16.460.000,00**	**0,00**	**0,00**	**16.460.000,00**	**0,85**

Активност		**0002**	**Промоција туристичке понуде**					
473	179/0	422000	ТРОШКОВИ ПУТОВАЊА	490.000,00	0,00	0,00	490.000,00	0,03
473	180/0	423000	УСЛУГЕ ПО УГОВОРУ	3.110.000,00	0,00	0,00	3.110.000,00	0,16
473	181/0	424000	СПЕЦИЈАЛИЗОВАНЕ УСЛУГЕ	420.000,00	0,00	0,00	420.000,00	0,02
473	182/0	426000	МАТЕРИЈАЛ	200.000,00	0,00	0,00	200.000,00	0,01
473	183/0	523000	ЗАЛИХЕ РОБЕ ЗА ДАЉУ ПРОДАЈУ	450.000,00	0,00	0,00	450.000,00	0,02
Укупно за активност		**0002**	**Промоција туристичке понуде**	**4.670.000,00**	**0,00**	**0,00**	**4.670.000,00**	**0,24**
			Извори финансирања за функцију 473:					
		01	**Приходе из буџета**	**21.130.000,00**				
Укупно за функц. клас.		**473**	**Туризам**	**21.130.000,00**	**0,00**	**0,00**	**21.130.000,00**	**1,10**
			Извори финансирања за главу 4.03:					
		01	**Приходе из буџета**	**21.130.000,00**				
Укупно за главу		**4.03**	**ТУРИСТИЧКА ОРГАНИЗАЦИЈА ПИРОТ**	**21.130.000,00**	**0,00**	**0,00**	**21.130.000,00**	**1,10**
Глава		**МЕСНЕ ЗАЈЕДНИЦЕ**						
Функц. клас.	**160**	**Опште јавне услуге некласификоване на другом месту**						
Програм		**0(**	**ОПШТЕ УСЛУГЕ ЛОКАЛНЕ САМОУПРАВЕ**					
Активност		**00(**	**Функционисање месних заједница**					
160	184/0	421000	СТАЛНИ ТРОШКОВИ	1.553.000,00	0,00	0,00	1.553.000,00	0,08
160	185/0	423000	УСЛУГЕ ПО УГОВОРУ	2.231.000,00	0,00	0,00	2.231.000,00	0,12
160	186/0	424000	СПЕЦИЈАЛИЗОВАНЕ УСЛУГЕ	43.000,00	0,00	0,00	43.000,00	0,00
Шифра функц. класиф.	**Број позиције**	**Економ. класиф.**	**Опис**	**Средства из буџета01**	**Средства из сопствених извора 04**	**Средства из осталихизвора**	**Укупно**	**Структура(%)**
160	187/0	425000	ТЕКУЋЕ ПОПРАВКЕ И ОДРЖАВАЊЕ	3.565.000,00	0,00	0,00	3.565.000,00	0,18
160	188/0	426000	МАТЕРИЈАЛ	1.121.000,00	0,00	0,00	1.121.000,00	0,06
160	189/0	512000	МАШИНЕ И ОПРЕМА	590.000,00	0,00	0,00	590.000,00	0,03
Укупно за активност		**0002**	**Функционисање месних заједница**	**9.103.000,00**	**0,00**	**0,00**	**9.103.000,00**	**0,47**
			Извори финансирања за функцију 160:					
		01	**Приходе из буџета**	**9.103.000,00**				
Укупно за функц. клас.		**160**	**Опште јавне услуге некласификоване на другом месту**	**9.103.000,00**	**0,00**	**0,00**	**9.103.000,00**	**0,47**
			Извори финансирања за главу 4.04:					
		01	**Приходе из буџета**	**9.103.000,00**				
Укупно за главу		**4.04**	**МЕСНЕ ЗАЈЕДНИЦЕ**	**9.103.000,00**	**0,00**	**0,00**	**9.103.000,00**	**0,47**
Глава		**СПОРТСКИ ЦЕНТАР ПИРОТ**						
Функц. клас.	**810**	**Услуге рекреације и спорта**						
Програм		**13**	**РАЗВОЈ СПОРТА И ОМЛАДИНЕ**					
Активност		**00(**	**Функционисање локалних спортских установа**					
810	190/0	411000	ПЛАТЕ, ДОДАЦИ И НАКНАДЕ ЗАПОСЛЕНИХ (ЗАРАДЕ)	17.102.000,00	0,00	0,00	17.102.000,00	0,89
810	191/0	412000	СОЦИЈАЛНИ ДОПРИНОСИ НА ТЕРЕТ ПОСЛОДАВЦА	2.848.000,00	0,00	0,00	2.848.000,00	0,15
810	192/0	413000	НАКНАДЕ У НАТУРИ	170.000,00	0,00	0,00	170.000,00	0,01
810	193/0	414000	СОЦИЈАЛНА ДАВАЊА ЗАПОСЛЕНИМА	100.000,00	0,00	0,00	100.000,00	0,01
810	194/0	415000	НАКНАДЕ ТРОШКОВА ЗА ЗАПОСЛЕНЕ	800.000,00	0,00	0,00	800.000,00	0,04
810	195/0	421000	СТАЛНИ ТРОШКОВИ	41.670.000,00	0,00	0,00	41.670.000,00	2,16
810	196/0	422000	ТРОШКОВИ ПУТОВАЊА	350.000,00	0,00	0,00	350.000,00	0,02
810	197/0	423000	УСЛУГЕ ПО УГОВОРУ	12.540.000,00	0,00	0,00	12.540.000,00	0,65
810	198/0	424000	СПЕЦИЈАЛИЗОВАНЕ УСЛУГЕ	15.120.000,00	0,00	0,00	15.120.000,00	0,78
810	199/0	425000	ТЕКУЋЕ ПОПРАВКЕ И ОДРЖАВАЊЕ	9.860.000,00	0,00	0,00	9.860.000,00	0,51
810	200/0	426000	МАТЕРИЈАЛ	7.020.000,00	0,00	0,00	7.020.000,00	0,36
810	201/0	482000	ПОРЕЗИ, ОБАВЕЗНЕ ТАКСЕ, КАЗНЕ, ПЕНАЛИ И КАМАТЕ	150.000,00	0,00	0,00	150.000,00	0,01
810	202/0	511000	ЗГРАДЕ И ГРАЂЕВИНСКИ ОБЈЕКТИ	100.000,00	0,00	0,00	100.000,00	0,01
810	203/0	512000	МАШИНЕ И ОПРЕМА	1.090.000,00	0,00	0,00	1.090.000,00	0,06
810	204/0	523000	ЗАЛИХЕ РОБЕ ЗА ДАЉУ ПРОДАЈУ	600.000,00	0,00	0,00	600.000,00	0,03
Укупно за активност		**0004**	**Функционисање локалних спортских установа**	**109.520.000,00**	**0,00**	**0,00**	**109.520.000,00**	**5,68**
			Извори финансирања за функцију 810:					
		01	**Приходе из буџета**	**109.520.000,00**				
Укупно за функц. клас.		**810**	**Услуге рекреације и спорта**	**109.520.000,00**	**0,00**	**0,00**	**109.520.000,00**	**5,68**
			Извори финансирања за главу 4.05:					
		01	**Приходе из буџета**	**109.520.000,00**				
Укупно за главу		**4.05**	**СПОРТСКИ ЦЕНТАР ПИРОТ**	**109.520.000,00**	**0,00**	**0,00**	**109.520.000,00**	**5,68**

			Извори финансирања за раздео 4:					
Шифра функц. класиф.	**Број позиције**	**Економ. класиф.**	**Опис**	**Средства из буџета01**	**Средства из сопствених извора 04**	**Средства из осталихизвора**	**Укупно**	**Структура(%)**
		01	**Приходе из буџета**	**1.837.789.000,00**				
		07	**Трансфере од других нивоа власти**			**20.234.000,00**		
Укупно за раздео		**4**	**ГРАДСКА УПРАВА**	**1.837.789.000,00**	**0,00**	**20.234.000,00**	**1.858.023.000,00**	**96,38**
Раздео		**ГРАДСКО ПРАВОБРАНИЛАШТВО**						
Функц. клас.	**330**	**Судови**						
Програм		**0(**	**ОПШТЕ УСЛУГЕ ЛОКАЛНЕ САМОУПРАВЕ**					
Активност		**00(**	**Општинско/градско правобранилаштво**					
330	205/0	411000	ПЛАТЕ, ДОДАЦИ И НАКНАДЕ ЗАПОСЛЕНИХ (ЗАРАДЕ)	5.124.000,00	0,00	0,00	5.124.000,00	0,27
330	206/0	412000	СОЦИЈАЛНИ ДОПРИНОСИ НА ТЕРЕТ ПОСЛОДАВЦА	828.000,00	0,00	0,00	828.000,00	0,04
330	207/0	414000	СОЦИЈАЛНА ДАВАЊА ЗАПОСЛЕНИМА	226.000,00	0,00	0,00	226.000,00	0,01
330	208/0	415000	НАКНАДЕ ТРОШКОВА ЗА ЗАПОСЛЕНЕ	201.000,00	0,00	0,00	201.000,00	0,01
330	209/0	416000	НАГРАДЕ ЗАПОСЛЕНИМА И ОСТАЛИ ПОСЕБНИ РАСХОДИ	176.000,00	0,00	0,00	176.000,00	0,01
330	210/0	421000	СТАЛНИ ТРОШКОВИ	30.000,00	0,00	0,00	30.000,00	0,00
330	211/0	422000	ТРОШКОВИ ПУТОВАЊА	100.000,00	0,00	0,00	100.000,00	0,01
330	212/0	423000	УСЛУГЕ ПО УГОВОРУ	200.000,00	0,00	0,00	200.000,00	0,01
330	213/0	426000	МАТЕРИЈАЛ	273.000,00	0,00	0,00	273.000,00	0,01
Укупно за активност		**0004**	**Општинско/градско правобранилаштво**	**7.158.000,00**	**0,00**	**0,00**	**7.158.000,00**	**0,37**
			Извори финансирања за функцију 330:					
		01	**Приходе из буџета**	**7.158.000,00**				
Укупно за функц. клас.		**330**	**Судови**	**7.158.000,00**	**0,00**	**0,00**	**7.158.000,00**	**0,37**
			Извори финансирања за раздео 5:					
		01	**Приходе из буџета**	**7.158.000,00**				
Укупно за раздео		**5**	**ГРАДСКО ПРАВОБРАНИЛАШТВО**	**7.158.000,00**	**0,00**	**0,00**	**7.158.000,00**	**0,37**
			Извори финансирања за БК 0:					
		01	**Приходе из буџета**	**1.907.543.000,00**				
		07	**Трансфере од других нивоа власти**			**20.234.000,00**		
Укупно за БК		**0**	**БУЏЕТ ГРАДА ПИРОТА**	**1.907.543.000,00**	**0,00**	**20.234.000,00**	**1.927.777.000,00**	**100,00**

ПЛАН РАСХОДА ПО ФУНКЦИОНАЛНИМ КЛАСИФИКАЦИЈАМА
За период 01.01.2022-31.12.2022.

Раздео	**Назив раздела**	**План**	**Средства из буџета 01**	**Средства из сопствених извора 04**	**Средства из осталих извора**
Функц. клас. 020					
4	ГРАДСКА УПРАВА	8.850.000,00	5.600.000,00	0,00	3.250.000,00
Укупно за функц. клас. 020 Старост		**8.850.000,00**	**5.600.000,00**	**0,00**	**3.250.000,00**
Функц. клас. 040					
4	ГРАДСКА УПРАВА	49.685.000,00	46.435.000,00	0,00	3.250.000,00
Укупно за функц. клас. 040 Породица и деца		**49.685.000,00**	**46.435.000,00**	**0,00**	**3.250.000,00**
Функц. клас. 070					
4	ГРАДСКА УПРАВА	21.977.000,00	21.977.000,00	0,00	0,00
Укупно за функц. клас. 070 Социјална помоћ угроженом становништву, некласификована на другом месту		**21.977.000,00**	**21.977.000,00**	**0,00**	**0,00**
Функц. клас. 090					
4	ГРАДСКА УПРАВА	13.800.000,00	13.800.000,00	0,00	0,00
Укупно за функц. клас. 090 Социјална заштита некласификована на другом месту		**13.800.000,00**	**13.800.000,00**	**0,00**	**0,00**
Функц. клас. 111					
1	СКУПШТИНА ГРАДА	12.953.000,00	12.953.000,00	0,00	0,00
2	ГРАДОНАЧЕЛНИК	16.368.000,00	16.368.000,00	0,00	0,00

3	ГРАДСКО ВЕЋЕ	31.475.000,00	31.475.000,00	0,00	0,00
Укупно за функц. клас. 111 Извршни и законодавни органи		**60.796.000,00**	**60.796.000,00**	**0,00**	**0,00**
Функц. клас. 130					
4	ГРАДСКА УПРАВА	445.038.000,00	445.038.000,00	0,00	0,00
Укупно за функц. клас. 130 Опште услуге		**445.038.000,00**	**445.038.000,00**	**0,00**	**0,00**
Функц. клас. 160					
1	СКУПШТИНА ГРАДА	1.800.000,00	1.800.000,00	0,00	0,00
4	ГРАДСКА УПРАВА	9.103.000,00	9.103.000,00	0,00	0,00
Укупно за функц. клас. 160 Опште јавне услуге некласификоване на другом месту		**10.903.000,00**	**10.903.000,00**	**0,00**	**0,00**
Функц. клас. 320					
4	ГРАДСКА УПРАВА	5.660.000,00	5.660.000,00	0,00	0,00
Укупно за функц. клас. 320 Услуге противпожарне заштите		**5.660.000,00**	**5.660.000,00**	**0,00**	**0,00**
Функц. клас. 330					
5	ГРАДСКО ПРАВОБРАНИЛАШТВО	7.158.000,00	7.158.000,00	0,00	0,00
Укупно за функц. клас. 330 Судови		**7.158.000,00**	**7.158.000,00**	**0,00**	**0,00**
Функц. клас. 411					
4	ГРАДСКА УПРАВА	1.750.000,00	1.750.000,00	0,00	0,00
Укупно за функц. клас. 411 Општи економски и комерцијални послови		**1.750.000,00**	**1.750.000,00**	**0,00**	**0,00**
Раздео	**Назив раздела**	**План**	**Средства из буџета 01**	**Средства из сопствених извора 04**	**Средства из осталих извора**
Функц. клас. 412					
4	ГРАДСКА УПРАВА	19.500.000,00	19.500.000,00	0,00	0,00
Укупно за функц. клас. 412 Општи послови по питању рада		**19.500.000,00**	**19.500.000,00**	**0,00**	**0,00**
Функц. клас. 421					
4	ГРАДСКА УПРАВА	56.000.000,00	56.000.000,00	0,00	0,00
Укупно за функц. клас. 421 Пољопривреда		**56.000.000,00**	**56.000.000,00**	**0,00**	**0,00**
Функц. клас. 436					
4	ГРАДСКА УПРАВА	15.000.000,00	15.000.000,00	0,00	0,00
Укупно за функц. клас. 436 Остала енергија		**15.000.000,00**	**15.000.000,00**	**0,00**	**0,00**
Функц. клас. 451					
4	ГРАДСКА УПРАВА	286.953.000,00	286.953.000,00	0,00	0,00
Укупно за функц. клас. 451 Друмски саобраћај		**286.953.000,00**	**286.953.000,00**	**0,00**	**0,00**
Функц. клас. 473					
4	ГРАДСКА УПРАВА	21.130.000,00	21.130.000,00	0,00	0,00
Укупно за функц. клас. 473 Туризам		**21.130.000,00**	**21.130.000,00**	**0,00**	**0,00**
Функц. клас. 490					
4	ГРАДСКА УПРАВА	2.000.000,00	2.000.000,00	0,00	0,00
Укупно за функц. клас. 490 Економски послови некласификовани на другом месту		**2.000.000,00**	**2.000.000,00**	**0,00**	**0,00**
Функц. клас. 500					
4	ГРАДСКА УПРАВА	1.950.000,00	1.950.000,00	0,00	0,00
Укупно за функц. клас. 500 ЗАШТИТА ЖИВОТНЕ СРЕДИНЕ		**1.950.000,00**	**1.950.000,00**	**0,00**	**0,00**
Функц. клас. 510					
4	ГРАДСКА УПРАВА	80.000.000,00	80.000.000,00	0,00	0,00
Укупно за функц. клас. 510 Управљање отпадом		**80.000.000,00**	**80.000.000,00**	**0,00**	**0,00**
Функц. клас. 620					
4	ГРАДСКА УПРАВА	52.400.000,00	52.400.000,00	0,00	0,00
Укупно за функц. клас. 620 Развој заједнице		**52.400.000,00**	**52.400.000,00**	**0,00**	**0,00**
Функц. клас. 640					
4	ГРАДСКА УПРАВА	20.000.000,00	20.000.000,00	0,00	0,00
Укупно за функц. клас. 640 Улична расвета		**20.000.000,00**	**20.000.000,00**	**0,00**	**0,00**
Функц. клас. 721					
4	ГРАДСКА УПРАВА	5.415.000,00	5.415.000,00	0,00	0,00
Раздео	**Назив раздела**	**План**	**Средства из буџета**	**Средства из сопствених**	**Средства из осталих**

			01	извора 04	извора
Укупно за функц. клас. 721 Опште медицинске услуге		**5.415.000,00**	**5.415.000,00**	**0,00**	**0,00**
Функц. клас. 810					
4	ГРАДСКА УПРАВА	185.361.000,00	185.361.000,00	0,00	0,00
Укупно за функц. клас. 810 Услуге рекреације и спорта		**185.361.000,00**	**185.361.000,00**	**0,00**	**0,00**
Функц. клас. 820					
4	ГРАДСКА УПРАВА	159.515.000,00	159.515.000,00	0,00	0,00
Укупно за функц. клас. 820 Услуге културе		**159.515.000,00**	**159.515.000,00**	**0,00**	**0,00**
Функц. клас. 830					
4	ГРАДСКА УПРАВА	31.000.000,00	31.000.000,00	0,00	0,00
Укупно за функц. клас. 830 Услуге емитовања и штампања		**31.000.000,00**	**31.000.000,00**	**0,00**	**0,00**
Функц. клас. 840					
4	ГРАДСКА УПРАВА	5.000.000,00	5.000.000,00	0,00	0,00
Укупно за функц. клас. 840 Верске и остале услуге заједнице		**5.000.000,00**	**5.000.000,00**	**0,00**	**0,00**
Функц. клас. 911					
4	ГРАДСКА УПРАВА	212.495.000,00	198.761.000,00	0,00	13.734.000,00
Укупно за функц. клас. 911 Предшколско образовање		**212.495.000,00**	**198.761.000,00**	**0,00**	**13.734.000,00**
Функц. клас. 912					
4	ГРАДСКА УПРАВА	84.247.000,00	84.247.000,00	0,00	0,00
Укупно за функц. клас. 912 Основно образовање		**84.247.000,00**	**84.247.000,00**	**0,00**	**0,00**
Функц. клас. 920					
4	ГРАДСКА УПРАВА	64.194.000,00	64.194.000,00	0,00	0,00
Укупно за функц. клас. 920 Средње образовање		**64.194.000,00**	**64.194.000,00**	**0,00**	**0,00**

ПЛАН РАСХОДА ПО ПРОЈЕКТИМА

За период: 01.01.2022-31.12.2022

Назив пројекта		**Износ у динарима**
Програм 0501	**ЕНЕРГЕТСКА ЕФИКАСНОСТ И ОБНОВЉИВИ ИЗВОРИ ЕНЕРГИЈЕ**	
0501-4001	Јавно приватно партнерство које обухвата замену постојећих котлова на лож уље котловима на био масу и уговорено испоручивање топлотне енергије у објектима основног и средњег образовања	20.000.000,00
0501-4002	Јавно приватно партнетство Реконструкција система јавног осветљења на територији Града Пирота	41.210.000,00
0501-5001	Реконструкција и енергетска санација Опште Болнице Пирот	30.000.000,00
Укупно за програм: 0501	**ЕНЕРГЕТСКА ЕФИКАСНОСТ И ОБНОВЉИВИ ИЗВОРИ ЕНЕРГИЈЕ**	**91.210.000,00**
Програм 0602	**ОПШТЕ УСЛУГЕ ЛОКАЛНЕ САМОУПРАВЕ**	
0602-4001	Партиципативно буџетирање	1.100.000,00
0602-4002	Подршка првацима и подстицај најбољим ученицима	650.000,00
0602-4003	Награде ученицима који су освојили једно од прва три места на републичким такмичењима	700.000,00
0602-4004	Матурантска парада	350.000,00
0602-4005	Ткачка колонија	450.000,00
0602-4006	Обележавање Славе Града и других верских празника	350.000,00
0602-4007	Активности резервних војних старешина	550.000,00
0602-4008	Успостављање локалних стратешких, финансијских и институционалних механизама за инкузију рома	500.000,00
0602-4009	Сајам пиротске пеглане кобасице	400.000,00
0602-4010	Подршка верским заједницама	5.000.000,00
0602-4012	Реформа пореза на имовину	500.000,00
0602-4013	Подршка организацијама у реализацији активности у оквиру Пиротског културног лета	1.500.000,00
0602-4014	Сајам ћилимарства	500.000,00
0602-5001	ИПА Спортске активности за младе - будућност за све у прекограничном региону	41.000,00
Укупно за програм: 0602	**ОПШТЕ УСЛУГЕ ЛОКАЛНЕ САМОУПРАВЕ**	**12.591.000,00**
Програм 1201	**РАЗВОЈ КУЛТУРЕ И ИНФОРМИСАЊА**	
1201-4001	Програми за децу и младе	190.000,00
1201-4002	Ревија малих форми	650.000,00
1201-4004	Сајам књига и графика	2.700.000,00
1201-4006	Дочек Нове године	40.000,00

1201-4007 Међународни фолклорни фестивал	500.000,00
Укупно за програм: 1201 РАЗВОЈ КУЛТУРЕ И ИНФОРМИСАЊА	**4.080.000,00**
Програм 1801 ЗДРАВСТВЕНА ЗАШТИТА	
1801-4001 Унапређење здравствене заштите кроз финансирање специјализаната	415.000,00
Укупно за програм: 1801 ЗДРАВСТВЕНА ЗАШТИТА	**415.000,00**
Програм 2101 ПОЛИТИЧКИ СИСТЕМ ЛОКАЛНЕ САМОУПРАВЕ	
2101-4001 Спровођење избора за савете месних заједница	1.800.000,00
Укупно за програм: 2101 ПОЛИТИЧКИ СИСТЕМ ЛОКАЛНЕ САМОУПРАВЕ	**1.800.000,00**
Укупно за БК 0 БУЏЕТ ГРАДА ПИРОТА	**110.096.000,00**

III РЕКАПИТУЛАЦИЈА

Средства буџета у износу од 1.907.543.000,00 динара, средства из сопствених извора и износу од 0,00 динара и средства из осталих извора у износу од 20.234.000,00 динара, утврђена су и распоређена по програмској класификацији, и то:

рограм / ПА / пројекат	Шифра	Основ	Опис	Циљ	Индикатор	редност у2020.	Очекиван авредност у2021.	Циљна вредност у2022.	Циљна вредност у 2023.	Циљна вредност у2024.	Средства из буџета 01	Средства из сопствених извора 04	Средства из осталих извора	Укупно	Извор верификације	Одговорно лице
1	2	3	4	5	6	7	8	9	10	11	12	13	14	15	16	17
1 - СТАНОВАЊЕ, УРБАНИЗАМ И ПРОСТОРНО ПЛАНИРАЊЕ	**1101**	**Закон о буџетском систему, Закон о планирању и изградњи**	**израда пројектно техничке документацијеи стручни надзор**	**Просторни развој у складуса плановима**	**Проценат покривености територије урбанистичком планском документацијом**	**60.00**	**70**	**80**	**90**	**90**	**52.400.000,00**	**0,00**	**0,00**	**52.400.000,00**	**ИНТЕРНА ЕВИДЕНЦИЈА**	**Славиша Свиларов**
Просторни и урбанистички планирање	0001	Закон о буџетско систему, Закон о планирању и изградњи	Израда пројектно-техничке документације и стручни надзор	Повећање покривености територије планском иурбанистичком документацијом	Број усвојених планова генералне регулације у односу на број предвиђених планова вишег реда	2	2	2	2	2	52.400.000,00	0,00	0,00	52.400.000,00	ОДЛУКА СКУПШТИНЕ ГРАДА	Славиша Свиларов, директор
2 - КОМУНАЛНЕ ДЕЛАТНОСТИ	**1102**	**Закон о комуналним делатностима (СЛ.гласник РС.бр.88/2011, 104/2016,95/2018)**	**Пружање комуналних услуга од значаја за остварење животних потреба физичких и правних лица код којихје јединица локалне самоуправе дужна да створи услове за обезбеђење одговарајућег квалитета, обима, доступности**	**Повећање покривености територије комуналним делатностима одржавања јавних зелених површина, одржавања чистоће на површинама јавне намене и зоохигијене**	**Број м2 површина јавне намене где се одржава чистоћа у односу на укупан број м2 јавне намене**		**95**	**98**	**100**	**100**	**115.000.000,00**	**0,00**	**0,00**	**115.000.000,00**	**ИНТЕРНА ЕВИДЕНЦИЈА**	**Бојан Пешић, начелник**
Управљање/одржавање јавним осветљењем	0001	Закон о комуналним делатностима	реконструкција мреже јавне расвете што има за циљ побољшање квалитета живота становника на територији града Пирота	Ефикасно и рационално спровођење јавног осветљења и минималаннегативан утицај на животну средину	Удео енергетски ефикасних сијалица у укупном броју сијалица јавног осветљења	85.00	90	95	100	100	20.000.000,00	0,00	0,00	20.000.000,00	ИНТЕРНА ЕВИДЕНЦИЈА	Бојан Ивковић
рограм / ПА /						**редност у2020.**	**Очекиван**	**Циљна**	**Циљна**	**Циљна**	**Средства из**	**Средства из**	**Средства**		**Извор**	

пројекат	Шифра	Основ	Опис	Циљ	Индикатор		авредност у2021.	вредност у2022.	вредност у 2023.	вредност у2024.	буџета 01	сопствених извора 04	из осталих извора	Укупно	верификације	Одговорно лице
1	2	3	4	5	6	7	8	9	10	11	12	13	14	15	16	17
Одржавање чистоће на површинама јавне намене	0003	Закон о комуналним делатностима (Сл. гласник РС.бр88/2011)	чишћење и прање улица,одржавање паркова, зимска служба одржавања, одржавање јавних тоалета	Максимална могућа покривеност насеља и територије услугама одржавања чистоће јавних површина	Степен покривености територије услугама одржавања чистоће јавно-прометних површина (број улица које се чисте у односу на укупан број улица у граду/општини)	97.50	98	98,50	98,50	98,50	80.000.000,00	0,00	0,00	80.000.000,00	ЗАПИСНИК КОМУНАЛНЕ ИНСПЕКЦИЈЕ	Бобан Толић, директор
Прозводња и дистрибуција топлотне енергије	0007	Трилатерни уговор о коришћењу средстава КфW фаза ИИИ од 07.02.2008. године и КфW фаза ИВ од 30.04.2012. године, потписници: Влада РС (Министарсв финансија и Министарсво рударства и енергетике), СО Пирот, ЈКПГрадска топлана Пирот	Набавка опреме и услуга намењних рехабилитацији модернизацији локалног система грејања	Оптимална покривеност корисника и територије услугама даљинског грејањаи развој дистрибутивног система	Степен покривености корисника услугом даљинског грејања (број услужених домаћинстава у односу на укупни број домаћинстава у граду/општини)	18.00	18	19	19	19	15.000.000,00	0,00	0,00	15.000.000,00	ЕВИДЕНЦИЈА КОРИСНИКА УСЛУГЕ ГРЕЈАЊАИ БРОЈ ИСПОСТАВЉЕНИХ РАЧУНА	Братислав Ђирић, директор
				Адекватан квалитет пружених услуга уз рационално спровођење даљинског грејања	Проценат корисника код којих се обрачун врши по утрошеној топлотној енергији	90.00	95	95	100	100					ИНТЕРНА ЕВИДЕНЦИЈА	
З - ЛОКАЛНИ ЕКОНОМС КИРАЗВОЈ	**1501**	**Закон о локалној самоуправи, Локалниакциони план за запошљавање**	**повећање запосленостикроз стварање повољног пословног амбијента, смањење сиромаштва кроз запошљавање маргинализованих и теже упошљивих категорија**	**Повећање запосленостина територији града/општине**	**Број становника града/општине који су запослени на новим радним местима, а налазили су се на евиденцији НСЗ (разврстаних по полу и старости)**	**130.00**	**130**	**140**	**140**	**140**	**23.250.000,00**	**0,00**	**0,00**	**23.250.000,00**	**ЕВИДЕНЦИЈАНСЗ**	**Марија Ђошић**
рам / ПА / пројекат	**Шифра**	**Основ**	**Опис**	**Циљ**	**Индикатор**	**редност у2020.**	**Очекиван авредност у2021.**	**Циљна вредност у2022.**	**Циљна вредност у 2023.**	**Циљна вредност у2024.**	**Средства из буџета 01**	**Средства из сопствених извора 04**	**Средства из осталих извора**	**Укупно**	**Извор верификације**	**Одговорно лице**
1	2	3	4	5	6	7	8	9	10	11	12	13	14	15	16	17
Унапређење привредног и инвестиционог амбијента	0001	Закон о социјално - економском савету, Споразум о оснивању Социјално-економског савета Града Пирота	Савет разматра питања развоја и унапређења квалитетног преговарања, утицаја економске политике и мера за њено спровођење на социјални развој и стабилност	Унапређење административних поступака и развој адекватних сервиса и услугаза пружање подршке постојећој привреди	Број унапређених процедура ради лакшег пословања привреде на локалном нивоу		1	1	1	1	300.000,00	0,00	0,00	300.000,00	ИНТЕРНА ЕВИДЕНЦИЈА	Јован Мијалковић, председавајући Социјално-економског савета
Унапређење привредног и инвестиционог амбијента	0001	Одлука СО о оснивањуЗИП Центра за младе, Акциони план за запошљавање	Унапређење привредног инвестиционог амбијента	Успостављање функционалне пословне инфраструктуре	Број корисника технолошких паркова, бизнис инкубатора и сл.	27.00	27	27	27	27	1.200.000,00	0,00	0,00	1.200.000,00	ИНТЕРНА ЕВИДЕНЦИЈА	Мира Златков
Унапређење			промоција научних радова,													

е привредног и инвестиционог амбијента	0001	Закон о привредним коморама	прекограничне сарадње и анализа утицаја индустријализације нарегионални развој	промоција научних радова, прекограничне сарадње и анализа утицаја индустријализације на регионални развој	Број одржаних научних конференција		1	1	1	1	250.000,00	0,00	0,00	250.000,00	ИЗВЕШТАЈ О РЕАЛИЗОВАНОЈ АКТИВНОСТИ	Драган Костић
Мере активне политике запошљавања	0002	Закон о локалној самоуправи, Локални план за запошљавање за 2021-2023. годину	стручна пракса и оспособљавање незапослних лица за самостални рад у струци, самозапошљавање уз оснивање неког облика предузетништва, запошљавање лица из категорије теже запошљених на новооснованим радним местима	Повећање броја запослених кроз мере активне политике запошљавања	Број новозапослених кроз реализацију мера активне политике запошљавања	140	115	122	122	120	19.500.000,00	0,00	0,00	19.500.000,00	ЕВИДЕНЦИЈА НСЗ	Ненад Петровић,члан Локалног савета за запошљавање из локалне самоуправе
					Број новозапослених жена кроз реализацију мера активне политике запошљавања	60	40	50	50	50					ЕВИДЕНЦИЈА НСЗ	
Подршка економском развоју и промоцији	0003	Уговор о сарадњи између Града Пирота и пословних банака	Субвенционисање камате на кредите које пословне банке одобравају постојећим	Успостављање механизама за финансијску подршку производним предузећима и предузетницима/предузетни	Број подржаних МСПП који су модернизовали и/или	25.00	15	15	15	15	2.000.000,00	0,00	0,00	2.000.000,00	УГОВОРИ	Ненад Петровић
рограм / ПА / пројекат	**Шифра**	**Основ**	**Опис**	**Циљ**	**Индикатор**	**редност у2020.**	**Очекивана вредност у2021.**	**Циљна вредност у2022.**	**Циљна вредност у 2023.**	**Циљна вредност у2024.**	**Средства из буџета 01**	**Средства из сопствених извора 04**	**Средства из осталих извора**	**Укупно**	**Извор верификације**	**Одговорно лице**
1	**2**	**3**	**4**	**5**	**6**	**7**	**8**	**9**	**10**	**11**	**12**	**13**	**14**	**15**	**16**	**17**
предузетништва			предузетницима и микроа малим привредним друштвима	цама који послују на територији града/општине за развој нових производа и проширење производње	прошириле своје капацитете (број МСПП где су жене власнице)											
4 - РАЗВОЈ ТУРИЗМА	**1502**	**Закон о локалној самоуправи, Закон обуџетском систему, Закон о туризму**	**Програм развоја туризма представља део укупног будућег привредног развоја града Пирота, стварање квалитетних услова за прихват и смештај гостију, побољшање квалитета туристичке инфраструктуре, промоција туристичких производа и дестинације.**	**Повећање смештајних капацитета туристичкепонуде**	**Број новорегистрованих кревета**		**768**	**818**	**818**	**818**	**21.130.000,00**	**0,00**	**0,00**	**21.130.000,00**		**Бојан Ранђеловић, члан Градског већа**
Управљање развојем туризма	0001	Закон о локалној самоуправи, Закон о туризму, програм развоја туризма града Пирота 2018-2022.	Доношење годишњег плана и програма рада, могућност коришћења подстицајних програмаизградње туристичке инфраструктуре, развој рецептитивног туризма, већи број програмских садржаја и проширен систем сеоских категорисаних кућа и лежаја	Повећање квалитета туристичке понуде и услуге	Број уређених и на адекватан начин обележених (туристичка сигнализација) туристичких локалитета у граду/општини у односу на укупан број локалитета	3.00	3.00	3.00	3.00	3.00	16.460.000,00	0,00	0,00	16.460.000,00	ИЗВЕШТАЈ ОРАДУ	Братислав Златков
				Повећање броја посетилаца	Број посетилаца женске популације у односу на мушку у СРЦ Дојкинци		60	60	60	60					Извештај о раду ТО Пирот	
Промоција туристичке понуде	0002	Закон о локалној самоуправи, Закон о туризму и угоститељству, Закон о буџетском систему	Подстицај програма изградње туристичке инфраструктуре, развојрецептивног туризма, већи број програмског садржаја	Адекватна промоција туристичке понуде града/општине на циљанимтржиштима	Број догађаја који промовишу туристичку понуду града/општине у земљи и/или иностранству на којима учествује ТО града/општине	5.00	5.00	5	5	5	4.670.000,00	0,00	0,00	4.670.000,00	ИЗВЕШТАЈ ОРАДУ	Братисалав Златков, директор

рам / ПА / пројекат	Шифра	Основ	Опис	Циљ	Индикатор	редност у2020.	Очекиван авредност у2021.	Циљна вредност у2022.	Циљна вредност у 2023.	Циљна вредност у2024.	Средства из буџета 01	Средства из сопствених извора 04	Средства из осталих извора	Укупно	Извор верификације	Одговорно лице
1	2	3	4	5	6	7	8	9	10	11	12	13	14	15	16	17
5 - ПОЉОПРИВРЕДА И РУРАЛНИ РАЗВОЈ	**0101**	**Закон о локалној самоуправи, Закон о буџетеком систему, Статут града, Закон о пољопривреди и руралном развоју**	**развој пољопривреде**	**Унапређење конкурентности произвођача**	**Проценат наводњаване површине у односу на укупну површину коришћеног пољопривредног земљишта (КПЗ)**	**1.20**	**1.2**	**1.5**	**1.5**	**1.5**	**56.000.000,00**	**0,00**	**0,00**	**56.000.000,00**	**ИЗВЕШТАЈ АКРЕДИТОВАНОГ ЗАВОДА**	**Видојко Панајотовић, помоћник градоначелника**
Мере подршке руралном развоју	0002	Закон о локалној самоуправи, Закон о буџетском сиситему и Статут Града Пирота, Закон о пољопривредноми руралном развоју	развој пољопривреде	Унапређење руралног развоја	Број регистрованих газдинстава чији су власници жене у односу на укупан број		0	10	10,50	10,50	56.000.000,00	0,00	0,00	56.000.000,00	ИЗВЕШТАЈ ОРАДУ	Весна Лазаревић, Милан Цветковић
					Број регистрованих пољопривредних газдинстава која су корисници мера руралног развоја у односу на укупан број пољопривредних газдинстава	40.70	41,10	41.10	41,30	41,30					ИЗВЕСТАЈ О РАДУ	
6 - ЗАШТИТА ЖИВОТНЕ СРЕДИНЕ	**0401**	**Закон о заштити животне средине, Законо локалној самоуправи**	**унапређење и заштита животне средине спровођењем континуалне контроле и праћења животне средине, предузимањем мера и активности које имају за циљ смањење негативних утицаја и подизање квалитета животне средине**	**Унапређење квалитетаелемената животне средине**	**Број дана у току године с прекорачењем граничних вредности квалитета ваздуха**	**15.00**	**15**	**15**	**15**	**15**	**1.950.000,00**	**0,00**	**0,00**	**1.950.000,00**	**ИЗВЕШТАЈ АКРЕДИТОВАНОГ ЗАВОДА**	**Бојан Пешић, начелник**
Праћење квалитета елемената животне средине	0002	Закон о заштити животне средине, Закон о локалној самоуправи	Средства се користе намански за унапређењеи заштиту животне средине спроводјењем континуалне конторле праћења животне средине, предузимањем мера и активности које имају за циљ смањење негативних утицаја иподизање квалитета	Праћење у складу са прописаним законскимобавезама	Број урађених мониторинга	3.00	3	3	3	3	1.950.000,00	0,00	0,00	1.950.000,00	ИЗВЕШТАЈ АКРЕДИТОВАНОГ ЗАВОДА	Бојан Пешић, начелник одељења за урбанизам, стамбено комуналне послове, градјевинарство и инспекцијске послове
рам / ПА / пројекат	Шифра	Основ	Опис	Циљ	Индикатор	редност у2020.	Очекиван авредност у2021.	Циљна вредност у2022.	Циљна вредност у 2023.	Циљна вредност у2024.	Средства из буџета 01	Средства из сопствених извора 04	Средства из осталих извора	Укупно	Извор верификације	Одговорно лице
1	2	3	4	5	6	7	8	9	10	11	12	13	14	15	16	17
			животне средине													
7 - ОРГАНИЗАЦИЈА САОБРАЋАЈАИ САОБРАЋАЈНА ИНФРАСТРУКТУРА	**0701**	**Закон о јавним путевима, Закон о планирању и изградњи,Закон о јавним набавкама, Закон о безбедности саобраћаја на путевима**	**редовно, зимско и ургентно одржавање улица и локалних путева, одржавање некатегорисаних путеваи пружних прелаза, пресвлачење улица у граду и селима, унапређење безбедности саобраћаја**	**Развијеност инфраструктуре у контексту доприноса социо економском развоју**	**Дужина изграђених саобраћајница које су у надлежности града/општине(у км)**	**310.00**	**320**	**330**	**330**	**330**	**286.953.000,00**	**0,00**	**0,00**	**286.953.000,00**	**ИНТЕРНА ЕВИДЕНЦИЈА**	**Александар Ђирић, члан градског већа**
Управљање и одржавање саобраћајне	0002	Закон о јавним путевима, Закон о планирању и изградњи, Закон о јавнимнабавкама,	редовно одржавање путева и улица, зимско одржавање улица и локалних путева, ургентно	Одржавање квалитета путнемреже кроз реконструкцију и редовно одржавање асфалтног покривача	Проценат саниираних путева од укупнедужине путне мреже која захтева санацију и/или реконструкцију	30.00	30	30	20	20	234.863.000,00	0,00	0,00	234.863.000,00	ИНТЕРНА ЕВИДЕНЦИЈА	Александар Ђирић

инфраструктуре		Закон о безбедносити саобраћајана путевима	одржавање, одржавање некатегорисаних путева,одржавање пружних прелаза, пресвлачење улица у граду и селима													
Јавни градски и приградски превоз путника	0004	Закон о социјалној заштити, Закључак Општинског већа Бр. ИИ-06/104-2014	предвиђене субвенције ради обезбеђивања бесплатног превоза за особе старије од 65 година у градском и приградском саобраћају	Максимална могућа покривеност корисника и територије услугама јавногпревоза	Проценат покривености грађана услугом јавног превоза (број грађана који живе у насељима где постоји организован јавни превоз односу на укупни број грађана у граду/општини)	11.00	12	12	12	12	40.000.000,00	0,00	0,00	40.000.000,00	БРОЈ ИЗДАТИХ ЛЕГИТИМАЦИЈА	Бојан Пешић, начелник
Унапређење безбедности саобраћаја	0005	Закон о јавним путевима,закон о планирању и изградњи, Закон о безбедности саобраћаја на путевима	Унапређење безбедности саобраћаја на територији града Пирота	Опремање и одржавање саобраћајне сигнализације	Дужина хоризонталне саобраћајне сигнализације		14,50	55	55	55	12.090.000,00	0,00	0,00	12.090.000,00	Програм рада Савета за безбедност саобраћаја града Пирота	Слободан Ранчић
				Реализација радионица за унапређење саобраћајног образовања и васпитања	Број реализованих радионица		5	5	6	6					Програм рада Савета за безбедност саобраћаја града Пирота	
рограм / ПА / пројекат	**Шифра**	**Основ**	**Опис**	**Циљ**	**Индикатор**	**редност у2020.**	**Очекивана вредност у2021.**	**Циљна вредност у2022.**	**Циљна вредност у 2023.**	**Циљна вредност у2024.**	**Средства из буџета 01**	**Средства из сопствених извора 04**	**Средства из осталих извора**	**Укупно**	**Извор верификације**	**Одговорно лице**
1	**2**	**3**	**4**	**5**	**6**	**7**	**8**	**9**	**10**	**11**	**12**	**13**	**14**	**15**	**16**	**17**
				Промотивне кампање за унапређење безбедности саобраћаја	Број промотивних кампања у којима учествујеили организује град Пирот		5	5	5	5					Програм рада Савета за безбедност саобраћаја града Пирота	
8 - ПРЕДШКОЛСКО ВАСПИТАЊЕ	**2002**	**Закон о предшколском васпитању, Закон о буџетском систему**	**реализацијом овог програма тежи се постизању потпуног обухвата деце од јаслених до предшколских група**	**Повећање обухвата децепредшколским васпитањем и образовањем**	**Проценат уписане деце у односу на број укупно пријављене деце**		**96**	**97**	**98**	**99**	**198.761.000,00**	**0,00**	**13.734.000,00**	**212.495.000,00**	**ИНТЕРНА ЕВИДЕНЦИЈА**	**Милица Голубовић, помоћник градоначелника**
Функционисањеи остваривање предшколског васпитања и образовања	0002	закон о предшколском васпитању и образовању	дневни боравак деце одјаслених до предшколских група, полудневни боравак за предшколске групе и скраћени боравак	Обезбеђени адекватни услови за васпитно- образовни рад са децом уз повећан обухват	Просечан бројдеце у групи (јасле, предшколски, припремни предшколски програм/ППП)		25	25	25	25	198.761.000,00	0,00	13.734.000,00	212.495.000,00	ИНТЕРНА ЕВИДЕНЦИЈА	Оливера Вуковојац
					Процент деце ослобођене од пуне цене услугеу односу на укупан број деце		8,85	9	9	9					РЕСЕЊА О ОСЛОБАЂАЊУОД ПЛАЋАЊА	
				Унапређење квалитета предшколског образовања и васпитања	Број објеката у којима су извршена инвестициона улагања на годишњем нивоу, у односуна укупан број објеката ПУ		66	50	50	50					ИНТЕРНА ЕВИДЕНЦИЈА	
9 - ОСНОВНО ОБРАЗОВА	**2003**	**Закон о основама образовања, Посебан колективни уговор за запослене у**	**Доступност основног образовања свој деци са територије града**	**Унапређење доступности основног образовања дециз осетљивих група**	**Број објеката који су прилагодили простор за децуса инвалидитетом у односу на укупан број објеката основних школа**		**85**	**86**	**86**	**86**	**84.247.000,00**	**0,00**	**0,00**	**84.247.000,00**	**Евиденција стручне службе**	**Милица Голубовић, Помоћник градоначелника за ванпривреду**

ЊЕ		основним и средњим школама, Закон о буџетском систему														
грам / ПА / пројекат	**Шифра**	**Основ**	**Опис**	**Циљ**	**Индикатор**	**редност у2020.**	**Очекивана вредност у2021.**	**Циљна вредност у2022.**	**Циљна вредност у 2023.**	**Циљна вредност у2024.**	**Средства из буџета 01**	**Средства из сопствених извора 04**	**Средства из осталих извора**	**Укупно**	**Извор верификације**	**Одговорно лице**
1	**2**	**3**	**4**	**5**	**6**	**7**	**8**	**9**	**10**	**11**	**12**	**13**	**14**	**15**	**16**	**17**
Реализација делатности основног образовања	0001	Закон о основном образовању	Доступнстосновног образовања свој дециград	Унапређење квалитета образовања и васпитања у основним школама	Број стручних лица која су добила најмање24 бода за стручно усавршавање кроз учешће на семинарима на годишњем нивоу		82	84	85	85	27.240.000,00	0,00	0,00	27.240.000,00	ИНТЕРНА ЕВИДЕНЦИЈА	Тугомир Цветковић, директор
Реализација делатности основног образовања	0001	Закон о основама система образовања и васпитања, Закон буџетском систему	Доступност основног образовања свој дециграда	Унапређење квалитета образовања и васпитања у основним школама	Број стручних лица која су добила најмање24 бода за стручно усавршавање кроз учешће на семинарима на годишњем нивоу		72	72	72	72	14.675.000,00	0,00	0,00	14.675.000,00	ИНТЕРНА ЕВИДЕНЦИЈА	Марјан Ранчић, директор
Реализација делатности основног образовања	0001	Закон о основама образовања и васпитања,Закон о буџетском систему	Доступност основог образовања свој дециграда	Унапређење квалитета образовања и васпитања у основним школама	Број стручних лица која су добила најмање24 бода за стручно усавршавање кроз учешће на семинарима на годишњем нивоу		60	60	60	60	13.555.000,00	0,00	0,00	13.555.000,00	ИНТЕРНА ЕВИДЕНЦИЈА	Наташа Бранковић, директор
Реализација делатности основног образовања	0001	Закон о основном образовању и васпитању,Закон о буџетском систему	Активности које се односе на повећање активности и интересовање ученика за ваннаставне активности ученика, побољшање доступности оснвног образовања деци са сметњама у развоју	Унапређење квалитета образовања и васпитања у основним школама	Број стручних лица која су добила најмање24 бода за стручно усавршавање кроз учешће на семинарима на годишњем нивоу		85	90	90	90	13.450.000,00	0,00	0,00	13.450.000,00	ИНТЕРНА ЕВИДЕНЦИЈА	Олгица Најдановић, директор
грам / ПА / пројекат	**Шифра**	**Основ**	**Опис**	**Циљ**	**Индикатор**	**редност у2020.**	**Очекивана вредност у2021.**	**Циљна вредност у2022.**	**Циљна вредност у 2023.**	**Циљна вредност у2024.**	**Средства из буџета 01**	**Средства из сопствених извора 04**	**Средства из осталих извора**	**Укупно**	**Извор верификације**	**Одговорно лице**
1	**2**	**3**	**4**	**5**	**6**	**7**	**8**	**9**	**10**	**11**	**12**	**13**	**14**	**15**	**16**	**17**
Реализација делатности основног образовања	0001	Закон о буџетском систему, Закон о основама образовања и васпитања	Доступност образовања деци са посебним потребама	Унапређење квалитета образовања и васпитања у основним школама	Број стручних лица која су добила најмање24 бода за стручно усавршавање кроз учешће на семинарима на годишњем нивоу		47	47	47	47	9.489.000,00	0,00	0,00	9.489.000,00	ИНТЕРНА ЕВИДЕНЦИЈА	Весна Тодоровић, директор
Реализација делатности основног образовања	0001	Закон о буџетском систему, Закон о основама образовања и васпитања	Доступност музичког образовања деци града која искажу потребе и потенцијале за ову	Унапређење квалитета образовања и васпитања у основним школама	Број стручних лица која су добила најмање24 бода за стручно усавршавање кроз учешће на семинарима на годишњем нивоу		17	17	17	17	5.838.000,00	0,00	0,00	5.838.000,00	ИНТЕРНА ЕВИДЕНЦИЈА	Марија Мијалковић, директор

			врстуобразовања													
10 - СРЕДЊЕ ОБРАЗОВАЊЕ	**2004**	**Закон о основама образовања, Посебан колективни уговор за запослене у основним и средњим школама, Закон о буџетском систему**	**Доступност средњег образовања у складу са прописаним стандардима и потребама**	**Унапређење доступностисредњег образовања**	**Број објеката који су прилагодили простор за децуса инвалидитетом у односу на укупан број објеката средњих школа**		**80**	**90**	**90**	**90**	**64.194.000,00**	**0,00**	**0,00**	**64.194.000,00**	**ИНТЕРНА ЕВИДЕНЦИЈА**	**Милица Голубовић, Помоћник градоначелника за ванпривреду**
Реализација делатности средњег образовања	0001	Закон о основама образовања, Закон обуџетском систему	Доступност средњег образовања у складу са прописаним стандардима и потребама за образовним профилима	Унапређење квалитета образовања у средњим школама	Број запослених који су добили најмање 24 бодаза стручно усавршавање кроз учешће на семинарима на годишњем нивоу		33	30	32	34	6.800.000,00	0,00	0,00	6.800.000,00		Ненад Ђорђевић, директор

ограм / ПА / пројекат	**Шифра**	**Основ**	**Опис**	**Циљ**	**Индикатор**	**редност у2020.**	**Очекиван авредност у2021.**	**Циљна вредност у2022.**	**Циљна вредност у 2023.**	**Циљна вредност у2024.**	**Средства из буџета 01**	**Средства из сопствених извора 04**	**Средства из осталих извора**	**Укупно**	**Извор верификације**	**Одговорно лице**
1	**2**	**3**	**4**	**5**	**6**	**7**	**8**	**9**	**10**	**11**	**12**	**13**	**14**	**15**	**16**	**17**
Реализација делатности средњег образовања	0001	Закон о основама образовања, Закон обуџетском систему	Доступност средњег образовања у складу са прописаним стандардима и потребама за образовним профилима	Унапређење квалитета образовања у средњим школама	Број запослених који су добили најмање 24 бодаза стручно усавршавање кроз учешће на семинарима на годишњем нивоу		39	54	54	54	14.000.000,00	0,00	0,00	14.000.000,00	ИНТЕРНА ЕВИДЕНЦИЈА	Марјан Ћирић, директор
Реализација делатности средњег образовања	0001	Закон о основама образовања, Закон обуџетском систему	повећање броја ученика и унапређење квалитета образовања	Унапређење квалитета образовања у средњим школама	Број запослених који су добили најмање 24 бодаза стручно усавршавање кроз учешће на семинарима на годишњем нивоу		60	60	60	60	15.952.000,00	0,00	0,00	15.952.000,00	ИНТЕРНА ЕВИДЕНЦИЈА	Ивана Костадиновић
Реализација делатности средњег образовања	0001	Закон о основама образовања, Закон обуџетском систему	квалитетан сиситем образовања и васпитања	Унапређење квалитета образовања у средњим школама	Број запослених који су добили најмање 24 бодаза стручно усавршавање кроз учешће на семинарима на годишњем нивоу		12	25	25	25	21.400.000,00	0,00	0,00	21.400.000,00	ИНТЕРНА ЕВИДЕНЦИЈА	Милан Божић, директор
Реализација делатности средњег образовања	0001	Закон о основама образовања, Закон обуџетском систему	тежи се повећању квалитета профила којапружа ова школа	Унапређење квалитета образовања у средњим школама	Број запослених који су добили најмање 24 бода за стручно усавршавање кроз учешће на семинарима на годишњем нивоу		23	25	25	25	6.042.000,00	0,00	0,00	6.042.000,00	ИНТЕРНА ЕВИДЕНЦИЈА	Драгослав Манчић, директор

ограм / ПА /пројекат	**Шифра**	**Основ**	**Опис**	**Циљ**	**Индикатор**	**редност у2020.**	**Очекивана вредност у2021.**	**Циљна вредност у2022.**	**Циљна вредност у 2023.**	**Циљна вредност у2024.**	**Средства из буџета 01**	**Средства из сопствених извора 04**	**Средства из осталих извора**	**Укупно**	**Извор верификације**	**Одговорно лице**
1	**2**	**3**	**4**	**5**	**6**	**7**	**8**	**9**	**10**	**11**	**12**	**13**	**14**	**15**	**16**	**17**

11 - СОЦИЈАЛНАИ ДЕЧЈА ЗАШТИТА	**0902**	**закон о локалној самоуправи, Стратегијао социјалној заштити, Локални акциони план за децу**	**унапређење квалитета живота социјално угрожене популације**	**Повећање доступности права и услуга социјалне заштите**	**Проценат корисника мера и услуга социјалне и дечје заштите који се финансирају из буџета града/општине у односу на број становника**		**2**	**2**	**2**	**2**	**87.812.000,00**	**0,00**	**6.500.000,00**	**94.312.000,00**	**ИНТЕРНА ЕВИДЕНЦИЈА**	**Милица Голубовић, помоћник градоначелника**
				Повећање доступности права и механизама социјалне заштите за женеу локалној заједници	**Удео жена корисница социјлних помоћи у укупном броју корисника социјалне помоћи**		**50**	**50**	**50**	**50**					**ИНТЕРНА ЕВИДЕНЦИЈА**	
Једнократне помоћи и други облици помоћи	0001	закон о локалној самоуправи, закон о социјалној заштити	обезбеђивање одрживих стамбених економских решења избаглица	Унапређење положаја избеглих и расељених лица	број корисника		28	28	28	28	300.000,00	0,00	0,00	300.000,00	ОДЛУКА	Сава Костић, начелник за ванпривреду
Обнављање делатности установа социјалне заштите	0005	Закон о локалној самоуправи, Одлука о социјалној заштити	пружање услуге становништву у стању социјалне потребе - новчана социјална помоћ,додатак за помоћ и негу другог лица, смештај у установу социјалне заштите, оспособљавање за рад	Унапређење заштите сиромашних	Број грађана - корисника других мера материјалне подршке		1300	1300	1000	1000	14.700.000,00	0,00	0,00	14.700.000,00	БРОЈ ИЗДАТИХ РЕШЕЊА	Марија Васић
Дневне услуге у заједници	0016	Закон о локалној самоуправи, Закон о социјалној заштити, Одлука о социјалној заштити града Пирота	пружање услуга социјалне заштите	Унапређење доступности и ефикасности дневних услугау заједници за стара лица	Удео броја еквивалентних корисника по моделу интензивног пружања услугеу броју становника старијих од 65 година		60	60	60	60	5.600.000,00	0,00	3.250.000,00	8.850.000,00	ИНТЕРНА ЕВИДЕНЦИЈА	Сава Костић

Програм / ПА / пројекат	Шифра	Основ	Опис	Циљ	Индикатор	Вредност у2020.	Очекивана вредност у2021.	Циљна вредност у 2022.	Циљна вредност у2023.	Циљна вредност у 2024.	Средства из буџета 01	Средства из сопствених извора 04	Средства из осталих извора	Укупно	Извор верификације	Одговорно лице
1	2	3	4	5	6	7	8	9	10	11	12	13	14	15	16	17
Дневне услуге у заједници	0016	Закон о локалној самоуправи, закон о социјалној заштити, Одлука о социјалној заштити града Пирота	услуга социјалне заштитеза децу и породицу, подршка деци са сметњама у развоју	Унапређење доступности и ефикасности дневних услугау заједници за децу са сметњама у развоју	Број услуга		2	2	2	2	8.150.000,00	0,00	3.250.000,00	11.400.000,00	ОДЛУКА	Сава Костић, начелник за ванпривреду
					Број корисника услуга		35	35	35	35					ИНТЕРНА ЕВИДЕНЦИЈА	
Подршка реализацији програма Црвеног крста	0018	Закон о локалној самоуправи, Стратегија о социјалној заштити, Локални план акције за децу, закон о Црвеном крсту Србије	социјална и здравствена активност, припрема за деловање у несрећама, служба тражења несталих	Социјално деловање-олакшавање људске патње пружањем неопходне ургентне помоћи лицима у невољи, развијањем солидарности међу људима, организовањем различитих облика	Број акција на прикупљању различитих врста помоћи		36	36	36	36	6.977.000,00	0,00	0,00	6.977.000,00	ИЗВЕШТАЈ ОРАДУ	Сања Станковић
					Број корисника народне кухиње(или број подељених оброка у народној кухињи)		600	600	600	600					ИНТЕРНА ЕВИДЕНЦИЈА	

				помоћи												
Подршка деци и породици са децом	0019	Закон о локалној самоуправи, закон о финансијској подршци породици са децом, Одлука о додатним правима у области друштвене бриге о деци	финансирање трошкова смештаја ученика у школским домовима, финансијска подршка породици са децом и смањење сиромаштва	Унапређење популационе политике	Број корисника (мушког пола)		0	180	230	280	38.285.000,00	0,00	0,00	38.285.000,00	ИНТЕРНА ЕВИДЕНЦИЈА	Сава костић, начелник Одељења за ванпривредне делатности
					Број корисника (женски пол)		0	550	500	450					ИНТЕРНА ЕВИДЕНЦИЈА	
					Број мера материјалне подршке намењен мерама локалне популационе политике (нпр. подршка материнству, подршка породиљама, накнада за новорођену децу)		6	7	7	7					ОДЛУКА	
Подршка деци и породици са децом	0019	Закон о локалној самоуправи, Одлука о стипендирању и другим врстама помоћи студентима и стручњацима са територије града Пирота	Финансијска помоћ студентима и стручњацима у даљем усавршавању; финансијска подршка породици са децом и смањење сиромаштва - бесплатне ужине	Обезбеђивање финансијске подршке за децу и породицу	Број студената и спортиста који примају финансијску помоћ		250	250	250	250	13.800.000,00	0,00	0,00	13.800.000,00	Решење о додели средстава	Сава Костић, начелник за ванпривреду
				Финансијска подршка за	Број деце која		10	7	7	7					ИНТЕРНА ЕВИДЕНЦИЈА	
Програм / ПА / пројекат	**Шифра**	**Основ**	**Опис**	**Циљ**	**Индикатор**	**редност у2020.**	**Очекивана вредност у2021.**	**Циљна вредност у 2022.**	**Циљна вредност у2023.**	**Циљна вредност у 2024.**	**Средства из буџета 01**	**Средства из сопствених извора 04**	**Средства из осталих извора**	**Укупно**	**Извор верификације**	**Одговорно лице**
1	**2**	**3**	**4**	**5**	**6**	**7**	**8**	**9**	**10**	**11**	**12**	**13**	**14**	**15**	**16**	**17**
				децу и породицу	примају подршку у односу на укупан број деце у граду											
					Број корисника - женски пол		300	350	300	280					ИНТЕРНА ЕВИДЕНЦИЈА	
					Број корисника - мушки пол		250	200	250	270					ИНТЕРНА ЕВИДЕНЦИЈА	
12 - ЗДРАВСТВЕНА ЗАШТИТА	**1801**	**Закон о здравственој заштити, Закон о буџетском систему**	**Унапређење примарне здравствене заштите кроз набавку, инвестиционо и текуће одржавање медицинске и немедицинске опреме, обезбеђење рада мртвозорске службе**	**Унапређење здравља становништва**	**Очекивано трајање живота становника града/општине**	**82.00**	**82**	**82**	**82**	**82**	**5.415.000,00**	**0,00**	**0,00**	**5.415.000,00**	**РЕПУБЛИЧКИ ЗАВОД ЗА СТАТИСТИКУ**	**Бојан Ранђеловић**
Функционисање установа примарне здравствене заштите	0001	Закон о здравственој заштити, Закон о буџетском систему	унапређење примарне здравствене заштите кроз издавање лекова на рецепт и кроз комерцијалну продају лекова и помагала	Унапређење доступности, квалитета и ефикасности примарне здравствене заштите	Проценат реализације планова инвестирања у објекте и опрему установа примарне здравствене заштите	70.00	80	90	90	90	1.000.000,00	0,00	0,00	1.000.000,00	ИЗВЕШТАЈ ОРАДУ	Слађана Златковић, директор
Функционисање установа примарне	0001	закон о здравственој	унапређење примарне здравствене	Унапређење доступности, квалитета и ефикасности примарне здравствене	Проценат реализације планова инвестирања у објекте и опрему установа примарне здравствене заштите	17.00	19	20	20	20	1.000.000,00	0,00	0,00	1.000.000,00	ИЗВЕШТАЈ ОРАДУ	Радован Илић,

здравствене заштите		заштити, Закон о буџетском систему	заштите кроз набавку, инвестиционо и текуће одржавање медицинске и немедицинске опреме	заштите												директор
Мртвозорство	0002	Закон о здравственој заштити, Закон о буџетском систему	обезбеђење рада мртвозорске службе	Утврђивање времена и узрока смрти за лица умрлаван здравствене установе	Број излазака на терен		540	540	540	540	3.000.000,00	0,00	0,00	3.000.000,00	Извештај Дома здравља	Радован Илић, директор
Унапређење	1801-4001	Закон о здравственој	повећање стручне	Повећање стручне	број	8.00	4	2	2	2	415.000,00	0,00	0,00	415.000,00	УГОВОРИ	Сава Костић,
Програм / ПА / пројекат	**Шифра**	**Основ**	**Опис**	**Циљ**	**Индикатор**	**редност у2020.**	**Очекивана вредност у2021.**	**Циљна вредност у 2022.**	**Циљна вредност у2023.**	**Циљна вредност у 2024.**	**Средства из буџета 01**	**Средства из сопствених извора 04**	**Средства из осталих извора**	**Укупно**	**Извор верификације**	**Одговорно лице**
1	**2**	**3**	**4**	**5**	**6**	**7**	**8**	**9**	**10**	**11**	**12**	**13**	**14**	**15**	**16**	**17**
здравствене заштите кроз финансирање специјализаната		заштити	оспособљености лекаракроз финансирање специјализаната	оспособљености лекара кроз финансирање специјализација	специјализаната											начелник за ванпривреду
13 - РАЗВОЈ КУЛТУРЕ И ИНФОРМИСАЊА	**1201**	**Закон о култури, Законо буџетском систему, Закон о раду**	**Очување, унапређење и представљање културног-историјског наслеђа, културне разноврсности, продукције и стваралаштва у локалној заједници. Остваривање права грађана информисање и унапређење јавног информисања.**	**Подстицање развоја културе**	**Број посетилаца програма који доприносе остваривању општег интереса у култури који суодржани на 1000 становника**		**28**	**29**	**30**	**30**	**189.015.000,00**	**0,00**	**0,00**	**189.015.000,00**	**Број посетилаца**	**Милица Голубовић, помочник градоначелника**
Функционисање локалних установа културе	0001	Закон о култури и библиотечко-информационој делатности	прикупљање, обрада, заштита, чување, представљање и давањена коришћење библиотечке грађе и извора информација	Обезбеђење редовног функционисања установа културе	Број запослених у установама културе у односуна укупан број запослених у ЈЛС	12.00	12	13	13	14	24.095.000,00	0,00	0,00	24.095.000,00	ИНТЕРНА ЕВИДЕНЦИЈА	Надица Костић, директор
Функционисање локалних установа културе	0001	закон о култури, Закон о буџетском сиситему	заштита покретних културних добара, уметничко - историјскихдела	Обезбеђење редовног функционисања установа културе	Број запослених у установама културе у односуна укупан број запослених у ЈЛС	12.00	12	13	13	14	22.715.000,00	0,00	0,00	22.715.000,00	ИНТЕРНА ЕВИДЕНЦИЈА	Саша Јовановић
Функционисање локалних установа културе	0001	Закон о култури, Закон о буџетском систему, Закон о раду	прикупљање, обрада, заштита, чување и представљање културне баштине грађанству Пирота	Обезбеђење редовног функционисања установа културе	Број запослених у установама културе у односуна укупан број запослених у ЈЛС	12.00	12	13	13	14	45.223.000,00	0,00	0,00	45.223.000,00	ИНТЕРНА ЕВИДЕНЦИЈА	Мишко Ћирић, директор
Програм / ПА / пројекат	**Шифра**	**Основ**	**Опис**	**Циљ**	**Индикатор**	**редност у2020.**	**Очекивана вредност у2021.**	**Циљна вредност у 2022.**	**Циљна вредност у2023.**	**Циљна вредност у 2024.**	**Средства из буџета 01**	**Средства из сопствених извора 04**	**Средства из осталих извора**	**Укупно**	**Извор верификације**	**Одговорно лице**
1	**2**	**3**	**4**	**5**	**6**	**7**	**8**	**9**	**10**	**11**	**12**	**13**	**14**	**15**	**16**	**17**
					Број											

Функционисање локалних установа културе	0001	Закон о култури, Закон о буџетском систему	прикупљање, сређивање, чување и објављивање архивске грађе	Обезбеђење редовног функционисања установа културе	запослених у установама културе у односуна укупан број запослених у ЈЛС	12.00	12	13	13	14	18.019.000,00	0,00	0,00	18.019.000,00	ИНТЕРНА ЕВИДЕНЦИЈА	Давор Лазаревић
Функционисање локалних установа културе	0001	Закон о култури, Закон о буџетском систему	организовање самосталних, колективних и тематских изложби ликовних и примењених уметника	Обезбеђење редовног функционисања установа културе	Број запослених у установама културе у односуна укупан број запослених у ЈЛС	12.00	12	13	13	14	9.200.000,00	0,00	0,00	9.200.000,00	ИНТЕРНА ЕВИДЕНЦИЈА	Радмила Влатковић, директор
				Повећање броја излагача	Број излагача мушког пола		14	14	14	15					Евиденција стручне службе	
					Број излагача женског пола		14	15	15	15					Евиденција стручне службе	
Функционисање локалних установа културе	0001	Закон о култури, Закон о буџетском систему	допринос популарисању позоришне уметности и подизање нивоа културнесвести	Обезбеђење редовног функционисања установа културе	Број запослених у установама културе у односуна укупан број запослених у ЈЛС	12.00	12	13	13	14	34.683.000,00	0,00	0,00	34.683.000,00	ИНТЕРНА ЕВИДЕНЦИЈА	Градимир Филиповић, директор
Остваривање и унапређивање јавног интереса у области јавног информисања	0004	Закон о локалној самоуправи, Закон о информисању и медијима	суфинансирање пројекатамедија ради остваривања општег интереса у области јавног информисања	Повећана понуда квалитетних медијских садржаја из области друштвеног живота локалне заједнице	Број програмских садржаја подржаних на конкурисма јавног информисања	30.00	30	30	30	30	31.000.000,00	0,00	0,00	31.000.000,00	ОДЛУКА	Сава Костић, начелник
Програми за децу и младе	1201-4001	Закон о култури, Закон о буџетском систему, Закон о раду	Популарисање књига и читања, стицања и развијања читалачких	Повећање броја учесника манифестације Програма за децу и младе	Број мушке популације-учесника		230	240	250	260	190.000,00	0,00	0,00	190.000,00	Спискови учесника	Директор, Надица Костић
Програм / ПА / пројекат	**Шифра**	**Основ**	**Опис**	**Циљ**	**Индикатор**	**Вредност у2020.**	**Очекивана вредност у2021.**	**Циљна вредност у 2022.**	**Циљна вредност у2023.**	**Циљна вредност у 2024.**	**Средства из буџета 01**	**Средства из сопствених извора 04**	**Средства из осталих извора**	**Укупно**	**Извор верификације**	**Одговорно лице**
1	**2**	**3**	**4**	**5**	**6**	**7**	**8**	**9**	**10**	**11**	**12**	**13**	**14**	**15**	**16**	**17**
			навика ученика основнихшкола. Овим пројектом се у значајној мери утичена подизање свести младих о значају читања и образовања.	Подстицање развоја културекроз јачање капацитета установа културе	манифестације											
					Број женске популације-учесника манифестације		280	290	300	310					Спискови учесника	
					Повећање броја чланова одељења за децу и младе	1290.00	1300	1310	1320	1330					Евиденција стручне службе	
Ревија малих форми	1201-4002	Закон о култури, Закон о буџетском систему, Закон о раду	Пројекат би се реализовао приказивањем 4-5представа	Промоција позоришне уметности и подизање културне свести посетилаца	Број продатих карата	1700.00	1710	1720	1730	1730	650.000,00	0,00	0,00	650.000,00	Записник опродатим улазницама	Директор, Градимир Филиповић
Сајам књига и графика	1201-4004	Закон о култури, Закон о	Пројекат је један од најзначајнијих догађаја у граду и изазива велико интересовање	Повећање броја посетилаца	Број посетилаца	6000.00	6000	6000	6050	6100	2.700.000,00	0,00	0,00	2.700.000,00	Број емитованих улазница	Директор, Мишко Ћирић

		буџетском систему, Закон о раду	код великог броја излагача и и издавача као и публике.На салону се организују промоције књига које су добро посећене и посебно се истичу.													
Дочек Нове године	1201-4006	Закон о култури, Закон о буџетском систему, Закон о раду	Омогућавање пиротској омладини да уз ватромети забаван програм дочекају на тргу Нову годину	Омогућити становништву адекватан и пригодан новогодишњи програм	Број посетилаца	2000.00	2000	2000	2000	2000	40.000,00	0,00	0,00	40.000,00	Интерно праћање догађаја (снимци, фотографије)	Директор, Мишко Ћирић
Међународни фолклорни фестивал	1201-4007	Закон о култури, Закон о буџетском систему, Закон о раду	У току трајања Међународног фолклорног фестивала биће приказан пиротској публици сплет игара,песама и култура различитих народа	Побољшање квалитета културног садржаја	ој фолклорних ансамбала		6	6	7	7	500.000,00	0,00	0,00	500.000,00	извештај о броју фолклорних ансамбла	
14 - РАЗВОЈ СПОРТА И ОМЛАДИНЕ	**1301**	**Закон о спорту, Закон обуџетском систему, Закон о локалној самоуправи, Програм развоја спорта града Пирота**	**Унапређење и развој спорта реализује се пресвега са циљем да спорт буде доступан деци и омладини али и свим осталим старосним структурама. Такође и развој спортске инфраструктуре.**	**Обезбеђење услова за бављење спортом свих грађана и грађанки града/општине**	**Број спроведених акција, програма и пројеката који подржавају активно и рекреативно бављење**		**19**	**20**	**20**	**21**	**185.720.000,00**	**0,00**	**0,00**	**185.720.000,00**	**Подаци СЦП**	**Ивана Стаменовић, члан већа**
Програм / ПА / пројекат	**Шифра**	**Основ**	**Опис**	**Циљ**	**Индикатор**	**редност у2020.**	**Очекивана вредност у2021.**	**Циљна вредност у 2022.**	**Циљна вредност у2023.**	**Циљна вредност у 2024.**	**Средства из буџета 01**	**Средства из сопствених извора 04**	**Средства из осталих извора**	**Укупно**	**Извор верификације**	**Одговорно лице**
1	**2**	**3**	**4**	**5**	**6**	**7**	**8**	**9**	**10**	**11**	**12**	**13**	**14**	**15**	**16**	**17**
					спортом											
Подршка локалним спортским организацијама, удружењима и савезима	0001	Закон о локалној самоуправи, Закон о спорту, Правилник о финансирању спорта	Подршка локалним спортским организацијама	Унапређење подршке локалним спортским организацијама преко којихсе остварује јавни интерес уобласти спорта	Број годишњих програма спортских организација финансираних од стране града/општине	53.00	53	53	53	53	74.000.000,00	0,00	0,00	74.000.000,00	Решење о додели средстава	Сава Костић, Начелник Одељења за ванпривредне делатности
Подршка предшколском и школском спорту	0002	Закон о спорту	Унапређење предшколског и школског спорта	Унапређење предшколског и школског спорта	Број програма којима се реализују активности школског спорта	70.00	70	70	70	70	1.800.000,00	0,00	0,00	1.800.000,00	УГОВОРИ	Сава Костић, начелник
Функционисање локалних спортских установа	0004	Закон о спорту, Стратегија развоја спорта, Стратегија младих у РС, Закон о буџетском систему, Закон о локалној	Функционисање локалних спортских установа.Програмска активност се бави реализацијом Програма Квалитетног одржавањаи унапредјења стања спортске инфраструктуре.	Обезбеђивање услова за рад установа из области спорта	Број програма које реализују установе из области спорта	18.00	20	20	21	21	109.520.000,00	0,00	0,00	109.520.000,00	ИНТЕРНА ЕВИДЕНЦИЈА	Ненад Ђорђевић
				Обезбеђивање услова за равномерни развој спорта жена и мушкараца, промоција родне	Број програма који реализују установе из области спорта уциљу развоја спорта жена		20	20	21	21					Подаци СЦП	

		самоуправи, Стратегија одрживог развоја града Пирота, Програм развојаспорта града Пирота	Програмска активност обухвата низ Програма масовних спортских и рекреативних догађаја	равноправности и једнаких могучности за бављење спортом												
Спровођење омладинске политике	0005	Закон о локалној самоуправи, Закон о младима	финансијска подршка Канцеларији за младе	Подршка активном укључивању младих у различите друштвене активности	Број младих корисника услуга мера омладинске политике Број младих жена корисника услуга	530.00 265.00	530 265	540 265	540 265	540 265	400.000,00	0,00	0,00	400.000,00	ИНТЕРНА ЕВИДЕНЦИЈА ИНТЕРНА ЕВИДЕНЦИЈА	Сава Костић, начелник
Програм / ПА / пројекат	**Шифра**	**Основ**	**Опис**	**Циљ**	**Индикатор**	**редност у2020.**	**Очекивана вредност у2021.**	**Циљна вредност у 2022.**	**Циљна вредност у2023.**	**Циљна вредност у 2024.**	**Средства из буџета 01**	**Средства из сопствених извора 04**	**Средства из осталих извора**	**Укупно**	**Извор верификације**	**Одговорно лице**
1	**2**	**3**	**4**	**5**	**6**	**7**	**8**	**9**	**10**	**11**	**12**	**13**	**14**	**15**	**16**	**17**
15 - ОПШТЕ УСЛУГЕ ЛОКАЛНЕ САМОУПРАВЕ	**0602**	**Статут Града Пирота, Закон о буџетском систему, Закон о локалној самоуправи**	**Несметано функционисање органаГрада у складу са Законом о локалној самоуправи, Статутом Града Пирота и изворним законима из надлежности Града**	**Одрживо управно и финансијско функционисање града/општине у складу надлежностима и пословима локалне самоуправе**	**Број донетих аката органа ислужби града/општине**		**310**	**310**	**310**	**310**	**399.890.000,00**	**0,00**	**0,00**	**399.890.000,00**	**ИЗВЕШТАЈ О РАДУ**	**Саша Јовановић, начелник**
Функционисање локалне самоуправе и градских општина	0001	Статут града Пирота,Закон о буџетском систему, Закон о локалној самоуправи	припрема нацрте прописа и других аката које доноси СГ, градоначелник и ГВ; извршава одлуке и друге акте, решава у управном поступку у првом степену о правима и дужностима грађана, предузећа, установа и дрорганизација, управа послове управног надзора	Функционисање управе	Проценат попуњености радних места која подразумевај у вођење управног поступка	85.00	85	85	85	85	347.378.000,00	0,00	0,00	347.378.000,00	ПРАВИЛНИИК О УНУТРАШЊОЈ ОРГАНИЗАЦИЈИ И СИСТЕМАТИЗАЦИЈИ	Саша Јовановић, начелник
Функционисање месних заједница	0002	Статут града, Закон о буџетском систему, Закон о локалној самоуправи	задовољавање потреба локалног становништва	Обезбеђено задовољавање потреба и интереса локалног становништва деловањем месних заједница	Број иницијатива/предлога месних заједница према граду/општини увези са питањима од интереса за локално становништво	1.00	1.00	1.00	1.00	1.00	30.500,00	0,00	0,00	30.500,00	ЗАХТЕВИ МЗ	Благоје Николић
Функционисање месних заједница	0002	Статут Града, Закон о локалној самоуправи, Закон о буџетском систему	Задовољавање потреба локалног становништва	Обезбеђено задовољавање потреба и интереса локалног становништва деловањем месних заједница	Број иницијатива/предлога месних заједница према граду/општини увези са питањима од интереса за локално становништво	2.00	2.00	2.00	2.00	2.00	418.000,00	0,00	0,00	418.000,00	ЗАХТЕВИ МЗ	Пејчић Зоран
Програм / ПА / пројекат	**Шифра**	**Основ**	**Опис**	**Циљ**	**Индикатор**	**редност у2020.**	**Очекивана вредност у2021.**	**Циљна вредност у 2022.**	**Циљна вредност у2023.**	**Циљна вредност у 2024.**	**Средства из буџета 01**	**Средства из сопствених извора 04**	**Средства из осталих извора**	**Укупно**	**Извор верификације**	**Одговорно лице**
1	**2**	**3**	**4**	**5**	**6**	**7**	**8**	**9**	**10**	**11**	**12**	**13**	**14**	**15**	**16**	**17**

Функционисање месних заједница	0002	Статут града, Закон о буџетском систему, Закон о локалној самоуправи	задовољавање потреба локалног становништва	Обезбеђено задовољавање потреба и интереса локалног становништва деловањем месних заједница	Број иницијатива/ предлога месних заједница према граду/општини и увези са питањима од интереса за локално становништво	1.00	1.00	1.00	1.00	1.00	86.000,00	0,00	0,00	86.000,00	ЗАХТЕВИ МЗ	Славољуб Костадиновић
Функционисање месних заједница	0002	Статут Града, Закон о буџетском систему, Закон о локалној самоуправи	Задовољавање потреба локалног становништва	Обезбеђено задовољавање потреба и интереса локалног становништва деловањем месних заједница	Број иницијатива/ предлога месних заједница према граду/општини и увези са питањима од интереса за локално становништво	1.00	1.00	1.00	1.00	1.00	66.000,00	0,00	0,00	66.000,00	ЗАХТЕВИ МЗ	Петровић Дејан
Функционисање месних заједница	0002	Статут града, Закон о буџетском систему, Закон о локалној самоуправи	задовољавање потреба локалног становништва	Обезбеђено задовољавање потреба и интереса локалног становништва деловањем месних заједница	Број иницијатива/ предлога месних заједница према граду/општини и увези са питањима од интереса за локално становништво	2.00	2.00	2.00	2.00	2.00	41.000,00	0,00	0,00	41.000,00	ЗАХТЕВИ МЗ	Божидар Петровић
Функционисање месних заједница	0002	Статут града, Закон о буџетском систему, Закон о локалној самоуправи	задовољавање потреба локалног становништва	Обезбеђено задовољавање потреба и интереса локалног становништва деловањем месних заједница	Број иницијатива/ предлога месних заједница према граду/општини и увези са питањима од интереса за локално становништво	2.00	2.00	2.00	2.00	2.00	51.000,00	0,00	0,00	51.000,00	ЗАХТЕВИ МЗ	Светислав Пешић
Програм / ПА / пројекат	**Шифра**	**Основ**	**Опис**	**Циљ**	**Индикатор**	**редност у2020.**	**Очекивана вредност у2021.**	**Циљна вредност у 2022.**	**Циљна вредност у2023.**	**Циљна вредност у 2024.**	**Средства из буџета 01**	**Средства из сопствених извора 04**	**Средства из осталих извора**	**Укупно**	**Извор верификације**	**Одговорно лице**
1	**2**	**3**	**4**	**5**	**6**	**7**	**8**	**9**	**10**	**11**	**12**	**13**	**14**	**15**	**16**	**17**
Функционисање месних заједница	0002	Статут града, Закон о буџетском систему, Закон о локалној самоуправи	задовољавање потреба локалног становништва	Обезбеђено задовољавање потреба и интереса локалног становништва деловањем месних заједница	Број иницијатива/ предлога месних заједница према граду/општини и увези са питањима од интереса за локално становништво	2.00	2.00	2.00	2.00	2.00	71.000,00	0,00	0,00	71.000,00	ЗАХТЕВИ МЗ	Стефан манић
Функционисање месних заједница	0002	Статут Града, Закон о буџетском	Задовољење потреба	Обезбеђено задовољавање потреба и интереса локалног становништв	Број иницијатива/ предлога месних заједница према граду/општини и увези са питањима од интереса за локално	2.00	2.00	2.00	2.00	2.00	46.000,00	0,00	0,00	46.000,00	ЗАХТЕВИ МЗ	Ђурић Горан

		систему, Закон о локалној самоуправи	локалног становништва	а деловањем месних заједница	становништво											
Функционисање месних заједница	0002	Статут града, Закон о буџетском систему, Закон о локалној самоуправи	задовољавање потреба локалног становништва	Обезбеђено задовољавање потреба и интереса локалног становништва деловањем месних заједница	Број иницијатива/предлога месних заједница према граду/општини увези са питањима од интереса за локално становништво	2.00	2.00	2.00	2.00	2.00	135.000,00	0,00	0,00	135.000,00	ЗАХТЕВИ МЗ	Јовица Ђорђевић
Функционисање месних заједница	0002	Статут Града, Закон о буџетском систему, Закон о локалној самоуправи	Задовољавање потреба локалног становништва	Обезбеђено задовољавање потреба и интереса локалног становништва деловањем месних заједница	Број иницијатива/предлога месних заједница према граду/општини увези са питањима од	1.00	1.00	1.00	1.00	1.00	61.000,00	0,00	0,00	61.000,00	ЗАХТЕВИ МЗ	Цолић Добривоје
Програм / ПА / пројекат	**Шифра**	**Основ**	**Опис**	**Циљ**	**Индикатор**	**редност у2020.**	**Очекивана вредност у2021.**	**Циљна вредност у 2022.**	**Циљна вредност у2023.**	**Циљна вредност у 2024.**	**Средства из буџета 01**	**Средства из сопствених извора 04**	**Средства из осталих извора**	**Укупно**	**Извор верификације**	**Одговорно лице**
1	**2**	**3**	**4**	**5**	**6**	**7**	**8**	**9**	**10**	**11**	**12**	**13**	**14**	**15**	**16**	**17**
					интереса за локално становништво											
Функционисање месних заједница	0002	Статут Града, Закон о локалној самоуправи, Закон о буџетском систему	Задовољавање потреба локалног становништва	Обезбеђено задовољавање потреба и интереса локалног становништва деловањем месних заједница	Број иницијатива/предлога месних заједница према граду/општини увези са питањима од интереса за локално становништво	2.00	2.00	2.00	2.00	2.00	283.000,00	0,00	0,00	283.000,00	ЗАХТЕВИ МЗ	Саша Ћирић
Функционисање месних заједница	0002	Статут Града, Закон о буџетском систему, Закон о локалној самоуправи	Задовољавање потреба локалног становништва	Обезбеђено задовољавање потреба и интереса локалног становништва деловањем месних заједница	Број иницијатива/предлога месних заједница према граду/општини увези са питањима од интереса за локално становништво	1.00	1.00	1.00	1.00	1.00	97.000,00	0,00	0,00	97.000,00	ЗАХТЕВИ МЗ	Милован Давидовић
Функционисање месних заједница	0002	Статут града, Закон о буџетском систему, Закон о локалној самоуправи	задовољавање потреба локалног становништва	Обезбеђено задовољавање потреба и интереса локалног становништва деловањем месних заједница	Број иницијатива/предлога месних заједница према граду/општини увези са питањима од интереса за локално становништво	2.00	2.00	2.00	2.00	2.00	98.000,00	0,00	0,00	98.000,00	ЗАХТЕВИ МЗ	Зоран Матејић
Функционисање	0002	Статут Града, Закон о	Задовољење потреба	Обезбеђено задовољавање	Број	1.00	1.00	1.00	1.00	1.00	71.000,00	0,00	0,00	71.000,00	ЗАХТЕВИ МЗ	Негица

Програм / ПА / пројекат	Шифра	Основ	Опис	Циљ	Индикатор	редност у2020.	Очекивана вредност у2021.	Циљна вредност у 2022.	Циљна вредност у2023.	Циљна вредност у 2024.	Средства из буџета 01	Средства из сопствених извора 04	Средства из осталих извора	Укупно	Извор верификације	Одговорно лице
1	2	3	4	5	6	7	8	9	10	11	12	13	14	15	16	17
месних заједница		буџетском систему,Закон о локалној самоуправи	локалног становништва	потреба и интереса локалног становништва деловањем месних заједница	иницијатива/ предлога месних заједница према граду/општини и увези са питањима од интереса за локално становништво											Живковић
Функционисање месних заједница	0002	Статут Града, Закон о буџетском систему, Закон о локалној самоуправи	Задовољење потреба локалног становништва	Обезбеђено задовољавање потреба и интереса локалног становништва деловањем месних заједница	Број иницијатива/ предлога месних заједница према граду/општини и увези са питањима од интереса за локално становништво	1.00	1.00	1.00	1.00	1.00	51.000,00	0,00	0,00	51.000,00	ЗАХТЕВИ МЗ	Зоран Ђунић
Функционисање месних заједница	0002	Статут Града, Закон о буџетском систему, Закон о локалној самоуправи	Задовољење потреба локалног становништва	Обезбеђено задовољавање потреба и интереса локалног становништва деловањем месних заједница	Број иницијатива/ предлога месних заједница према граду/општини и увези са питањима од интереса за локално становништво	1.00	1.00	1.00	1.00	1.00	116.000,00	0,00	0,00	116.000,00	ЗАХТЕВИ МЗ	Иван Манчић
Функционисање месних заједница	0002	Статут Града, Закон о буџетском систему, Закон о локалној самоуправи	Задовољавање потреба локалног становништва	Обезбеђено задовољавање потреба и интереса локалног становништва деловањем месних заједница	Број иницијатива/ предлога месних заједница према граду/општини и увези са питањима од интереса за локално становништво	1.00	1.00	1.00	1.00	1.00	61.000,00	0,00	0,00	61.000,00	ЗАХТЕВИ МЗ	Марко Станоловић
Програм / ПА / пројекат	Шифра	Основ	Опис	Циљ	Индикатор	редност у2020.	Очекивана вредност у2021.	Циљна вредност у 2022.	Циљна вредност у2023.	Циљна вредност у 2024.	Средства из буџета 01	Средства из сопствених извора 04	Средства из осталих извора	Укупно	Извор верификације	Одговорно лице
1	2	3	4	5	6	7	8	9	10	11	12	13	14	15	16	17
Функционисање месних заједница	0002	Статут Града, Закон о локалној самоуправи, Закон о буџетском систему	Задовољавање потреба локалног становништва	Обезбеђено задовољавање потреба и интереса локалног становништва деловањем месних заједница	Број иницијатива/ предлога месних заједница према граду/општини и увези са питањима од интереса за локално становништво	1.00	1.00	1.00	1.00	1.00	111.000,00	0,00	0,00	111.000,00	ЗАХТЕВИ МЗ	Манић Слободан
				Обезбеђено	Број иницијатива/ предлога месних заједница према	2.00	2.00	2.00	2.00	2.00					ЗАХТЕВИ МЗ	

Функционисање месних заједница	0002	Статут Града, Закон о буџетском систему, Закон о локалној самоуправи	Задовољење потреба локалног становништва	задовољавање потреба и интереса локалног становништва деловањем месних заједница	граду/општини увези са питањима од интереса за локално становништво						65.000,00	0,00	0,00	65.000,00		Синиша Златанов
Функционисање месних заједница	0002	Статут Града, Закон о буџетском систему, Закон о локалној самоуправи	Задовољење потреба локалног становништва	Обезбеђено задовољавање потреба и интереса локалног становништва деловањем месних заједница	Број иницијатива/ предлога месних заједница према граду/општини увези са питањима од интереса за локално становништво	1.00	1.00	1.00	1.00	1.00	78.000,00	0,00	0,00	78.000,00	ЗАХТЕВИ МЗ	Предраг Антић
Функционисање месних заједница	0002	Статут града, закон о буџетском систему, Закон о локалној самоуправи	задовољавање потреба локалног становништва	Обезбеђено задовољавање потреба и интереса локалног становништва деловањем месних заједница	Број иницијатива/ предлога месних заједница према граду/општини увези са питањима од интереса за локално	2.00	2.00	2.00	2.00	2.00	122.000,00	0,00	0,00	122.000,00	ЗАХТЕВИ МЗ	Звонимир Вељковић
Програм / ПА / пројекат	**Шифра**	**Основ**	**Опис**	**Циљ**	**Индикатор**	**редност у2020.**	**Очекивана вредност у2021.**	**Циљна вредност у 2022.**	**Циљна вредност у2023.**	**Циљна вредност у 2024.**	**Средства из буџета 01**	**Средства из сопствених извора 04**	**Средства из осталих извора**	**Укупно**	**Извор верификације**	**Одговорно лице**
1	**2**	**3**	**4**	**5**	**6**	**7**	**8**	**9**	**10**	**11**	**12**	**13**	**14**	**15**	**16**	**17**
					становништво											
Функционисање месних заједница	0002	Статут Града, Закон о буџетском систему, Закон о локалној самоуправи	Задовољавање потреба локалног становништва	Обезбеђено задовољавање потреба и интереса локалног становништва деловањем месних заједница	Број иницијатива/ предлога месних заједница према граду/општини увези са питањима од интереса за локално становништво	1.00	1.00	1.00	1.00	1.00	56.000,00	0,00	0,00	56.000,00	ЗАХТЕВИ МЗ	Драгић Ненад
Функционисање месних заједница	0002	Статут Града, Закон о буџетском систему, Закон о локалној самоуправи	Задовољење потреба локалног становништва	Обезбеђено задовољавање потреба и интереса локалног становништва деловањем месних заједница	Број иницијатива/ предлога месних заједница према граду/општини увези са питањима од интереса за локално становништво	1.00	1.00	1.00	1.00	1.00	10.500,00	0,00	0,00	10.500,00	ЗАХТЕВИ МЗ	Срђан Тодоровић
Функционисање месних заједница	0002	Статут града, Закон о буџетском систему, Закон о локалној самоуправи	задовољавање потреба локалног становништва	Обезбеђено задовољавање потреба и интереса локалног становништва деловањем месних заједница	Број иницијатива/ предлога месних заједница према граду/општини увези са питањима од интереса за локално становништво	2.00	2.00	2.00	2.00	2.00	288.000,00	0,00	0,00	288.000,00	ЗАХТЕВИ МЗ	Томислав Панчић

Функционисање месних заједница	0002	Статут Града, Закон о буџетском систему, Закон о локалној	Задовољење потреба локалног становништва	Обезбеђено задовољавање потреба и интереса локалног становништва деловањем	Број иницијатива/предлога месних	1.00	1.00	1.00	1.00	1.00	41.000,00	0,00	0,00	41.000,00	ЗАХТЕВИ МЗ	Будимир Коцић
Програм / ПА / пројекат	**Шифра**	**Основ**	**Опис**	**Циљ**	**Индикатор**	**редност у2020.**	**Очекивана вредност у2021.**	**Циљна вредност у 2022.**	**Циљна вредност у2023.**	**Циљна вредност у 2024.**	**Средства из буџета 01**	**Средства из сопствених извора 04**	**Средства из осталих извора**	**Укупно**	**Извор верификације**	**Одговорно лице**
1	**2**	**3**	**4**	**5**	**6**	**7**	**8**	**9**	**10**	**11**	**12**	**13**	**14**	**15**	**16**	**17**
		самоуправи		месних заједница	заједница према граду/општини и увези са питањима од интереса за локално становништво											
Функционисање месних заједница	0002	Статут града, Закон о буџетском систему, Закон о локалној самоуправи	задовољавање потреба локалног становништва	Обезбеђено задовољавање потреба и интереса локалног становништва деловањем месних заједница	Број иницијатива/предлога месних заједница према граду/општини и увези са питањима од интереса за локално становништво	1.00	1.00	1.00	1.00	1.00	20.500,00	0,00	0,00	20.500,00	ЗАХТЕВИ МЗ	Ђорђе Николић
Функционисање месних заједница	0002	Статут Града, Закон о локалној самоуправи, Закон о буџетском систему	Задовољавање потреба локалног становништва	Обезбеђено задовољавање потреба и интереса локалног становништва деловањем месних заједница	Број иницијатива/предлога месних заједница према граду/општини и увези са питањима од интереса за локално становништво	1.00	1.00	1.00	1.00	1.00	112.000,00	0,00	0,00	112.000,00	ЗАХТЕВИ МЗ	Иван Алексић
Функционисање месних заједница	0002	Статут Града, Закон о буџетском систему, Закон о локалној самоуправи	Задовољење потреба локалног становништва	Обезбеђено задовољавање потреба и интереса локалног становништва деловањем месних заједница	Број иницијатива/предлога месних заједница према граду/општини и увези са питањима од интереса за локално становништво	1.00	1.00	1.00	1.00	1.00	11.000,00	0,00	0,00	11.000,00	ЗАХТЕВИ МЗ	Синиша Костић
Програм / ПА / пројекат	**Шифра**	**Основ**	**Опис**	**Циљ**	**Индикатор**	**редност у2020.**	**Очекивана вредност у2021.**	**Циљна вредност у 2022.**	**Циљна вредност у2023.**	**Циљна вредност у 2024.**	**Средства из буџета 01**	**Средства из сопствених извора 04**	**Средства из осталих извора**	**Укупно**	**Извор верификације**	**Одговорно лице**
1	**2**	**3**	**4**	**5**	**6**	**7**	**8**	**9**	**10**	**11**	**12**	**13**	**14**	**15**	**16**	**17**
Функционисање месних заједница	0002	Статут града, Закон о буџетском систему, Закон о локалној самоуправи	задовољавање потреба локалног становништва	Обезбеђено задовољавање потреба и интереса локалног становништва деловањем месних заједница	Број иницијатива/предлога месних заједница према граду/општини и увези са питањима од интереса за локално становништво	2.00	2.00	2.00	2.00	2.00	60.500,00	0,00	0,00	60.500,00	ЗАХТЕВИ МЗ	Дарко Манић

Функционисање месних заједница	0002	Статут града, закон о буџетском систему, Закон о локалној самоуправи	задовољавање потреба локалног становништва	Обезбеђено задовољавање потреба и интереса локалног становништва деловањем месних заједница	Број иницијатива/предлога месних заједница према граду/општини и увези са питањима од интереса за локално становништво	1.00	1.00	1.00	1.00	1.00	51.000,00	0,00	0,00	51.000,00	ЗАХТЕВИ МЗ	Радисав Станковић
Функционисање месних заједница	0002	Статут града, Закон о буџетском систему, Закон о локалној самоуправи	задовољавање потреба локалног становништва	Обезбеђено задовољавање потреба и интереса локалног становништва деловањем месних заједница	Број иницијатива/предлога месних заједница према граду/општини и увези са питањима од интереса за локално становништво	2.00	2.00	2.00	2.00	2.00	102.000,00	0,00	0,00	102.000,00	ЗАХТЕВИ МЗ	Небојша Младеновић
Функционисање месних заједница	0002	Статут града, Закон о буџетском систему, Закон о локалној самоуправи	задовољавање потреба локалног становништва	Обезбеђено задовољавање потреба и интереса локалног становништва деловањем месних заједница	Број иницијатива/предлога месних заједница према граду/општини и увези са питањима од интереса за локално становништво	2.00	2.00	2.00	2.00	2.00	36.000,00	0,00	0,00	36.000,00	ЗАХТЕВИ МЗ	Божидар Алексић
Програм / ПА / пројекат	**Шифра**	**Основ**	**Опис**	**Циљ**	**Индикатор**	**редност у2020.**	**Очекивана вредност у2021.**	**Циљна вредност у 2022.**	**Циљна вредност у2023.**	**Циљна вредност у 2024.**	**Средства из буџета 01**	**Средства из сопствених извора 04**	**Средства из осталих извора**	**Укупно**	**Извор верификације**	**Одговорно лице**
1	**2**	**3**	**4**	**5**	**6**	**7**	**8**	**9**	**10**	**11**	**12**	**13**	**14**	**15**	**16**	**17**
Функционисање месних заједница	0002	Статут Града, Закон о буџетском систему, Закон о локалној самоуправи	Задовољење потреба локалног становништва	Обезбеђено задовољавање потреба и интереса локалног становништва деловањем месних заједница	Број иницијатива/предлога месних заједница према граду/општини и увези са питањима од интереса за локално становништво	1.00	1.00	1.00	1.00	1.00	91.000,00	0,00	0,00	91.000,00	ЗАХТЕВИ МЗ	Димитрије Ставров
Функционисање месних заједница	0002	Статут града, Закон о буџетском систему, Закон о локалној самоуправи	задовољавање потреба локалног становништва	Обезбеђено задовољавање потреба и интереса локалног становништва деловањем месних заједница	Број иницијатива/предлога месних заједница према граду/општини и увези са питањима од интереса за локално становништво	2.00	2.00	2.00	2.00	2.00	76.000,00	0,00	0,00	76.000,00	ЗАХТЕВИ МЗ	Александар Ђорђевић
Функционисање месних	0002	Статут града, Закон о буџетском	задовољавање потреба	Обезбеђено задовољавање потреба и интереса локалног становништв	Број иницијатива/предлога месних заједница према граду/општини и увези са питањима од интереса за локално	2.00	2.00	2.00	2.00	2.00	10.500,00	0,00	0,00	10.500,00	ЗАХТЕВИ МЗ	Цане Минчић

заједница		систему, Закон о локалној самоуправи	локалног становништва	а деловањем месних заједница	становништво											
Функционисање месних заједница	0002	Статут града, Закон о буџетском систему, Закон о локалној самоуправи	задовољавање потреба локалног становништва	Обезбеђено задовољавање потреба и интереса локалног становништва деловањем месних заједница	Број иницијатива/предлога месних заједница према граду/општини у	2.00	2.00	2.00	2.00	2.00	624.000,00	0,00	0,00	624.000,00	ЗАХТЕВИ МЗ	Мимица Костић Ђорђевић
Програм / ПА / пројекат	**Шифра**	**Основ**	**Опис**	**Циљ**	**Индикатор**	**редност у2020.**	**Очекивана вредност у2021.**	**Циљна вредност у 2022.**	**Циљна вредност у2023.**	**Циљна вредност у 2024.**	**Средства из буџета 01**	**Средства из сопствених извора 04**	**Средства из осталих извора**	**Укупно**	**Извор верификације**	**Одговорно лице**
1	**2**	**3**	**4**	**5**	**6**	**7**	**8**	**9**	**10**	**11**	**12**	**13**	**14**	**15**	**16**	**17**
					вези са питањима од интереса за локално становништво											
Функционисање месних заједница	0002	Статут града, Закон о буџетском систему, Закон о локалној самоуправи	задовољавање потреба лоаклног становништва	Обезбеђено задовољавање потреба и интереса локалног становништва деловањем месних заједница	Број иницијатива/предлога месних заједница према граду/општини и увези са питањима од интереса за локално становништво	2.00	2.00	2.00	2.00	2.00	87.000,00	0,00	0,00	87.000,00	ЗАХТЕВИ МЗ	БожидарМанчић
Функционисање месних заједница	0002	Статут града, Закон о буџетском систему, Закон о локалној самоуправи	задовољавање потреба локалног становништва	Обезбеђено задовољавање потреба и интереса локалног становништва деловањем месних заједница	Број иницијатива/предлога месних заједница према граду/општини и увези са питањима од интереса за локално становништво	2.00	2.00	2.00	2.00	2.00	211.000,00	0,00	0,00	211.000,00	ЗАХТЕВИ МЗ	Милорад Петровић
Функционисање месних заједница	0002	Статут Града, Закон о буџетском систему, Закон о локалној самоуправи	Задовољење потреба локалног становништва	Обезбеђено задовољавање потреба и интереса локалног становништва деловањем месних заједница	Број иницијатива/предлога месних заједница према граду/општини и увези са питањима од интереса за локално становништво	1.00	1.00	1.00	1.00	1.00	11.000,00	0,00	0,00	11.000,00	ЗАХТЕВИ МЗ	Слободан Илић
Програм / ПА / пројекат	**Шифра**	**Основ**	**Опис**	**Циљ**	**Индикатор**	**редност у2020.**	**Очекивана вредност у2021.**	**Циљна вредност у 2022.**	**Циљна вредност у2023.**	**Циљна вредност у 2024.**	**Средства из буџета 01**	**Средства из сопствених извора 04**	**Средства из осталих извора**	**Укупно**	**Извор верификације**	**Одговорно лице**
1	**2**	**3**	**4**	**5**	**6**	**7**	**8**	**9**	**10**	**11**	**12**	**13**	**14**	**15**	**16**	**17**
Функционисање месних заједница	0002	Статут Града, Закон о буџетском систему, Закон о	Задовољење потреба локалног становништва	Обезбеђено задовољавање потреба и интереса локалног становништва деловањем месних заједница	Број иницијатива/предлога месних заједница према граду/општини и увези са питањима од интереса за локално становништво	1.00	1.00	1.00	1.00	1.00	76.000,00	0,00	0,00	76.000,00	ЗАХТЕВИ МЗ	Мирослав Николић

		локалној самоуправи														
Функционисање месних заједница	0002	Статут Града, Закон о буџетском систему, Закон о локалној самоуправи	Задовољење потреба локалног становништва	Обезбеђено задовољавање потреба и интереса локалног становништва деловањем месних заједница	Број иницијатива/предлога месних заједница према граду/општини и увези са питањима од интереса за локално становништво	2.00	2.00	2.00	2.00	2.00	288.000,00	0,00	0,00	288.000,00	ЗАХТЕВИ МЗ	Саша Златковић
Функционисање месних заједница	0002	Статут Града, Закон о буџетском систему, Закон о локалној самоуправи	Задовољавање потреба локалног становништва	Обезбеђено задовољавање потреба и интереса локалног становништва деловањем месних заједница	Број иницијатива/предлога месних заједница према граду/општини и увези са питањима од интереса за локално становништво	2.00	2.00	2.00	2.00	2.00	213.000,00	0,00	0,00	213.000,00	ЗАХТЕВИ МЗ	Мирослав Лилић
Функционисање месних заједница	0002	Статут Града, Закон о буџетском систему, Закон о локалној самоуправи	Задовољење потреба локалног становништва	Обезбеђено задовољавање потреба и интереса локалног становништва деловањем месних заједница	Број иницијатива/предлога месних заједница према граду/општини и увези са питањима од интереса за локално становништво	1.00	1.00	1.00	1.00	1.00	96.000,00	0,00	0,00	96.000,00	ЗАХТЕВИ МЗ	Драган Видановић

Програм / ПА / пројекат	Шифра	Основ	Опис	Циљ	Индикатор	редност у2020.	Очекивана вредност у2021.	Циљна вредност у 2022.	Циљна вредност у2023.	Циљна вредност у 2024.	Средства из буџета 01	Средства из сопствених извора 04	Средства из осталих извора	Укупно	Извор верификације	Одговорно лице
1	2	3	4	5	6	7	8	9	10	11	12	13	14	15	16	17
Функционисање месних заједница	0002	Статут града, Закон о буџетском систему, Закон о локалној самоуправи	задовољавање потреба локалног становништва	Обезбеђено задовољавање потреба и интереса локалног становништва деловањем месних заједница	Број иницијатива/предлога месних заједница према граду/општини и увези са питањима од интереса за локално становништво	2.00	2.00	2.00	2.00	2.00	70.000,00	0,00	0,00	70.000,00	ЗАХТЕВИ МЗ	Горан Златковић
Функционисање месних заједница	0002	Статут Града, Закон о буџетском систему, Закон о локалној самоуправи	Задовољење потреба локалног становништва	Обезбеђено задовољавање потреба и интереса локалног становништва деловањем месних заједница	Број иницијатива/предлога месних заједница према граду/општини и увези са питањима од интереса за локално становништво	1.00	1.00	1.00	1.00	1.00	115.000,00	0,00	0,00	115.000,00	ЗАХТЕВИ МЗ	Миљана Ђорђевић
				Обезбеђено	Број иницијатива/предлога месних заједница према	2.00	2.00	2.00	2.00	2.00					ЗАХТЕВИ МЗ	

Функционисање месних заједница	0002	Статут Града, Закон о локалној самоуправи, Закон о буџету	Задовољавање потреба локалног становништва	задовољавање потреба и интереса локалног становништва деловањем месних заједница	граду/општини увези са питањима од интереса за локално становништво						51.000,00	0,00	0,00	51.000,00		Ранчић Горан
Функционисање месних заједница	0002	Статут Града, Закон о буџетском систему, Закон о локалној самоуправи	Задовољење потреба локалног становништва	Обезбеђено задовољавање потреба и интереса локалног становништва деловањем месних заједница	Број иницијатива/ предлога месних заједница према граду/општини увези са питањима од	1.00	1.00	1.00	1.00	1.00	107.000,00	0,00	0,00	107.000,00	ЗАХТЕВИ МЗ	Божидар Цветковић
Програм / ПА / пројекат	**Шифра**	**Основ**	**Опис**	**Циљ**	**Индикатор**	**редност у2020.**	**Очекивана вредност у2021.**	**Циљна вредност у 2022.**	**Циљна вредност у2023.**	**Циљна вредност у 2024.**	**Средства из буџета 01**	**Средства из сопствених извора 04**	**Средства из осталих извора**	**Укупно**	**Извор верификације**	**Одговорно лице**
1	**2**	**3**	**4**	**5**	**6**	**7**	**8**	**9**	**10**	**11**	**12**	**13**	**14**	**15**	**16**	**17**
					интереса за локално становништво											
Функционисање месних заједница	0002	Статут Града, Закон о буџетском систему, Закон о локалној самоуправи	Задовољење потреба локалног становништва	Обезбеђено задовољавање потреба и интереса локалног становништва деловањем месних заједница	Број иницијатива/ предлога месних заједница према граду/општини увези са питањима од интереса за локално становништво	2.00	2.00	2.00	2.00	2.00	68.000,00	0,00	0,00	68.000,00	ЗАХТЕВИ МЗ	Зоран Илић
Функционисање месних заједница	0002	Статут Града, Закон о буџетском систему, Закон о локалној самоуправи	Задовољење потреба локалног становништва	Обезбеђено задовољавање потреба и интереса локалног становништва деловањем месних заједница	Број иницијатива/ предлога месних заједница према граду/општини увези са питањима од интереса за локално становништво	1.00	1.00	1.00	1.00	1.00	122.000,00	0,00	0,00	122.000,00	ЗАХТЕВИ МЗ	Светко Јонић
Функционисање месних заједница	0002	Статут Града, Закон о буџетском систему, Закон о локалној самоуправи	Задовољавање потреба локалног становништва	Обезбеђено задовољавање потреба и интереса локалног становништва деловањем месних заједница	Број иницијатива/ предлога месних заједница према граду/општини увези са питањима од интереса за локално становништво	1.00	1.00	1.00	1.00	1.00	71.000,00	0,00	0,00	71.000,00	ЗАХТЕВИ МЗ	Живковић Хранислав
Функционисање	0002	Статут Града, Закон о	Задовољавање потреба	Обезбеђено задовољавање	Број	2.00	2.00	2.00	2.00	2.00	119.000,00	0,00	0,00	119.000,00	ЗАХТЕВИ МЗ	Костић Бобан
Програм / ПА / пројекат	**Шифра**	**Основ**	**Опис**	**Циљ**	**Индикатор**	**редност у2020.**	**Очекивана вредност у2021.**	**Циљна вредност у 2022.**	**Циљна вредност у2023.**	**Циљна вредност у 2024.**	**Средства из буџета 01**	**Средства из сопствених извора 04**	**Средства из осталих извора**	**Укупно**	**Извор верификације**	**Одговорно лице**
1	**2**	**3**	**4**	**5**	**6**	**7**	**8**	**9**	**10**	**11**	**12**	**13**	**14**	**15**	**16**	**17**
месних заједница		буџетском систему,Закон о локалној самоуправи	локалног становништва	потреба и интереса локалног становништва деловањем месних заједница	иницијатива/ предлога месних заједница према граду/општини увези са											

					питањима од интереса за локално становништво											
Функционисање месних заједница	0002	Статут Града, Закон о буџетском систему, Закон о локалној самоуправи	Задовољење потреба локалног становништва	Обезбеђено задовољавање потреба и интереса локалног становништва деловањем месних заједница	Број иницијатива/предлога месних заједница према граду/општини и увези са питањима од интереса за локално становништво	1.00	1.00	1.00	1.00	1.00	70.500,00	0,00	0,00	70.500,00	ЗАХТЕВИ МЗ	ДрагославМанић
Функционисање месних заједница	0002	Статут Града, Закон о буџетском систему, Закон о локалној самоуправи	Задовољавање потреба локалног становништва	Обезбеђено задовољавање потреба и интереса локалног становништва деловањем месних заједница	Број иницијатива/предлога месних заједница према граду/општини и увези са питањима од интереса за локално становништво	1.00	1.00	1.00	1.00	1.00	97.000,00	0,00	0,00	97.000,00	ЗАХТЕВИ МЗ	Манојловић Миле
Функционисање месних заједница	0002	Статут Града, Закон о буџетском систему, Закон о локалној самоуправи	Задовољавање потреба локалног становништва	Обезбеђено задовољавање потреба и интереса локалног становништва деловањем месних заједница	Број иницијатива/предлога месних заједница према граду/општини и увези са питањима од интереса за локално становништво	1.00	1.00	1.00	1.00	1.00	99.000,00	0,00	0,00	99.000,00	ЗАХТЕВИ МЗ	Миливоје Манић
Програм / ПА / пројекат	**Шифра**	**Основ**	**Опис**	**Циљ**	**Индикатор**	**редност у2020.**	**Очекивана вредност у2021.**	**Циљна вредност у 2022.**	**Циљна вредност у2023.**	**Циљна вредност у 2024.**	**Средства из буџета 01**	**Средства из сопствених извора 04**	**Средства из осталих извора**	**Укупно**	**Извор верификације**	**Одговорно лице**
1	**2**	**3**	**4**	**5**	**6**	**7**	**8**	**9**	**10**	**11**	**12**	**13**	**14**	**15**	**16**	**17**
Функционисање месних заједница	0002	Статут Града, Закон о буџетском систему, Закон о локалној самоуправи	Задовољавање потреба локалног становништва	Обезбеђено задовољавање потреба и интереса локалног становништва деловањем месних заједница	Број иницијатива/предлога месних заједница према граду/општини и увези са питањима од интереса за локално становништво	1.00	1.00	1.00	1.00	1.00	62.000,00	0,00	0,00	62.000,00	ЗАХТЕВИ МЗ	Света Игњатовић
Функционисање месних заједница	0002	Статут града, Закон о буџетском систему, Закон о локалној самоуправи	задовољавање потреба локалног становништва	Обезбеђено задовољавање потреба и интереса локалног становништва деловањем месних заједница	Број иницијатива/предлога месних заједница према граду/општини и увези са питањима од интереса за локално становништво	2.00	2.00	2.00	2.00	2.00	62.000,00	0,00	0,00	62.000,00	ЗАХТЕВИ МЗ	Мирослав Костић
					Број											

Функционисање месних заједница	0002	Статут града, Закон о буџетском систему, Закон о локалној самоуправи	задовољавање потреба локалног становништва	Обезбеђено задовољавање потреба и интереса локалног становништва деловањем месних заједница	иницијатива/ предлога месних заједница према граду/општини и увези са питањима од интереса за локално становништво	2.00	2.00	2.00	2.00	2.00	225.000,00	0,00	0,00	225.000,00	ЗАХТЕВИ МЗ	Далибор Панчић
Функционисање месних заједница	0002	Статут града, Закон о локалној самоуправи, закон о буџетском систему	задовољавање потреба локалног становништва	Обезбеђено задовољавање потреба и интереса локалног становништва деловањем месних заједница	Број иницијатива/ предлога месних заједница према граду/општини и увези са питањима од интереса за локално	1.00	1.00	1.00	1.00	1.00	421.000,00	0,00	0,00	421.000,00	ЗАХТЕВИ МЗ	Зоран Златковић
Програм / ПА / пројекат	**Шифра**	**Основ**	**Опис**	**Циљ**	**Индикатор**	**редност у2020.**	**Очекивана вредност у2021.**	**Циљна вредност у 2022.**	**Циљна вредност у2023.**	**Циљна вредност у 2024.**	**Средства из буџета 01**	**Средства из сопствених извора 04**	**Средства из осталих извора**	**Укупно**	**Извор верификације**	**Одговорно лице**
1	**2**	**3**	**4**	**5**	**6**	**7**	**8**	**9**	**10**	**11**	**12**	**13**	**14**	**15**	**16**	**17**
					становништво											
Функционисање месних заједница	0002	Статут града, Закон о буџетском систему, Закон о локалној самоуправи	задовољавање потреба локалног становништва	Обезбеђено задовољавање потреба и интереса локалног становништва деловањем месних заједница	Број иницијатива/ предлога месних заједница према граду/општини и увези са питањима од интереса за локално становништво	2.00	2.00	2.00	2.00	2.00	81.000,00	0,00	0,00	81.000,00	ЗАХТЕВИ МЗ	Славиша Марковић
Функционисање месних заједница	0002	Статут Града, Закон о буџетском систему, Закон о локалној самоуправи	Задовољавање потреба локалног становништва	Обезбеђено задовољавање потреба и интереса локалног становништва деловањем месних заједница	Број иницијатива/ предлога месних заједница према граду/општини и увези са питањима од интереса за локално становништво	1.00	1.00	1.00	1.00	1.00	106.000,00	0,00	0,00	106.000,00	ЗАХТЕВИ МЗ	Петровић Зоран
Функционисање месних заједница	0002	Статут Града, Закон о буџетском систему, Закон о локалној самоуправи	Задовољење потреба локалног становништва	Обезбеђено задовољавање потреба и интереса локалног становништва деловањем месних заједница	Број иницијатива/ предлога месних заједница према граду/општини и увези са питањима од интереса за локално становништво	2.00	2.00	2.00	2.00	2.00	192.000,00	0,00	0,00	192.000,00	ЗАХТЕВИ МЗ	Ивица Вељковић
Функционисање месних заједница	0002	Статут Града, Закон о буџетском систему, Закон о локалној	Задовољавање потреба локалног становништва	Обезбеђено задовољавање потреба и интереса локалног становништва деловањем	Број иницијатива/п редлога месних	1.00	1.00	1.00	1.00	1.00	31.000,00	0,00	0,00	31.000,00	ЗАХТЕВИ МЗ	Тодоровић Иван
Програм / ПА / пројекат	**Шифра**	**Основ**	**Опис**	**Циљ**	**Индикатор**	**редност у2020.**	**Очекивана вредност**	**Циљна вредност у 2022.**	**Циљна вредност у2023.**	**Циљна вредност у 2024.**	**Средства из буџета 01**	**Средства из сопствен**	**Средства из осталих**	**Укупно**	**Извор верификације**	**Одговорно лице**

							у2021.					их извора 04	извора			
1	2	3	4	5	6	7	8	9	10	11	12	13	14	15	16	17
		самоуправи		месних заједница	заједница према граду/општин и увези са питањима од интереса за локално становништво											
Функционисање месних заједница	0002	Статут Града, Закон о буџетском систему, Закон о локалној самоуправи	Задовољење потреба локалног становништва	Обезбеђено задовољавање потреба и интереса локалног становништва деловањем месних заједница	Број иницијатива/ предлога месних заједница према граду/општин и увези са питањима од интереса за локално становништво	1.00	1.00	1.00	1.00	1.00	10.500,00	0,00	0,00	10.500,00	ЗАХТЕВИ МЗ	Ангел Рангелов
Функционисање месних заједница	0002	Статут Града, Закон о буџетском систему, Закон о локалној самоуправи	Задовољавање потреба локалног становништва	Обезбеђено задовољавање потреба и интереса локалног становништва деловањем месних заједница	Број иницијатива/ предлога месних заједница према граду/општин и увези са питањима од интереса за локално становништво	1.00	1.00	1.00	1.00	1.00	41.000,00	0,00	0,00	41.000,00	ЗАХТЕВИ МЗ	Радован Славковић
Функционисање месних заједница	0002	Статут града, Закон о буџетском систему, Закон о локалној самоуправи	задовољавање потреба локалног становништва	Обезбеђено задовољавање потреба и интереса локалног становништва деловањем месних заједница	Број иницијатива/ предлога месних заједница према граду/општин и увези са питањима од интереса за локално становништво	2.00	2.00	2.00	2.00	2.00	116.000,00	0,00	0,00	116.000,00	ЗАХТЕВИ МЗ	Витко Младеновић
Програм / ПА / пројекат	Шифра	Основ	Опис	Циљ	Индикатор	редност у2020.	Очекивана вредност у2021.	Циљна вредност у 2022.	Циљна вредност у2023.	Циљна вредност у 2024.	Средства из буџета 01	Средства из сопствених извора 04	Средства из осталих извора	Укупно	Извор верификације	Одговорно лице
1	2	3	4	5	6	7	8	9	10	11	12	13	14	15	16	17
Функционисање месних заједница	0002	Статут Града, Закон о буџетском систему, Закон о локалној самоуправи	Задовољавање потреба локалног становништва	Обезбеђено задовољавање потреба и интереса локалног становништва деловањем месних заједница	Број иницијатива/ предлога месних заједница према граду/општин и увези са питањима од интереса за локално становништво	1.00	1.00	1.00	1.00	1.00	10.500,00	0,00	0,00	10.500,00	ЗАХТЕВИ МЗ	Часлав Цолић
Функционисање месних заједница	0002	Статут Града, Закон о буџетском систему, Закон о	Задовољење потреба локалног становништва	Обезбеђено задовољавање потреба и интереса локалног становништва деловањем месних	Број иницијатива/ предлога месних заједница према граду/општин и увези са питањима од интереса за локално становништво	1.00	1.00	1.00	1.00	1.00	851.000,00	0,00	0,00	851.000,00	ЗАХТЕВИ МЗ	Љубиша Ћирић

		локалној самоуправи		заједница												
Функционисање месних заједница	0002	Статут града, Закон о буџетском систему, Закон о локалној самоуправи	задовољавање потреба локалног становништва	Обезбеђено задовољавање потреба и интереса локалног становништва деловањем месних заједница	Број иницијатива/ предлога месних заједница према граду/општини увези са питањима од интереса за локално становништво	2.00	2.00	2.00	2.00	2.00	69.000,00	0,00	0,00	69.000,00	ЗАХТЕВИ МЗ	Милош Јоцић
Функционисање месних заједница	0002	Статут града, Закон о буџетском систему, Закон о локалној самоуправи	задовољавање потреба локалног становништва	Обезбеђено задовољавање потреба и интереса локалног становништва деловањем месних заједница	Број иницијатива/ предлога месних заједница према граду/општини увези са питањима од интереса за локално становништво	2.00	2.00	2.00	2.00	2.00	41.000,00	0,00	0,00	41.000,00	ЗАХТЕВИ МЗ	Александар Панић
Програм / ПА / пројекат	**Шифра**	**Основ**	**Опис**	**Циљ**	**Индикатор**	**редност у2020.**	**Очекивана вредност у2021.**	**Циљна вредност у 2022.**	**Циљна вредност у2023.**	**Циљна вредност у 2024.**	**Средства из буџета 01**	**Средства из сопствених извора 04**	**Средства из осталих извора**	**Укупно**	**Извор верификације**	**Одговорно лице**
1	**2**	**3**	**4**	**5**	**6**	**7**	**8**	**9**	**10**	**11**	**12**	**13**	**14**	**15**	**16**	**17**
Функционисање месних заједница	0002	Статут града, Закон о буџетском систему, Закон о локалној самоуправи	задовољавање потреба локалног становништва	Обезбеђено задовољавање потреба и интереса локалног становништва деловањем месних заједница	Број иницијатива/ предлога месних заједница према граду/општини увези са питањима од интереса за локално становништво	2.00	2.00	2.00	2.00	2.00	57.000,00	0,00	0,00	57.000,00	ЗАХТЕВИ МЗ	Вукашин Тошић
Функционисање месних заједница	0002	Статут града, Закон о буџетском систему, Закон о локалној самоуправи	задовољавање потреба локалног становништва	Обезбеђено задовољавање потреба и интереса локалног становништва деловањем месних заједница	Број иницијатива/ предлога месних заједница према граду/општини увези са питањима од интереса за локално становништво	2.00	2.00	2.00	2.00	2.00	168.000,00	0,00	0,00	168.000,00	ЗАХТЕВИ МЗ	Сретен Манић
Функционисање месних заједница	0002	Статут Града, Закон о буџетском систему, Закон о локалној самоуправи	Задовољење потреба локалног становништва	Обезбеђено задовољавање потреба и интереса локалног становништва деловањем месних заједница	Број иницијатива/ предлога месних заједница према граду/општини увези са питањима од интереса за локално становништво	1.00	1.00	1.00	1.00	1.00	76.000,00	0,00	0,00	76.000,00	ЗАХТЕВИ МЗ	Слободан Станковић
Функционисање месних заједница	0002	Статут Града, Закон о буџетском систему, Закон о локалној	Задовољавање потреба локалног становништва	Обезбеђено задовољавање потреба и интереса локалног становништ	Број иницијатива/п редлога месних заједница према граду/општин	1.00	1.00	1.00	1.00	1.00	265.000,00	0,00	0,00	265.000,00	ЗАХТЕВИ МЗ	Аца Влајков

		самоуправи		а деловањем месних заједница	и у											
Програм / ПА / пројекат	**Шифра**	**Основ**	**Опис**	**Циљ**	**Индикатор**	**редност у2020.**	**Очекивана вредност у2021.**	**Циљна вредност у 2022.**	**Циљна вредност у2023.**	**Циљна вредност у 2024.**	**Средства из буџета 01**	**Средства из сопствених извора 04**	**Средства из осталих извора**	**Укупно**	**Извор верификације**	**Одговорно лице**
1	**2**	**3**	**4**	**5**	**6**	**7**	**8**	**9**	**10**	**11**	**12**	**13**	**14**	**15**	**16**	**17**
					вези са питањима од интереса за локално становништво											
Функционисање месних заједница	0002	Статут Града, Закон о буџету, Закон о локалној самоуправи	Задовољавање потреба локалног становништва	Обезбеђено задовољавање потреба и интереса локалног становништва деловањем месних заједница	Број иницијатива/ предлога месних заједница према граду/општини увези са питањима од интереса за локално становништво	1.00	1.00	1.00	1.00	1.00	86.000,00	0,00	0,00	86.000,00	ЗАХТЕВИ МЗ	Најдан Костић
Функционисање месних заједница	0002	Статут Града, Закон о буџетском систему, Закон о локалној самоуправи	Задовољење потреба локалног становништва	Обезбеђено задовољавање потреба и интереса локалног становништва деловањем месних заједница	Број иницијатива/ предлога месних заједница према граду/општини увези са питањима од интереса за локално становништво	1.00	1.00	1.00	1.00	1.00	135.000,00	0,00	0,00	135.000,00	ЗАХТЕВИ МЗ	Данијел Путић
Функционисање месних заједница	0002	Статут Града, Закон о буџетском систему, Закон о локалној самоуправи	Задовољење потреба локалног становништва	Обезбеђено задовољавање потреба и интереса локалног становништва деловањем месних заједница	Број иницијатива/ предлога месних заједница према граду/општини увези са питањима од интереса за локално становништво	1.00	1.00	1.00	1.00	1.00	111.000,00	0,00	0,00	111.000,00	ЗАХТЕВИ МЗ	Милановић Душан
Програм / ПА / пројекат	**Шифра**	**Основ**	**Опис**	**Циљ**	**Индикатор**	**редност у2020.**	**Очекивана вредност у2021.**	**Циљна вредност у 2022.**	**Циљна вредност у2023.**	**Циљна вредност у 2024.**	**Средства из буџета 01**	**Средства из сопствених извора 04**	**Средства из осталих извора**	**Укупно**	**Извор верификације**	**Одговорно лице**
1	**2**	**3**	**4**	**5**	**6**	**7**	**8**	**9**	**10**	**11**	**12**	**13**	**14**	**15**	**16**	**17**
Функционисање месних заједница	0002	Статут Града, Закон о буџетском систему, Закон о локалној самоуправи	Задовољење потреба локалног становништва	Обезбеђено задовољавање потреба и интереса локалног становништва деловањем месних заједница	Број иницијатива/ предлога месних заједница према граду/општини увези са питањима од интереса за локално становништво	1.00	1.00	1.00	1.00	1.00	89.000,00	0,00	0,00	89.000,00	ЗАХТЕВИ МЗ	Раде Ђорђевић
Функционисање		Статут Града,		Обезбеђено задовољавање потреба и интереса	Број иницијатива/ предлога месних заједница према граду/општини увези са питањима од	1.00	1.00	1.00	1.00	1.00					ЗАХТЕВИ МЗ	

месних заједница	0002	Закон о буџетском систему, Закон о локалној самоуправи	Задовољавање потреба локалног становништва	локалног становништва деловањем месних заједница	интереса за локално становништво						77.000,00	0,00	0,00	77.000,00		Мирослав Потић
Општинско/градско правобранилаштво	0004	Статут Града Пирота,Закон о буџетском систему, Закон о локалној самоуправи	градско правобранилаштво јеорган локалне самоуправе који врши поселове правне заштите имовинских права и интереса Града Пирота	Заштита имовинских праваи интереса града/општине	Број правних мишљења која су дата органима града/општине, стручним службама и другим правним лицима чија имовинска и друга права заступа	180.00	280	280	280	280	7.158.000,00	0,00	0,00	7.158.000,00	УПИСНИЦИ ГРАДСКОГ ЈАВНОГ ПРАВОБРАНИЛАШТВА	Јелисавета Манић
Текућа буџетска резерва	0009	Стату града Пирота, Закон о буџетском систему, Закон о локалној самоуправи	Планирање апропријација у складу са финансијском вредношћу планираних активности								12.000.000,00	0,00	0,00	12.000.000,00		мр Владан Васић
Стална буџетска	0010	Статут града Пирота,	отклањање последица								6.000.000,00	0,00	0,00	6.000.000,00		мр Владан Васић
Програм / ПА / пројекат	**Шифра**	**Основ**	**Опис**	**Циљ**	**Индикатор**	**редност у2020.**	**Очекивана вредност у2021.**	**Циљна вредност у 2022.**	**Циљна вредност у2023.**	**Циљна вредност у 2024.**	**Средства из буџета 01**	**Средства из сопствених извора 04**	**Средства из осталих извора**	**Укупно**	**Извор верификације**	**Одговорно лице**
1	**2**	**3**	**4**	**5**	**6**	**7**	**8**	**9**	**10**	**11**	**12**	**13**	**14**	**15**	**16**	**17**
резерва		Закон о буџетском систему, Закон о локалној самоуправи	елементарних непогода													
Управљање у ванредним ситуацијама	0014	Закон о ванредним ситуацијама, Одлука и предлог Штаба за ванредне ситуације градаПирота	редовно одржавање канала и водотокова, набавка алата и опреме за потребе интервенција на пловним подручјима, набавка парата и уређаја, одржавање система за узбуњивање	Изградња ефикасног превентивног система заштите и спасавања на избегавању последица елементарних и других непогода	Број идентификованих објеката критичне инфраструктуре(нпр. трафостанице)	4.00	5	5	5	5	5.660.000,00	0,00	0,00	5.660.000,00	ОПЕРАТИВНИ ПЛАН ЗАШТИТЕ ОД ПОПЛАВА	Сретен Савов, координатор Штаба
Партиципативно буџетирање	0602-4001	Одлука о спровођењу акције укључивања грађана у буџетски процес и припреме грађанског буџета	Укључивања грађана у процес планирања буџетапутем давања предлога грађана и гласања на анкети, затим путем сугестија на јавној расправи о буџету. Упознавање јавности са буџетом кроз Грађански водич кроз буџет.	укључивање грађана у процес креирања буџета	Број реализованих пројеката	1.00	1	1	1	1	1.100.000,00	0,00	0,00	1.100.000,00	ОДЛУКА О БУЏЕТУ ГРАДА	Саша Јовановић, Начелник градске управе
Подршка првацима и подстицај најбољим ученицима	0602-4002	Закон о локалној самоуправи, Правилник о награђивању даровитих ученика основних и средњих школа и студената	Финансијска подршка даровитим ученицима и стимулативна подршка ђацима првацима	Подршка првацима	Број првака	390.00	430	435	435	435	650.000,00	0,00	0,00	650.000,00	ИНТЕРНА ЕВИДЕНЦИЈА	Сава Костић, начелник Одељења за ванпривредне делатности
				Стимулација најбољих ученика	Број ученика генерације	12.00	12	12	12	12					ИНТЕРНА ЕВИДЕНЦИЈА	
Награде ученицима који				Обезбеђивање награде даровитим	број деце која суосвојила медаљу на такмичењу	70.00	70	70	70	70					ИНТЕРНА ЕВИДЕНЦИЈА	Сава Костић,

су освојили једно од прва три места на републичким такмичењима	0602-4003	Закон о локалној самоуправи	Додела награда даровитим ученицима	ученицима којису освојили медаљу на републичком такмичењу							700.000,00	0,00	0,00	700.000,00		начелник Одељења за ванпривредне делатности
Матурантска парада	0602-4004	Закон о локалној самоуправи	Обезбеђивање опреме за матуранте	Обезбеђивање опреме за матуранте	Број деце матураната	510.00	510	510	510	510	350.000,00	0,00	0,00	350.000,00	ИНТЕРНА ЕВИДЕНЦИЈА	Сава Костић, начелник Одељења за ванпривредне делатности
Програм / ПА / пројекат	**Шифра**	**Основ**	**Опис**	**Циљ**	**Индикатор**	**редност у2020.**	**Очекивана вредност у2021.**	**Циљна вредност у 2022.**	**Циљна вредност у2023.**	**Циљна вредност у 2024.**	**Средства из буџета 01**	**Средства из сопствених извора 04**	**Средства из осталих извора**	**Укупно**	**Извор верификације**	**Одговорно лице**
1	**2**	**3**	**4**	**5**	**6**	**7**	**8**	**9**	**10**	**11**	**12**	**13**	**14**	**15**	**16**	**17**
Ткачка колонија	0602-4005	Закон о локалној самоуправи	Одржавање манифестације Ткачка колонија кроз промоцију пиротског ћилима	Одржавање манифестацијеТкачка колонија	Број учесника	55.00	55	55	55	55	450.000,00	0,00	0,00	450.000,00	ИЗВЕШТАЈ О РЕАЛИЗОВАНОЈ АКТИВНОСТИ	Сава Костић, начелник Одељења за ванпривредне делатности
Обележавање Славе Града и других верских празника	0602-4006	Статут Града Пирота	Обележавање славе Градаи других верских празника	Реализација програма обележавања градске славе Успење Пресвете Богородице - Велика Госпојина (литургија, коктел, кетеринг, ручак за свештенике и званице, венац...) и других верских празника	Број званица	50.00	50	50	50	50	350.000,00	0,00	0,00	350.000,00	ИЗВЕШТАЈ О РЕАЛИЗОВАНОЈ АКТИВНОСТИ	Бојан Ранђеловић, члан Градског већа
Активности резервних војних старешина	0602-4007	Закон о локалној самоуправи, Закон о удружењима	Финансијска подршка организацији од посебногзначаја за ЛС	Унапређење рада организације РВС	Број активности	7.00	7	7	7	7	550.000,00	0,00	0,00	550.000,00	ИЗВЕШТАЈ О РЕАЛИЗОВАНОЈ АКТИВНОСТИ	Сава Костић, начелник Одељења за ванпривредне делатности
Успостављање локалних стратешких, финансијских и институционалних механизама за инкузију рома	0602-4008	Закон о локалној самоуправи, Споразум са СКГО-ом	Спровођење Споразумаса СКГО-ом и Оперативног плана за спровођење Споразума	Побољшање положаја Рома и Ромкиња	Број реализованих активности	5.00	5	5	5	5	500.000,00	0,00	0,00	500.000,00	ИЗВЕШТАЈ О РЕАЛИЗОВАНОЈ АКТИВНОСТИ	Сава Костић, начелник Одељења за ванпривредне делатности
Сајам пиротске пеглане кобасице	0602-4009	Закон о локалној самоуправи	Манифестација доприноси афирмацији локалних туристичких производа, као и гастрономских специјалитета карактеристичних за Пирот.	Одржан сајам пиротске пеглане кобасице	Број учесника	50.00	50	55	55	55	400.000,00	0,00	0,00	400.000,00	ИЗВЕШТАЈ О РЕАЛИЗОВАНОЈ АКТИВНОСТИ	Сава Костић, начелник Одељења за ванпривредне делатности
Подршка верским заједницама	0602-4010	Закон о локалној самоуправи, Закон о црквама и верским заједницама	Финансијска подршкаверским заједницама	Очување цркава и манастира	Број верских заједница	1.00	1	1	1	1	5.000.000,00	0,00	0,00	5.000.000,00	Решење о додели средстава	Сава Костић, начелник Одељења за ванпривредне делатности
Програм / ПА / пројекат	**Шифра**	**Основ**	**Опис**	**Циљ**	**Индикатор**	**редност у2020.**	**Очекивана вредност у2021.**	**Циљна вредност у 2022.**	**Циљна вредност у2023.**	**Циљна вредност у 2024.**	**Средства из буџета 01**	**Средства из сопствених извора 04**	**Средства из осталих извора**	**Укупно**	**Извор верификације**	**Одговорно лице**
1	**2**	**3**	**4**	**5**	**6**	**7**	**8**	**9**	**10**	**11**	**12**	**13**	**14**	**15**	**16**	**17**

Реформа пореза на имовину	0602-4012	Акциони план за укључивање грађана у процес доношења одлукао трошењу средстава прикупљених по основу пореза на имовину	укључивање грађана у процес доношења одлукао трошењу средстава прикупљених по основу пореза на имовину путем гласања грађана кроз анкетираање	Учешће пореских обвезникау одлучивању о трошењу средстава остварених од наплате пореза на имовину	Број реализованих пројеката	1	1	1	1	1	500.000,00	0,00	0,00	500.000,00	ОДЛУКА О БУЏЕТУ ГРАДА	Снежана Рајковић
Подршка организацијамау реализацији активности у оквиру Пиротског културног лета	0602-4013	Закон о локалној самоуправи, Закон о култури	Финансирање пројеката Пиротског културног лета	Реализација пројеката у оквиру Пиротског културног лета	Број пројеката	25	12	30	30	30	1.500.000,00	0,00	0,00	1.500.000,00	ОДЛУКА	Сава Костић, начелник Одељења за ванпривредне делатности
Сајам ћилимарства	0602-4014	Закон о локалној самоуправи	Сајам је осмишљен као манифестација на којој ће бити изложени стари пиротски ћилими из фонда Музеја Понишавља, стари ћилими у власништву грађана и ћилими произвођача који се у данашње време баве израдом ћилима у сврху продаје.	Одржавање сајма пиротског ћилима	Број учесника		0	30	30	30	500.000,00	0,00	0,00	500.000,00	ИЗВЕШТАЈ О РЕАЛИЗОВАНОЈ АКТИВНОСТИ	Сава Костић, начелник Одељења за ванпривредне делатности
ИПА Спортске активности за младе - будућност за све у прекограничном региону	0602-5001	Протокол о преговорима/уговор	изградња терена са вештачком травом у насељу сењак у Пироту са осветљењем чиме ће се створити комплетни савремени услови за тренинг и утакмице фудбала деце и омладине	изградња новог фудбалског терена у насељу Сењак у Пироту	број новоизграђених спортских објеката	0.00	0	1	0	0	41.000,00	0,00	0,00	41.000,00	ИЗВЕШТАЈ О РЕАЛИЗОВАНОЈ АКТИВНОСТИ	Марија Ђошић
16 - ПОЛИТИЧКИ СИСТЕМ ЛОКАЛНЕ САМОУПРАВЕ	**2101**	**Статут града Пирота, Закон о локалној самоуправи, Закон о буџетском систему**	**Скупштина града, Градоначелник и Градско веће врше основне функције локалне власти утврђене Уставом, Законом и Статутом**	**Ефикасно и ефективно функционисање органа политичког система локалне самоуправе**	**Број одржаних седница**		**19**	**21**	**21**	**21**	**44.596.000,00**	**0,00**	**0,00**	**44.596.000,00**	**ЗАПИСНИК**	**Милена Димитријевић, председник Скупштине**
Функционисање скупштине	0001	Статут Града Пирота,Закон о буџетском систему, Закон о локалној самоуправи	Скупштина Града доноси Статут Града и Пословник Скупштине,доноси буџети завршни рачун,утврдјује стопе изворних прихода,доноси	Функционисање локалне скуштине	Број седница скупштине	7.00	7	7	7	7	12.953.000,00	0,00	0,00	12.953.000,00	ЗАПИСНИК	Милена Димитријевић, председник Скупштине Града
					Број седница сталних радних тела	7.00	7	7	7	7					ЗАПИСНИК	
Програм / ПА / пројекат	**Шифра**	**Основ**	**Опис**	**Циљ**	**Индикатор**	**редност у2020.**	**Очекивана вредност у2021.**	**Циљна вредност у 2022.**	**Циљна вредност у2023.**	**Циљна вредност у 2024.**	**Средства из буџета 01**	**Средства из сопствених извора 04**	**Средства из осталих извора**	**Укупно**	**Извор верификације**	**Одговорно лице**
1	**2**	**3**	**4**	**5**	**6**	**7**	**8**	**9**	**10**	**11**	**12**	**13**	**14**	**15**	**16**	**17**
			прописе и друге опште акте,оснива службе,јавна предузећа,бира градоначелника и на предлог градоначелника бира чланове већа													
		Статут Града	Извршни органи су градоначелник и градско веће.Градоначел	Функционисање извршних органа	Број седница извршних органа	12.00	12	14	14	14					ЗАПИСНИК	мр Владан

Функционисање извршних органа	0002	Пирота,Закон о буџетском систему, Закон о локалној самоуправи	ник представља и заступа град,предлаже начин решавања питања о којима одлучује скупштина,наредбодавацје извршења буџета, усмерава и усклађује рад градске управе,доноси појединачне акте								16.368.000,00	0,00	0,00	16.368.000,00		Васић, градоначелник
Функционисање извршних органа	0002	Статут града Пирота,Закон о буџетском систему, Закон о локалној самоуправи	Градско веће предлаже Статут, буџет и друге одлуке и акте које доноси Скупштина, врши надзорнад радом ГУ, непосредно извршава и стара се о извршавању одлука и других аката које доноси Скупштина	Функционисање извршних органа	Број седница извршних органа	12.00	12	14	14	14	13.475.000,00	0,00	0,00	13.475.000,00	ЗАПИСНИК	Владан Васић
Спровођење избора за савете месних заједница	2101-4001	Закон о локалној самоуправи	спровођење изборних радњи и избора за саветемсних заједница	Несметано и редовно функционисање месних заједница	Верификација мандата члановима савета месних заједница	0	0	315	0	0	1.800.000,00	0,00	0,00	1.800.000,00	ИЗВЕШТАЈ КОМИСИЈЕ	Милена Димитријевић, председник Скупштине
17 - ЕНЕРГЕТСКА ЕФИКАСНОСТ И ОБНОВЉИВИ ИЗВОРИ ЕНЕРГИЈЕ	**0501**	**Закон о енергетици, Закон о ефикасном коришћењу енергије**	**активности у области зградарства (енергетска санација објеката) и израда катастра јавног осветљења на територији града Пирота**	**Смањење потрошње енергије**	**Укупна потрошња примарне енергије у јавним зградама по м2површине јавних зграда**	**131.85**	**88.90**	**88.90**	**88.90**	**88.90**	**91.210.000,00**	**0,00**	**0,00**	**91.210.000,00**	**Фактуре**	**Бојан Ивковић**
Јавно приватно партнерство које обухвата замену постојећих котлова на лож уље котловима на био масу и уговорено испоручивање	0501-4001	Закон о ефикасном коришћењу енергије, Програм енергетске ефикасности Општине Пирот 2015-2017	Приватни партнер врши уградњу нове опреме и уговорно испоручује топлотну енергију	Смањење потрошње енергије енергената, трошкова и смањење емисије штетних материја	Проценат смањења трошкова у односу на базну годину	10.00	10	10	10	10	20.000.000,00	0,00	0,00	20.000.000,00	Фактуре	Бојан Ивковић
1	**2**	**3**	**4**	**5**	**6**	**7**	**8**	**9**	**10**	**11**	**12**	**13**	**14**	**15**	**16**	**17**
топлотне енергије у објектима основног и средњег образовања																
Јавно приватно партнетство Реконструкција система јавног осветљења на територији Града Пирота	0501-4002	Закон о ефикасном коришћењу енергије, Закон о ЈПП и концесијама	Приватни партнер врши уградњу опреме и гарантује уштеде енергије и трошкова за јавну расвету	Смањење потрошње енергије и трошкова одржавања и повећање квалитета осветљења	Потрошња електричне енергије	0	0	30	30	30	41.210.000,00	0,00	0,00	41.210.000,00	ЗАПИСНИК	Бојан Ивковић
Реконструкцијаи енергетска санација Опште Болнице Пирот	0501-5001	Закон о ефикасном коришћењу енергије, Програм енергетске ефикасности Општине Пирот 2015-2017	радова на енергетској санацији објекта, реконструкција делаобјекта и адаптација система	Смањење потрошње енергије, енергената,трошкова и смањење емисије штетних материја	Проценат смањења трошкова у односу на базнугодину	0	0	0	10	10	30.000.000,00	0,00	0,00	30.000.000,00	Фактуре	Бојан Ивковић

ПЛАН ПРИХОДА 2022

Економ. класиф.	Опис	тва из буџета01	Средст ва из сопствених извора 04	Средства из осталихизвора	Укупно	Структура(%)
1	2	3	4	5	6	7
711111	Порез на зараде	940.000.000,00	0,00	0,00	940.000.000,00	48,76
711121	Порез на приходе од самосталних делатности који се плаћа према стварно оствареном приходу, порешењу Пореске управе	500.000,00	0,00	0,00	500.000,00	0,03
711122	Порез на приходе од самосталних делатности који се плаћа према паушално утврђеном приходу, порешењу Пореске управе	28.000.000,00	0,00	0,00	28.000.000,00	1,45
711123	Порез на приходе од самосталних делатности који се плаћа према стварно оствареном приходусамоопорезивањем	57.000.000,00	0,00	0,00	57.000.000,00	2,96
711145	Порез на приходе од давања у закуп покретних ствари - по основу самоопорезивања и по решењуПореске управе	2.350.000,00	0,00	0,00	2.350.000,00	0,12
711146	Порез на приход од пољопривреде и шумарства, по решењу Пореске управе	50.000,00	0,00	0,00	50.000,00	0,00
711147	Порез на земљиште	50.000,00	0,00	0,00	50.000,00	0,00
711148	Порез на приходе од непокретности, по решењу Пореске управе	50.000,00	0,00	0,00	50.000,00	0,00
711161	Порез на приходе од осигурања лица	100.000,00	0,00	0,00	100.000,00	0,01
711191	Порез на остале приходе	41.000.000,00	0,00	0,00	41.000.000,00	2,13
711193	Порез на приходе спортиста и спортских стручњака	3.000.000,00	0,00	0,00	3.000.000,00	0,16
711000	**ПОРЕЗ НА ДОХОДАК, ДОБИТ И КАПИТАЛНЕ ДОБИТКЕ**	**1.072.100.000,00**	**0,00**	**0,00**	**1.072.100.000,00**	**55,61**
712112	Порез на фонд зарада осталих запослених	2.000,00	0,00	0,00	2.000,00	0,00
712000	**ПОРЕЗ НА ФОНД ЗАРАДА**	**2.000,00**	**0,00**	**0,00**	**2.000,00**	**0,00**
713121	Порез на имовину обвезника који не воде пословне књиге	155.000.000,00	0,00	0,00	155.000.000,00	8,04
713122	Порез на имовину обвезника који воде пословне књиге	122.000.000,00	0,00	0,00	122.000.000,00	6,33
713311	Порез на наслеђе и поклон, по решењу Пореске управе	8.000.000,00	0,00	0,00	8.000.000,00	0,41
713421	Порез на пренос апсолутних права на непокретности, по решењу Пореске управе	16.000.000,00	0,00	0,00	16.000.000,00	0,83
713422	Порез на пренос апсолутних права на акцијама и другим хартијама од вредности, по решењу Порескеуправе	50.000,00	0,00	0,00	50.000,00	0,00
713423	Порез на пренос апсолутних права на моторним возилима, пловилима и ваздухопловима, по решењуПореске управе	6.000.000,00	0,00	0,00	6.000.000,00	0,31
713424	Порез на пренос апсолутних права у осталим случајевима, по решењу Пореске управе	50.000,00	0,00	0,00	50.000,00	0,00
713000	**ПОРЕЗ НА ИМОВИНУ**	**307.100.000,00**	**0,00**	**0,00**	**307.100.000,00**	**15,93**
714431	Комунална такса за коришћење рекламних паноа, укључујући и истицање и исписивање фирме ванпословног простора на објектима и просторима који припадају јединици локалне самоуправе (коловози, тротоари, зелене површине, бандере и сл.)	100.000,00	0,00	0,00	100.000,00	0,01
714513	Комунална такса за држање моторних друмских и прикључних возила, осим пољопривредних возила имашина	20.000.000,00	0,00	0,00	20.000.000,00	1,04
714543	Накнада за промену намене пољопривредног земљишта	400.000,00	0,00	0,00	400.000,00	0,02
714549	Накнада за емисије CO2, HO2, прашкасте материје и произведени или одложени отпад	500.000,00	0,00	0,00	500.000,00	0,03
714552	Боравишна такса	3.000.000,00	0,00	0,00	3.000.000,00	0,16
714553	Боравишна такса, по решењу надлежног органа јединице локалне самоуправе	300.000,00	0,00	0,00	300.000,00	0,02
714562	Накнада за заштиту и унапређивање животне средине	12.000.000,00	0,00	0,00	12.000.000,00	0,62
714565	Накнада за коришћење простора на јавној површини у пословне и друге сврхе, осим ради продајештампе, књига и других публикација, производа старих и уметничких заната и домаће радиности	2.700.000,00	0,00	0,00	2.700.000,00	0,14
714566	Накнада за коришћење јавне површине за оглашавање за сопствене потребе и за потребе других лица	100.000,00	0,00	0,00	100.000,00	0,01
714567	Накнада за коришћење јавне површине по основу заузећа грађевинским материјалом и за извођењеграђевинских радова и изградњу	100.000,00	0,00	0,00	100.000,00	0,01
714000	**ПОРЕЗ НА ДОБРА И УСЛУГЕ**	**39.200.000,00**	**0,00**	**0,00**	**39.200.000,00**	**2,03**
716111	Комунална такса за истицање фирме на пословном простору	22.000.000,00	0,00	0,00	22.000.000,00	1,14
716000	**ДРУГИ ПОРЕЗИ**	**22.000.000,00**	**0,00**	**0,00**	**22.000.000,00**	**1,14**
Економ. класиф.	**Опис**	**Средства из буџета01**	**Средства из сопствених извора 04**	**Средства из осталихизвора**	**Укупно**	**Структура(%)**
1	2	3	4	5	6	7
733141	Ненаменски трансфери од Републике у корист нивоа градова	300.500.000,00	0,00	0,00	300.500.000,00	15,59
733144	Текући наменски трансфери, у ужем смислу, од Републике у корист нивоа градова	0,00	0,00	20.234.000,00	20.234.000,00	1,05
733000	**ТРАНСФЕРИ ОД ДРУГИХ НИВОА ВЛАСТИ**	**300.500.000,00**	**0,00**	**20.234.000,00**	**320.734.000,00**	**16,64**
741141	Приходи буџета града од камата на средства консолидованог рачуна трезора укључена у депозитбанака	3.000.000,00	0,00	0,00	3.000.000,00	0,16
741511	Накнада за коришћење ресурса и резерви минералних сировина	3.000.000,00	0,00	0,00	3.000.000,00	0,16
741522	Средства остварена од давања у закуп пољопривредног земљишта, односно пољопривредног објекта удржавној својини	1.000.000,00	0,00	0,00	1.000.000,00	0,05
741531	Комунална такса за коришћење простора на јавним површинама или испред пословног простора упословне сврхе, осим ради продаје штампе, књига и других публикација, производа старих и уметничких заната и домаће радиности	50.000,00	0,00	0,00	50.000,00	0,00

741532	Комунална такса за коришћење простора за паркирање друмских моторних и прикључних возила наурођеним и обележеним местима	500.000,00	0,00	0,00	500.000,00	0,03
741538	Допринос за уређивање грађевинског земљишта	35.000.000,00	0,00	0,00	35.000.000,00	1,82
741596	Накнада за коришћење дрвета	2.000.000,00	0,00	0,00	2.000.000,00	0,10
741000	**ПРИХОДИ ОД ИМОВИНЕ**	**44.550.000,00**	**0,00**	**0,00**	**44.550.000,00**	**2,31**
742126	Накнада по основу конверзије права коришћења у право својине у корист Републике	500.000,00	0,00	0,00	500.000,00	0,03
742141	Приходи од продаје добара и услуга од стране тржишних организација у корист нивоа градова	15.000.000,00	0,00	0,00	15.000.000,00	0,78
742142	Приходи од давања у закуп, односно на коришћење непокретности у државној својини које користеградови и индиректни корисници њиховог буџета	150.000,00	0,00	0,00	150.000,00	0,01
742143	Приходи од закупнине за грађевинско земљиште у корист нивоа градова	2.500.000,00	0,00	0,00	2.500.000,00	0,13
742145	Приходи од давања у закуп, односно на коришћење непокретности у градској својини које користеградови и индиректни корисници њиховог буџета	500.000,00	0,00	0,00	500.000,00	0,03
742146	Приходи остварени по основу пружања услуга боравка деце у предшколским установама у користнивоа градова	38.564.000,00	0,00	0,00	38.564.000,00	2,00
742241	Градске административне таксе	6.000.000,00	0,00	0,00	6.000.000,00	0,31
742242	Такса за озакоњење објеката у корист градова	2.000.000,00	0,00	0,00	2.000.000,00	0,10
742341	Приходи које својом делатношћу остваре органи и организације градова	200.000,00	0,00	0,00	200.000,00	0,01
742000	**ПРИХОДИ ОД ПРОДАЈЕ ДОБАРА И УСЛУГА**	**65.414.000,00**	**0,00**	**0,00**	**65.414.000,00**	**3,39**
743324	Приходи од новчаних казни за прекршаје и привредне преступе предвиђене прописима о безбедностисаобраћаја на путевима	14.000.000,00	0,00	0,00	14.000.000,00	0,73
743342	Приходи од новчаних казни за прекршаје по прекршајном налогу и казни изречених у управномпоступку у корист нивоа градова	200.000,00	0,00	0,00	200.000,00	0,01
743924	Увећање пореског дуга у поступку принудне наплате, који је правна последица принудне наплатеизворних прихода јединица локалне самоуправе	400.000,00	0,00	0,00	400.000,00	0,02
743000	**НОВЧАНЕ КАЗНЕ И ОДУЗЕТА ИМОВИНСКА КОРИСТ**	**14.600.000,00**	**0,00**	**0,00**	**14.600.000,00**	**0,76**
744141	Текући добровољни трансфери од физичких и правних лица у корист нивоа градова	500.000,00	0,00	0,00	500.000,00	0,03
744000	**ДОБРОВОЉНИ ТРАНСФЕРИ ОД ФИЗИЧКИХ И ПРАВНИХ ЛИЦА**	**500.000,00**	**0,00**	**0,00**	**500.000,00**	**0,03**
745141	Остали приходи у корист нивоа градова	3.000.000,00	0,00	0,00	3.000.000,00	0,16
745143	Део добити јавног предузећа и других облика организовања, у корист нивоа градова	3.000.000,00	0,00	0,00	3.000.000,00	0,16
745144	Закупнина за стан у градској својини у корист нивоа градова	200.000,00	0,00	0,00	200.000,00	0,01
745000	**МЕШОВИТИ И НЕОДРЕЂЕНИ ПРИХОДИ**	**6.200.000,00**	**0,00**	**0,00**	**6.200.000,00**	**0,32**
772113	Меморандумске ставке за рефундацију расхода буџета града из претходне године	2.327.000,00	0,00	0,00	2.327.000,00	0,12
772000	**МЕМОРАНДУМСКЕ СТАВКЕ ЗА РЕФУНДАЦИЈУ РАСХОДА ИЗ ПРЕТХОДНЕ ГОДИНЕ**	**2.327.000,00**	**0,00**	**0,00**	**2.327.000,00**	**0,12**
812141	Примања од продаје покретних ствари у корист нивоа градова	50.000,00	0,00	0,00	50.000,00	0,00
812000	**ПРИМАЊА ОД ПРОДАЈЕ ПОКРЕТНЕ ИМОВИНЕ**	**50.000,00**	**0,00**	**0,00**	**50.000,00**	**0,00**
Економ. класиф.	**Опис**	**Средства из буџета 01**	**Средства из сопствених извора 04**	**Средства из осталих извора**	**Укупно**	**Структура (%)**
1	**2**	**3**	**4**	**5**	**6**	**7**
823141	Примања од продаје робе за даљу продају у корист нивоа градова	3.000.000,00	0,00	0,00	3.000.000,00	0,16
823000	**ПРИМАЊА ОД ПРОДАЈЕ РОБЕ ЗА ДАЉУ ПРОДАЈУ**	**3.000.000,00**	**0,00**	**0,00**	**3.000.000,00**	**0,16**
841141	Примања од продаје земљишта у корист нивоа градова	30.000.000,00	0,00	0,00	30.000.000,00	1,56
841000	**ПРИМАЊА ОД ПРОДАЈЕ ЗЕМЉИШТА**	**30.000.000,00**	**0,00**	**0,00**	**30.000.000,00**	**1,56**
Укупно		**1.907.543.000,00**	**0,00**	**20.234.000,00**	**1.927.777.000,00**	**100,00**

ИЗДАЦИ БУЏЕТА ПО НАМЕНАМА 2022

Економ. класиф.	**Опис**	**Средства из буџета 01**	**Средства из сопствених извора 04**	**Средства из осталих извора**	**Укупно**	**Структура (%)**
1	**2**	**3**	**4**	**5**	**6**	**7**
411000	ПЛАТЕ, ДОДАЦИ И НАКНАДЕ ЗАПОСЛЕНИХ (ЗАРАДЕ)	418.096.000,00	0,00	728.000,00	418.824.000,00	21,73
412000	СОЦИЈАЛНИ ДОПРИНОСИ НА ТЕРЕТ ПОСЛОДАВЦА	68.329.000,00	0,00	118.000,00	68.447.000,00	3,55
413000	НАКНАДЕ У НАТУРИ	2.294.000,00	0,00	0,00	2.294.000,00	0,12
414000	СОЦИЈАЛНА ДАВАЊА ЗАПОСЛЕНИМА	16.947.000,00	0,00	0,00	16.947.000,00	0,88
415000	НАКНАДЕ ТРОШКОВА ЗА ЗАПОСЛЕНЕ	15.701.000,00	0,00	500.000,00	16.201.000,00	0,84
416000	НАГРАДЕ ЗАПОСЛЕНИМА И ОСТАЛИ ПОСЕБНИ РАСХОДИ	5.705.000,00	0,00	0,00	5.705.000,00	0,30
410000	**РАСХОДИ ЗА ЗАПОСЛЕНЕ**	**527.072.000,00**	**0,00**	**1.346.000,00**	**528.418.000,00**	**27,41**
421000	СТАЛНИ ТРОШКОВИ	205.116.000,00	0,00	6.645.000,00	211.761.000,00	10,98
422000	ТРОШКОВИ ПУТОВАЊА	6.032.000,00	0,00	0,00	6.032.000,00	0,31
423000	УСЛУГЕ ПО УГОВОРУ	116.921.000,00	0,00	150.000,00	117.071.000,00	6,07
424000	СПЕЦИЈАЛИЗОВАНЕ УСЛУГЕ	98.982.000,00	0,00	200.000,00	99.182.000,00	5,14
425000	ТЕКУЋЕ ПОПРАВКЕ И ОДРЖАВАЊЕ	110.589.000,00	0,00	0,00	110.589.000,00	5,74
426000	МАТЕРИЈАЛ	45.005.000,00	0,00	5.393.000,00	50.398.000,00	2,61
420000	**КОРИШЋЕЊЕ УСЛУГА И РОБА**	**582.645.000,00**	**0,00**	**12.388.000,00**	**595.033.000,00**	**30,87**
444000	ПРАТЕЋИ ТРОШКОВИ ЗАДУЖИВАЊА	50.000,00	0,00	0,00	50.000,00	0,00

440000	**ОТПЛАТА КАМАТА И ПРАТЕЋИ ТРОШКОВИ ЗАДУЖИВАЊА**	**50.000,00**	**0,00**	**0,00**	**50.000,00**	**0,00**
451000	СУБВЕНЦИЈЕ ЈАВНИМ НЕФИНАНСИЈСКИМ ПРЕДУЗЕЋИМА И ОРГАНИЗАЦИЈАМА	71.700.000,00	0,00	0,00	71.700.000,00	3,72
454000	СУБВЕНЦИЈЕ ПРИВАТНИМ ПРЕДУЗЕЋИМА	43.000.000,00	0,00	0,00	43.000.000,00	2,23
450000	**СУБВЕНЦИЈЕ**	**114.700.000,00**	**0,00**	**0,00**	**114.700.000,00**	**5,95**
463000	ТРАНСФЕРИ ОСТАЛИМ НИВОИМА ВЛАСТИ	163.141.000,00	0,00	0,00	163.141.000,00	8,46
464000	ДОТАЦИЈЕ ОРГАНИЗАЦИЈАМА ЗА ОБАВЕЗНО СОЦИЈАЛНО ОСИГУРАЊЕ	20.000.000,00	0,00	0,00	20.000.000,00	1,04
465000	ОСТАЛЕ ДОТАЦИЈЕ И ТРАНСФЕРИ	2.620.000,00	0,00	0,00	2.620.000,00	0,14
460000	**ДОНАЦИЈЕ, ДОТАЦИЈЕ И ТРАНСФЕРИ**	**185.761.000,00**	**0,00**	**0,00**	**185.761.000,00**	**9,64**
472000	НАКНАДЕ ЗА СОЦИЈАЛНУ ЗАШТИТУ ИЗ БУЏЕТА	73.640.000,00	0,00	6.500.000,00	80.140.000,00	4,16
470000	**СОЦИЈАЛНО ОСИГУРАЊЕ И СОЦИЈАЛНА ЗАШТИТА**	**73.640.000,00**	**0,00**	**6.500.000,00**	**80.140.000,00**	**4,16**
481000	ДОТАЦИЈЕ НЕВЛАДИНИМ ОРГАНИЗАЦИЈАМА	102.786.000,00	0,00	0,00	102.786.000,00	5,33
482000	ПОРЕЗИ, ОБАВЕЗНЕ ТАКСЕ, КАЗНЕ, ПЕНАЛИ И КАМАТЕ	2.485.000,00	0,00	0,00	2.485.000,00	0,13
483000	НОВЧАНЕ КАЗНЕ И ПЕНАЛИ ПО РЕШЕЊУ СУДОВА	1.620.000,00	0,00	0,00	1.620.000,00	0,08
484000	НАКНАДА ШТЕТЕ ЗА ПОВРЕДЕ ИЛИ ШТЕТУ НАСТАЛУ УСЛЕД ЕЛЕМЕНТАРНИХ НЕПОГОДА ИЛИ ДРУГИХ ПРИРОДНИХ УЗРОКА	2.000.000,00	0,00	0,00	2.000.000,00	0,10
480000	**ОСТАЛИ РАСХОДИ**	**108.891.000,00**	**0,00**	**0,00**	**108.891.000,00**	**5,65**
499000	СРЕДСТВА РЕЗЕРВЕ	18.000.000,00	0,00	0,00	18.000.000,00	0,93
490000	**АДМИНИСТРАТИВНИ ТРАНСФЕРИ ИЗ БУЏЕТА, ОД ДИРЕКТНИХ БУЏЕТСКИХ КОРИСНИКА ИНДИРЕКТНИМ БУЏЕТСКИМ КОРИСНИЦИМА ИЛИ ИЗМЕЂУ БУЏЕТСКИХ КОРИСНИКА НА ИСТОМ НИВОУ И СРЕДСТВА РЕЗЕРВЕ**	**18.000.000,00**	**0,00**	**0,00**	**18.000.000,00**	**0,93**
511000	ЗГРАДЕ И ГРАЂЕВИНСКИ ОБЈЕКТИ	272.093.000,00	0,00	0,00	272.093.000,00	14,11
512000	МАШИНЕ И ОПРЕМА	8.617.000,00	0,00	0,00	8.617.000,00	0,45
513000	ОСТАЛЕ НЕКРЕТНИНЕ И ОПРЕМА	1.000.000,00	0,00	0,00	1.000.000,00	0,05
514000	КУЛТИВИСАНА ИМОВИНА	2.000.000,00	0,00	0,00	2.000.000,00	0,10
515000	НЕМАТЕРИЈАЛНА ИМОВИНА	1.350.000,00	0,00	0,00	1.350.000,00	0,07
510000	**ОСНОВНА СРЕДСТВА**	**285.060.000,00**	**0,00**	**0,00**	**285.060.000,00**	**14,79**
523000	ЗАЛИХЕ РОБЕ ЗА ДАЉУ ПРОДАЈУ	1.724.000,00	0,00	0,00	1.724.000,00	0,09
520000	**ЗАЛИХЕ**	**1.724.000,00**	**0,00**	**0,00**	**1.724.000,00**	**0,09**
541000	ЗЕМЉИШТЕ	10.000.000,00	0,00	0,00	10.000.000,00	0,52
540000	**ПРИРОДНА ИМОВИНА**	**10.000.000,00**	**0,00**	**0,00**	**10.000.000,00**	**0,52**
Укупно		**1.907.543.000,00**	**0,00**	**20.234.000,00**	**1.927.777.000,00**	**100,00**

Извршавање буџета

Члан 6.

За извршавање ове Одлуке одговоран је градоначелник.

Наредбодавац за извршење буџета је градоначелник.

Члан 7.

Наредбодавац директних и индиректних корисника буџетских средстава је функционер (руководилац), односно лице које је одговорно за управљање средствима, преузимање обавеза, издавање налога за плаћање који се извршавају из средстава органа, као и за издавање налога за уплату средстава која припадају буџету.

Члан 8.

За законито и наменско коришћење средстава распоређених овом Одлуком, поред функционера односно руководиоца директних и индиректних корисника буџетских средстава, одговоран је начелник градске управе.

Члан 9.

Орган управе надлежан за финансије обавезан је да редовно прати извршење буџета и најмање два пута годишње информише градоначелника (градско веће), а обавезно у року од петнаест дана по истеку шестомесечног, односно деветомесечног периода.

У року од петнаест дана по подношењу извештаја из става 1. овог члана, градско веће усвајаи доставља извештај Скупштини града.

Извештај садржи и одступања између усвојеног буџета и извршења и образложење великих одступања.

Члан 10.

Одлуку о промени апропријације из општих прихода буџета и преносу апропријације у текућу буџетску резерву, у складу са чланом 61. Закона о буџетском систему доноси градско веће.

Члан 11.

Решење о употреби текуће буџетске резерве и сталне буџетске резерве на предлог локалног органа управе надлежног за финансије доноси градско веће.

Члан 12.

Одлуку о отварању буџетског фонда у складу са чланом 64. Закона о буџетском систему доноси градско веће.

Члан 13.

Градско веће одговорно је за спровођење фискалне политике и управљање јавном имовином, приходима и примањима и расходима и

издацима на начин који је у складу са Законом о буџетском систему.

Члан 14.

Овлашћује се градоначелник да, у складу са чланом 27ж Закона о буџетском систему, може поднети захтев Министарству финансија за одобрење фискалног дефицита изнад утврђеног дефицита од 10% уколико је резултат реализације јавних финансија.

Члан 15.

Новчана средства буџета града, директних и индиректних корисника средстава тог буџета, као и других корисника јавних средстава који су укључени у консолидовани рачун трезора града, воде се и депонују на консолидованом рачуну трезора.

Члан 16.

Обавезе које преузимају директни и индиректни корисници буџетских средстава морају одговарати апропријацији која им је за ту намену овом Одлуком одобрена и пренета.

Изузетно корисници из става 1. овог члана, у складу са чланом 54. Закона о буџетском систему, могу преузети обавезе по уговору који се односи на капиталне издатке и захтева плаћање у више година, на основу предлога органа надлежног за послове финансија, уз сагласност градског већа а највише до износа исказаних у плану капиталних издатака из члана 4. ове одлуке.

Корисници буџетских средстава су обавезни, да пре покретања поступка јавне набавке за преузимање обавеза по уговору за капиталне пројекте прибаве сагласност органа надлежног за финансије.

Корисник буџетских средстава, који одређени расход извршава из средстава буџета и из других прихода, обавезан је да измирење тог расхода прво врши из прихода из тих других извора.

Обавезе преузете у 2021. години у складу са одобреним апропријацијама у тој години, а неизвршене у току 2021. године, преносе се у 2022. годину и имају статус преузетих обавеза и извршавају се на терет одобрених апропријација овом Одлуком.

Члан 17.

Преузете обавезе и све финансијске обавезе морају бити извршене искључиво на принципу готовинске основе са консолидованог рачуна трезора, осим ако је законом, односно актом Владе предвиђен другачији метод.

Члан 18.

Корисници буџетских средстава преузимају обавезе само на основу писаног уговора или другог правног акта, уколико законом није друкчије прописано.

Плаћање из буџета неће се извршити уколико нису поштоване процедуре утврђене чланом 56. став 3. Закона о буџетском систему.

Члан 19.

Корисници буџетских средстава приликом додељивања уговора о набавци добара, пружању услуга или извођењу грађевинских радова, морају да поступе у складу са Законом о јавним набавкама („Службени гласник РС“ број 91/2019).

Члан 20.

Обавезе према корисницима буџетских средстава извршавају се сразмерно оствареним примањима буџета. Ако се у току године примања смање, издаци буџета извршаваће се по приоритетима, и то: обавезе утврђене законским прописима на постојећем нивоу и минимални стални трошкови неопходни за несметано функционисање корисника буџетских средстава.

Члан 21.

Средства распоређена за финансирање расхода и издатака корисника буџета, преносе се на основу њиховог захтева и у складу са одобреним квотама у тромесечним плановима буџета.

Уз захтев, корисници су дужни да доставе комплетну документацију за плаћање (копије).

Члан 22.

Новчана средства на консолидованом рачуну трезора могу се инвестирати у 2022 . години само у складу са чланом 10. Закона о буџетском систему, при чему су, у складу са истим чланом Закона, градоначелник, односно лице које он овласти, одговорни за ефикасност и сигурност тог инвестирања.

Члан 23.

Градско веће донеће програм рационализације којим ће обухватити све кориснике јавних средстава, укључујући и одређене критеријуме за извршавање тог програма, и о томе обавестити Скупштину града.

Корисник буџетских средстава не може, без претходне сагласности градоначелника, засновати радни однос са новим лицима до краја 2022. године, уколико средства потребна за исплату плата тих лица нису обезбеђена у оквиру износа средстава која су, у складу са овом Одлуком, предвиђена за плате том буџетском кориснику и програмом рационализације из става 1. овог члана.

Члан 24.

Директни и индиректни корисници буџетских средстава у 2022. години обрачунату исправку вредности нефинансијске имовине исказују на терет капитала, односно не исказују расход амортизације и употребе средстава за рад.

Члан 25.

За финансирање дефицита текуће ликвидности, који може да настане услед неуравнотежености кретања у приходима и расходима буџета, градоначелник се може задужити у складу са одредбама члана 35. Закона о јавном дугу („Службени гласник РС“ број 61/2005, 107/2009, 78/2011, 68/2015, 95/2018, 91/2019 и 149/2020).

Члан 26.

Корисници буџетских средстава пренеће на рачун извршења буџета до 31. децембра 2021. године средства која нису утрошена за финансирање расхода у 2021. години, која су овим корисницима пренета у складу са Одлуком о буџету града Пирота за 2021. годину.

Члан 27.

Изузетно, у случају да се у буџету града Пирота из другог буџета (Републике, Покрајине, друге општине) определе актом наменска трансферна средства, укључујући и наменска трансферна средства за надокнаду штета услед елементарних непогода, као и у случају уговарања донације, чији износи нису могли бити познати у поступку доношења ове Одлуке, орган управе надлежан за финансије на основу тог акта отвара одговарајуће апропријације за извршење расхода по том основу, у складу са чланом 5. Закона о буџетском систему.

Члан 28.

Јавна предузећа и други облици организовања чији је оснивач град Пирот, дужни су да најкасније до 30. новембра текуће буџетске године део добити по Завршном рачуну за 2021. годину уплате у буџет града Пирота, према динамици коју одреди Градско веће и Одељење за привреду и финансије града Пирота.

Изузетно од ст.1 овог члана, обавезу по основу уплате добити нема субјекат из става 1. овог члана који, уз сагласност Градског већа донесе одлуку да из добити повећа капитал или донесе одлуку да остварену добит не распоређује, а расположива ликвидна средства употреби за финансирање инвестиција.

Члан 29.

Плаћање са консолидованог рачуна трезора за реализацију обавеза других корисника јавних средстава, у смислу Закона о буџетском систему, који су укључени у систем консолидованог рачуна трезора неће се вршити уколико ови корисници нису добили сагласност на финансијски план на начин прописан законом, односно актом Скупштине града и уколико тај план нису доставили Управи за трезор.

Члан 30.

У буџетској 2022. години неће се вршити обрачун и исплата поклона у новцу, божићних, годишњих и других врста награда, бонуса и примања запослених ради побољшања материјалног положаја и побољшања услова рада предвиђених посебним и појединачним колективним уговорима, за директне и индиректне кориснике буџетских средстава локалне власти, као и друга примања из члана 120. став 1. тачка 4. Закона о раду („Службени гласник РС”, бр. 24/05, 61/05, 54/09, 32/13, 75/14, 13/17- УС, 113/17 и 95/18-аутентично тумачење) осим јубиларних награда за запослене који су то право стекли у 2022. години и новчаних честитки за децу запослених.

Такође, у 2022. години не могу се исплаћивати запосленима код директних и индиректних корисника буџетских средстава локалне власти награде и бонуси који према међународним критеријумима представљају нестандардне, односно нетранспарентне облике награда и бонуса.

Члан 31.

Корисник буџетских средстава, који одређени расход и издатак извршава из других извора прихода и примања, који нису општи приход буџета (извор 01 – Приходи из буџета), обавезе може преузимати само до нивоа остварења тих прихода или примања, уколико је ниво остварених прихода и примања мањи од одобрених апропријација.

Корисник буџетских средстава код кога у току године дође до умањења одобрених апропријација из разлога извршења принудне наплате, за износ умањења предузеће одговарајуће мере у циљу прилагођавања преузете обавезе, тако што ће предложити умањење обавезе, односно продужење уговорног рока за плаћање или отказати уговор.

Члан 32.

Приоритет у извршавању расхода за робе и услуге корисника буџетских средстава имају расходи за сталне трошкове, трошкове текућих поправки и одржавања и материјал.

Корисници буџетских средстава дужни су да обавезе настале по основу сталних трошкова, трошкова текућих поправки и одржавања, материјала, као и по основу капиталних издатака измире у року утврђеном законом који регулише

рокове измирења новчаних обавеза у комерцијалним трансакцијама.

Члан 33.

Ову Одлуку објавити у „Службеном листу града Ниша“, интернет страници града и доставити Министарству финансија.

Члан 34.

Ова Одлука ступа на снагу осмог дана од дана објављивања у „Службеном листу града Ниша“, а примењиваће се од 1. јануара 2022. године.

I бр. 06/161-1/21
10.12.2021. године

ПРЕДСЕДНИЦА СКУПШТИНЕ ГРАДА
Милена Димитријевић, с.р.

УПОРЕДНИ ПЛАНОВИ - РАСХОДИ И ИЗДАЦИ

0 БУЏЕТ ГРАДА ПИРОТА **2022**

	План	Структура у %	Ребаланс	Структура у %	Индекс (2:4)	План за наредну годину	Индекс (7:2)
1	2	3	4	5	6	7	8
411000 ПЛАТЕ, ДОДАЦИ И НАКНАДЕ ЗАПОСЛЕНИХ (ЗАРАДЕ)	418.824.000,00	21,73	0,00	0,00	1,00	0,00	0,00
412000 СОЦИЈАЛНИ ДОПРИНОСИ НА ТЕРЕТ ПОСЛОДАВЦА	68.447.000,00	3,55	0,00	0,00	1,00	0,00	0,00
413000 НАКНАДЕ У НАТУРИ	2.294.000,00	0,12	0,00	0,00	1,00	0,00	0,00
414000 СОЦИЈАЛНА ДАВАЊА ЗАПОСЛЕНИМА	16.947.000,00	0,88	0,00	0,00	1,00	0,00	0,00
415000 НАКНАДЕ ТРОШКОВА ЗА ЗАПОСЛЕНЕ	16.201.000,00	0,84	0,00	0,00	1,00	0,00	0,00
416000 НАГРАДЕ ЗАПОСЛЕНИМА И ОСТАЛИ ПОСЕБНИ РАСХОДИ	5.705.000,00	0,30	0,00	0,00	1,00	0,00	0,00
421000 СТАЛНИ ТРОШКОВИ	211.761.000,00	10,98	0,00	0,00	1,00	0,00	0,00
422000 ТРОШКОВИ ПУТОВАЊА	6.032.000,00	0,31	0,00	0,00	1,00	0,00	0,00
423000 УСЛУГЕ ПО УГОВОРУ	117.071.000,00	6,07	0,00	0,00	1,00	0,00	0,00
424000 СПЕЦИЈАЛИЗОВАНЕ УСЛУГЕ	99.182.000,00	5,14	0,00	0,00	1,00	0,00	0,00
425000 ТЕКУЋЕ ПОПРАВКЕ И ОДРЖАВАЊЕ	110.589.000,00	5,74	0,00	0,00	1,00	0,00	0,00
426000 МАТЕРИЈАЛ	50.398.000,00	2,61	0,00	0,00	1,00	0,00	0,00
444000 ПРАТЕЋИ ТРОШКОВИ ЗАДУЖИВАЊА	50.000,00	0,00	0,00	0,00	1,00	0,00	0,00
451000 СУБВЕНЦИЈЕ ЈАВНИМ НЕФИНАНСИЈСКИМ ПРЕДУЗЕЋИМА И ОРГАНИЗАЦИЈАМА	71.700.000,00	3,72	0,00	0,00	1,00	0,00	0,00
454000 СУБВЕНЦИЈЕ ПРИВАТНИМ ПРЕДУЗЕЋИМА	43.000.000,00	2,23	0,00	0,00	1,00	0,00	0,00
463000 ТРАНСФЕРИ ОСТАЛИМ НИВОИМА ВЛАСТИ	163.141.000,00	8,46	0,00	0,00	1,00	0,00	0,00
464000 ДОТАЦИЈЕ ОРГАНИЗАЦИЈАМА ЗА ОБАВЕЗНО СОЦИЈАЛНО ОСИГУРАЊЕ	20.000.000,00	1,04	0,00	0,00	1,00	0,00	0,00
465000 ОСТАЛЕ ДОТАЦИЈЕ И ТРАНСФЕРИ	2.620.000,00	0,14	0,00	0,00	1,00	0,00	0,00
472000 НАКНАДЕ ЗА СОЦИЈАЛНУ ЗАШТИТУ ИЗ БУЏЕТА	80.140.000,00	4,16	0,00	0,00	1,00	0,00	0,00
481000 ДОТАЦИЈЕ НЕВЛАДИНИМ ОРГАНИЗАЦИЈАМА	102.786.000,00	5,33	0,00	0,00	1,00	0,00	0,00
482000 ПОРЕЗИ, ОБАВЕЗНЕ ТАКСЕ, КАЗНЕ, ПЕНАЛИ И КАМАТЕ	2.485.000,00	0,13	0,00	0,00	1,00	0,00	0,00
483000 НОВЧАНЕ КАЗНЕ И ПЕНАЛИ ПО РЕШЕЊУ СУДОВА	1.620.000,00	0,08	0,00	0,00	1,00	0,00	0,00
484000 НАКНАДА ШТЕТЕ ЗА ПОВРЕДЕ ИЛИ ШТЕТУ НАСТАЛУ УСЛЕД ЕЛЕМЕНТАРНИХ НЕПОГОДА ИЛИ ДРУГИХ ПРИРОДНИХ УЗРОКА	2.000.000,00	0,10	0,00	0,00	1,00	0,00	0,00
499000 СРЕДСТВА РЕЗЕРВЕ	18.000.000,00	0,93	0,00	0,00	1,00	0,00	0,00
511000 ЗГРАДЕ И ГРАЂЕВИНСКИ ОБЈЕКТИ	272.093.000,00	14,11	0,00	0,00	1,00	0,00	0,00
512000 МАШИНЕ И ОПРЕМА	8.617.000,00	0,45	0,00	0,00	1,00	0,00	0,00
513000 ОСТАЛЕ НЕКРЕТНИНЕ И ОПРЕМА	1.000.000,00	0,05	0,00	0,00	1,00	0,00	0,00
514000 КУЛТИВИСАНА ИМОВИНА	2.000.000,00	0,10	0,00	0,00	1,00	0,00	0,00
515000 НЕМАТЕРИЈАЛНА ИМОВИНА	1.350.000,00	0,07	0,00	0,00	1,00	0,00	0,00
523000 ЗАЛИХЕ РОБЕ ЗА ДАЉУ ПРОДАЈУ	1.724.000,00	0,09	0,00	0,00	1,00	0,00	0,00
541000 ЗЕМЉИШТЕ	10.000.000,00	0,52	0,00	0,00	1,00	0,00	0,00
Укупно	**1.927.777.000,00**	**100,00**	**0,00**	**0,00**	**1,00**	**0,00**	**0,00**

АНАЛИТИЧКИ ПЛАН РАСХОДА ДИРЕКТНИХ БУЏЕТСКИХ КОРИСНИКА

Број позиције	Економ. класиф.	Расходи по наменама	Опис	Средства из буџета01	Средства из сопствених извора 04	Средства из осталих извора	Укупно	Структура(%)
Раздео		**4**	**ГРАДСКА УПРАВА**					
122/0	463000	511411	Планирање и праћење пројекта	100.000,00	0,00	0,00	100.000,00	0,07
122/0	463000	426631	Материјали за спорт	60.000,00	0,00	0,00	60.000,00	0,04
122/0	463000	423621	Угоститељске услуге	620.000,00	0,00	0,00	620.000,00	0,42
122/0	463000	425224	Електронска и фотографска опрема	40.000,00	0,00	0,00	40.000,00	0,03

122/0	463000	421321	Дератизација	89.000,00	0,00	0,00	89.000,00	0,06
122/0	463000	421521	Осигурање запослених у случају несреће на раду	419.000,00	0,00	0,00	419.000,00	0,28
122/0	463000	426912	Резервни делови	90.000,00	0,00	0,00	90.000,00	0,06
122/0	463000	413151	Превоз на посао и са посла (маркица)	1.496.000,00	0,00	0,00	1.496.000,00	1,01
122/0	463000	426411	Бензин	669.000,00	0,00	0,00	669.000,00	0,45
122/0	463000	424331	Услуге јавног здравства – инспекција и анализа	210.000,00	0,00	0,00	210.000,00	0,14
122/0	463000	422111	Трошкови дневница (исхране) на службеном путу	960.000,00	0,00	0,00	960.000,00	0,65
122/0	463000	515121	Књиге у библиотеци	50.000,00	0,00	0,00	50.000,00	0,03
122/0	463000	422194	Накнада за употребу сопственог возила	51.000,00	0,00	0,00	51.000,00	0,03
122/0	463000	425281	Текуће поправке и одржавање опреме за јавну безбедност	561.000,00	0,00	0,00	561.000,00	0,38
122/0	463000	425113	Молерски радови	530.000,00	0,00	0,00	530.000,00	0,36
122/0	463000	421311	Услуге водовода и канализације	1.579.000,00	0,00	0,00	1.579.000,00	1,06
122/0	463000	423212	Услуге за одржавање софтвера	335.000,00	0,00	0,00	335.000,00	0,23
122/0	463000	472717	Исхрана и смештај ученика	440.000,00	0,00	0,00	440.000,00	0,30
122/0	463000	421421	Пошта	72.000,00	0,00	0,00	72.000,00	0,05
122/0	463000	425229	Остале поправке и одржавање административне опреме	145.000,00	0,00	0,00	145.000,00	0,10
122/0	463000	422121	Трошкови превоза на службеном путу у земљи (авион, аутобус, воз и сл.)	305.000,00	0,00	0,00	305.000,00	0,21
122/0	463000	422221	Трошкови превоза за службени пут у иностранство (авион, аутобус, воз и сл.)	110.000,00	0,00	0,00	110.000,00	0,07
122/0	463000	423311	Услуге образовања и усавршавања запослених	1.068.000,00	0,00	0,00	1.068.000,00	0,72
122/0	463000	512212	Уградна опрема	209.000,00	0,00	0,00	209.000,00	0,14
122/0	463000	416111	Јубиларне награде	6.205.000,00	0,00	0,00	6.205.000,00	4,18
122/0	463000	422412	Трошкови путовања ученика који учествују на републичким и међународним такмичењима	477.000,00	0,00	0,00	477.000,00	0,32
122/0	463000	421322	Димњачарске услуге	8.000,00	0,00	0,00	8.000,00	0,01
122/0	463000	426311	Стручна литература за редовне потребе запослених	667.000,00	0,00	0,00	667.000,00	0,45
122/0	463000	414314	Помоћ у случају смрти запосленог или члана уже породице	282.000,00	0,00	0,00	282.000,00	0,19
122/0	463000	425219	Остале поправке и одржавање опреме за саобраћај	40.000,00	0,00	0,00	40.000,00	0,03
122/0	463000	414411	Помоћ у медицинском лечењу запосленог или члана уже породице	150.000,00	0,00	0,00	150.000,00	0,10
122/0	463000	424911	Остале специјализоване услуге	5.000,00	0,00	0,00	5.000,00	0,00
122/0	463000	426611	Материјали за образовање	180.000,00	0,00	0,00	180.000,00	0,12
122/0	463000	423221	Услуге одржавања рачунара	1.000.000,00	0,00	0,00	1.000.000,00	0,67
122/0	463000	422411	Превоз ученика	5.152.000,00	0,00	0,00	5.152.000,00	3,47
122/0	463000	421419	Остале услуге комуникације	30.000,00	0,00	0,00	30.000,00	0,02
122/0	463000	423432	Објављивање тендера и информативних огласа	10.000,00	0,00	0,00	10.000,00	0,01
122/0	463000	423391	Издаци за стручне испите	140.000,00	0,00	0,00	140.000,00	0,09
122/0	463000	421512	Осигурање возила	23.000,00	0,00	0,00	23.000,00	0,02
122/0	463000	423419	Остале услуге штампања	220.000,00	0,00	0,00	220.000,00	0,15
122/0	463000	426819	Остали материјал за одржавање хигијене	450.000,00	0,00	0,00	450.000,00	0,30
122/0	463000	425227	Уградна опрема	5.000,00	0,00	0,00	5.000,00	0,00
122/0	463000	421619	Закуп осталог простора	1.260.000,00	0,00	0,00	1.260.000,00	0,85
122/0	463000	421412	Интернет и слично	20.000,00	0,00	0,00	20.000,00	0,01
122/0	463000	426131	Цвеће и зеленило	15.000,00	0,00	0,00	15.000,00	0,01
Број позиције	**Економ. класиф.**	**Расходи по наменама**	**Опис**	**Средства из буџета01**	**Средства из сопствених извора 04**	**Средства из осталих извора**	**Укупно**	**Структура(%)**
122/0	463000	425191	Текуће поправке и одржавање осталих објеката	1.280.000,00	0,00	0,00	1.280.000,00	0,86
122/0	463000	423911	Остале опште услуге	373.000,00	0,00	0,00	373.000,00	0,25
122/0	463000	426811	Хемијска средства за чишћење	1.060.000,00	0,00	0,00	1.060.000,00	0,71
122/0	463000	426913	Алат и инвентар	307.000,00	0,00	0,00	307.000,00	0,21
122/0	463000	512241	Електронска опрема	50.000,00	0,00	0,00	50.000,00	0,03
122/0	463000	421222	Угаљ	1.591.000,00	0,00	0,00	1.591.000,00	1,07
122/0	463000	421324	Одвоз отпада	2.525.000,00	0,00	0,00	2.525.000,00	1,70
122/0	463000	426919	Остали материјали за посебне намене	1.515.000,00	0,00	0,00	1.515.000,00	1,02
122/0	463000	512221	Рачунарска опрема	170.000,00	0,00	0,00	170.000,00	0,11
122/0	463000	421513	Осигурање опреме	986.000,00	0,00	0,00	986.000,00	0,66
122/0	463000	515111	Компјутерски софтвер	12.000,00	0,00	0,00	12.000,00	0,01
122/0	463000	423521	Правно заступање пред домаћим судовима	610.000,00	0,00	0,00	610.000,00	0,41
122/0	463000	425222	Рачунарска опрема	10.000,00	0,00	0,00	10.000,00	0,01
122/0	463000	421411	Телефон, телекс и телефакс	1.065.000,00	0,00	0,00	1.065.000,00	0,72
122/0	463000	482251	Судске таксе	20.000,00	0,00	0,00	20.000,00	0,01
122/0	463000	423599	Остале стручне услуге	155.000,00	0,00	0,00	155.000,00	0,10
122/0	463000	425212	Поправке електричне и електронске опреме	25.000,00	0,00	0,00	25.000,00	0,02
122/0	463000	423412	Услуге штампања часописа	40.000,00	0,00	0,00	40.000,00	0,03
122/0	463000	422131	Трошкови смештаја на службеном путу	585.000,00	0,00	0,00	585.000,00	0,39
122/0	463000	472719	Остале накнаде за образовање	2.530.000,00	0,00	0,00	2.530.000,00	1,70
122/0	463000	421111	Трошкови платног промета	830.000,00	0,00	0,00	830.000,00	0,56
122/0	463000	426111	Канцеларијски материјал	1.161.000,00	0,00	0,00	1.161.000,00	0,78
122/0	463000	421223	Дрво	1.844.000,00	0,00	0,00	1.844.000,00	1,24
122/0	463000	421225	Централно грејање	14.497.000,00	0,00	0,00	14.497.000,00	9,77

122/0	463000	426121	Расходи за радну униформу	133.000,00	0,00	0,00	133.000,00	0,09
122/0	463000	423711	Репрезентација	525.000,00	0,00	0,00	525.000,00	0,35
122/0	463000	423321	Котизација за семинаре	370.000,00	0,00	0,00	370.000,00	0,25
122/0	463000	482211	Републичке таксе	72.000,00	0,00	0,00	72.000,00	0,05
122/0	463000	415112	Накнаде трошкова за превоз на посао и са посла	13.745.000,00	0,00	0,00	13.745.000,00	9,26
122/0	463000	421511	Осигурање зграда	505.000,00	0,00	0,00	505.000,00	0,34
122/0	463000	414419	Остале помоћи запосленим радницима	592.000,00	0,00	0,00	592.000,00	0,40
122/0	463000	426413	Уља и мазива	15.000,00	0,00	0,00	15.000,00	0,01
122/0	463000	472713	Ученичке награде	460.000,00	0,00	0,00	460.000,00	0,31
122/0	463000	425261	Текуће поправке и одржавање опреме за образовање	60.000,00	0,00	0,00	60.000,00	0,04
122/0	463000	426321	Материјали за образовање	5.000,00	0,00	0,00	5.000,00	0,00
122/0	463000	421519	Осигурање остале дугорочне имовине	380.000,00	0,00	0,00	380.000,00	0,26
122/0	463000	422211	Трошкови дневница за службени пут у иностранство	10.000,00	0,00	0,00	10.000,00	0,01
122/0	463000	421211	Услуге за електричну енергију	7.485.000,00	0,00	0,00	7.485.000,00	5,04
122/0	463000	421414	Услуге мобилног телефона	102.000,00	0,00	0,00	102.000,00	0,07
123/0	463000	424911	Остале специјализоване услуге	10.000,00	0,00	0,00	10.000,00	0,01
123/0	463000	426919	Остали материјали за посебне намене	792.000,00	0,00	0,00	792.000,00	0,53
123/0	463000	426611	Материјали за образовање	620.000,00	0,00	0,00	620.000,00	0,42
123/0	463000	414314	Помоћ у случају смрти запосленог или члана уже породице	415.000,00	0,00	0,00	415.000,00	0,28
123/0	463000	423413	Услуге штампања публикација	250.000,00	0,00	0,00	250.000,00	0,17
123/0	463000	421511	Осигурање зграда	299.000,00	0,00	0,00	299.000,00	0,20
123/0	463000	426913	Алат и инвентар	290.000,00	0,00	0,00	290.000,00	0,20
123/0	463000	425219	Остале поправке и одржавање опреме за саобраћај	100.000,00	0,00	0,00	100.000,00	0,07
Број позиције	**Економ. класиф.**	**Расходи по наменама**	**Опис**	**Средства из буџета01**	**Средства из сопствених извора 04**	**Средства из осталих извора**	**Укупно**	**Структура(%)**
123/0	463000	472713	Ученичке награде	340.000,00	0,00	0,00	340.000,00	0,23
123/0	463000	414419	Остале помоћи запосленим радницима	715.000,00	0,00	0,00	715.000,00	0,48
123/0	463000	426311	Стручна литература за редовне потребе запослених	540.000,00	0,00	0,00	540.000,00	0,36
123/0	463000	426413	Уља и мазива	52.000,00	0,00	0,00	52.000,00	0,04
123/0	463000	423311	Услуге образовања и усавршавања запослених	500.000,00	0,00	0,00	500.000,00	0,34
123/0	463000	426121	Расходи за радну униформу	190.000,00	0,00	0,00	190.000,00	0,13
123/0	463000	482211	Републичке таксе	105.000,00	0,00	0,00	105.000,00	0,07
123/0	463000	423321	Котизација за семинаре	347.000,00	0,00	0,00	347.000,00	0,23
123/0	463000	422412	Трошкови путовања ученика који учествују на републичким и међународнимтакмичењима	242.000,00	0,00	0,00	242.000,00	0,16
123/0	463000	415112	Накнаде трошкова за превоз на посао и са посла	6.112.000,00	0,00	0,00	6.112.000,00	4,12
123/0	463000	423421	Услуге информисања јавности	10.000,00	0,00	0,00	10.000,00	0,01
123/0	463000	426912	Резервни делови	125.000,00	0,00	0,00	125.000,00	0,08
123/0	463000	423711	Репрезентација	265.000,00	0,00	0,00	265.000,00	0,18
123/0	463000	423212	Услуге за одржавање софтвера	115.000,00	0,00	0,00	115.000,00	0,08
123/0	463000	422231	Трошкови смештаја на службеном путу у иностранство	56.000,00	0,00	0,00	56.000,00	0,04
123/0	463000	423221	Услуге одржавања рачунара	60.000,00	0,00	0,00	60.000,00	0,04
123/0	463000	472718	Превоз ученика	2.200.000,00	0,00	0,00	2.200.000,00	1,48
123/0	463000	512211	Намештај	349.000,00	0,00	0,00	349.000,00	0,24
123/0	463000	512212	Уградна опрема	748.000,00	0,00	0,00	748.000,00	0,50
123/0	463000	416111	Јубиларне награде	3.525.000,00	0,00	0,00	3.525.000,00	2,37
123/0	463000	426411	Бензин	1.198.000,00	0,00	0,00	1.198.000,00	0,81
123/0	463000	421419	Остале услуге комуникације	8.000,00	0,00	0,00	8.000,00	0,01
123/0	463000	413151	Превоз на посао и са посла (маркица)	968.000,00	0,00	0,00	968.000,00	0,65
123/0	463000	424311	Здравствена заштита по уговору	60.000,00	0,00	0,00	60.000,00	0,04
123/0	463000	421421	Пошта	82.000,00	0,00	0,00	82.000,00	0,06
123/0	463000	512222	Штампачи	45.000,00	0,00	0,00	45.000,00	0,03
123/0	463000	425229	Остале поправке и одржавање административне опреме	194.000,00	0,00	0,00	194.000,00	0,13
123/0	463000	422221	Трошкови превоза за службени пут у иностранство (авион, аутобус, воз и сл.)	350.000,00	0,00	0,00	350.000,00	0,24
123/0	463000	422121	Трошкови превоза на службеном путу у земљи (авион, аутобус, воз и сл.)	346.000,00	0,00	0,00	346.000,00	0,23
123/0	463000	515121	Књиге у библиотеци	85.000,00	0,00	0,00	85.000,00	0,06
123/0	463000	423431	Услуге рекламе и пропаганде	20.000,00	0,00	0,00	20.000,00	0,01
123/0	463000	423599	Остале стручне услуге	580.000,00	0,00	0,00	580.000,00	0,39
123/0	463000	422211	Трошкови дневница за службени пут у иностранство	48.000,00	0,00	0,00	48.000,00	0,03
123/0	463000	424331	Услуге јавног здравства – инспекција и анализа	545.000,00	0,00	0,00	545.000,00	0,37
123/0	463000	425212	Поправке електричне и електронске опреме	40.000,00	0,00	0,00	40.000,00	0,03
123/0	463000	421411	Телефон, телекс и телефакс	384.000,00	0,00	0,00	384.000,00	0,26
123/0	463000	422111	Трошкови дневница (исхране) на службеном путу	790.000,00	0,00	0,00	790.000,00	0,53
123/0	463000	421519	Осигурање остале дугорочне имовине	300.000,00	0,00	0,00	300.000,00	0,20
123/0	463000	482251	Судске таксе	5.000,00	0,00	0,00	5.000,00	0,00
123/0	463000	512241	Електронска опрема	62.000,00	0,00	0,00	62.000,00	0,04
123/0	463000	425281	Текуће поправке и одржавање опреме за јавну безбедност	320.000,00	0,00	0,00	320.000,00	0,22
123/0	463000	425113	Молерски радови	650.000,00	0,00	0,00	650.000,00	0,44
123/0	463000	421311	Услуге водовода и канализације	330.000,00	0,00	0,00	330.000,00	0,22
123/0	463000	422131	Трошкови смештаја на службеном путу	545.000,00	0,00	0,00	545.000,00	0,37
123/0	463000	421414	Услуге мобилног телефона	90.000,00	0,00	0,00	90.000,00	0,06

123/0	463000	512221	Рачунарска опрема	295.000,00	0,00	0,00	295.000,00	0,20
Број позиције	**Економ. класиф.**	**Расходи по наменама**	**Опис**	**Средства из буџета01**	**Средства из сопствених извора 04**	**Средства из осталих извора**	**Укупно**	**Структура(%)**
123/0	463000	425222	Рачунарска опрема	10.000,00	0,00	0,00	10.000,00	0,01
123/0	463000	421211	Услуге за електричну енергију	4.460.000,00	0,00	0,00	4.460.000,00	3,00
123/0	463000	422194	Накнада за употребу сопственог возила	41.000,00	0,00	0,00	41.000,00	0,03
123/0	463000	472717	Исхрана и смештај ученика	540.000,00	0,00	0,00	540.000,00	0,36
123/0	463000	423621	Угоститељске услуге	430.000,00	0,00	0,00	430.000,00	0,29
123/0	463000	426111	Канцеларијски материјал	850.000,00	0,00	0,00	850.000,00	0,57
123/0	463000	421111	Трошкови платног промета	520.000,00	0,00	0,00	520.000,00	0,35
123/0	463000	426819	Остали материјал за одржавање хигијене	245.000,00	0,00	0,00	245.000,00	0,17
123/0	463000	423419	Остале услуге штампања	255.000,00	0,00	0,00	255.000,00	0,17
123/0	463000	421513	Осигурање опреме	439.000,00	0,00	0,00	439.000,00	0,30
123/0	463000	421225	Централно грејање	22.924.000,00	0,00	0,00	22.924.000,00	15,44
123/0	463000	425227	Уградна опрема	120.000,00	0,00	0,00	120.000,00	0,08
123/0	463000	426721	Материјали за лабораторијске тестове	100.000,00	0,00	0,00	100.000,00	0,07
123/0	463000	423391	Издаци за стручне испите	170.000,00	0,00	0,00	170.000,00	0,11
123/0	463000	512611	Опрема за образовање	90.000,00	0,00	0,00	90.000,00	0,06
123/0	463000	425224	Електронска и фотографска опрема	10.000,00	0,00	0,00	10.000,00	0,01
123/0	463000	482241	Општинске таксе	5.000,00	0,00	0,00	5.000,00	0,00
123/0	463000	426491	Остали материјал за превозна средства	30.000,00	0,00	0,00	30.000,00	0,02
123/0	463000	421512	Осигурање возила	120.000,00	0,00	0,00	120.000,00	0,08
123/0	463000	423911	Остале опште услуге	940.000,00	0,00	0,00	940.000,00	0,63
123/0	463000	423712	Поклони	110.000,00	0,00	0,00	110.000,00	0,07
123/0	463000	425191	Текуће поправке и одржавање осталих објеката	182.000,00	0,00	0,00	182.000,00	0,12
123/0	463000	426631	Материјали за спорт	30.000,00	0,00	0,00	30.000,00	0,02
123/0	463000	421324	Одвоз отпада	2.146.000,00	0,00	0,00	2.146.000,00	1,45
123/0	463000	426811	Хемијска средства за чишћење	590.000,00	0,00	0,00	590.000,00	0,40
123/0	463000	421321	Дератизација	104.000,00	0,00	0,00	104.000,00	0,07
123/0	463000	421412	Интернет и слично	230.000,00	0,00	0,00	230.000,00	0,15
123/0	463000	421521	Осигурање запослених у случају несреће на раду	436.000,00	0,00	0,00	436.000,00	0,29
123/0	463000	421911	Радио – телевизијска претплата	20.000,00	0,00	0,00	20.000,00	0,01
123/0	463000	426812	Инвентар за одржавање хигијене	50.000,00	0,00	0,00	50.000,00	0,03
123/0	463000	426131	Цвеће и зеленило	20.000,00	0,00	0,00	20.000,00	0,01
123/0	463000	421611	Закуп стамбеног простора	170.000,00	0,00	0,00	170.000,00	0,11
123/0	463000	414411	Помоћ у медицинском лечењу запосленог или члана уже породице	95.000,00	0,00	0,00	95.000,00	0,06
Укупно за раздео		**4**	**ГРАДСКА УПРАВА**				**148.441.000,00**	
Укупно за БК		**0**	**БУЏЕТ ГРАДА ПИРОТА**				**148.441.000,00**	

ПЛАН РАСХОДА ЗА КОРИСНИКА БУЏЕТА ГРАДА ПИРОТА
За период 01.01.2022-31.12.2022.

Конто	**Расходи по наменама**	**Опис**	**Планирано**	**Средства из буџета 01**	**Средства из сопствених извора 04**	**Средства из осталих извора**	**Укупно**	**Структура (%)**
0	**БУЏЕТ ГРАДА ПИРОТА**							
463000	413151	Превоз на посао и са посла (маркица)	2.464.000,00	2.464.000,00	0,00	0,00	2.464.000,00	1,66
463000	414314	Помоћ у случају смрти запосленог или члана уже породице	697.000,00	697.000,00	0,00	0,00	697.000,00	0,47
463000	414411	Помоћ у медицинском лечењу запосленог или члана уже породице	245.000,00	245.000,00	0,00	0,00	245.000,00	0,17
463000	414419	Остале помоћи запосленим радницима	1.307.000,00	1.307.000,00	0,00	0,00	1.307.000,00	0,88
463000	415112	Накнаде трошкова за превоз на посао и са посла	19.857.000,00	19.857.000,00	0,00	0,00	19.857.000,00	13,38
463000	416111	Јубиларне награде	9.730.000,00	9.730.000,00	0,00	0,00	9.730.000,00	6,55
463000	421111	Трошкови платног промета	1.350.000,00	1.350.000,00	0,00	0,00	1.350.000,00	0,91
463000	421211	Услуге за електричну енергију	11.945.000,00	11.945.000,00	0,00	0,00	11.945.000,00	8,05
463000	421222	Угаљ	1.591.000,00	1.591.000,00	0,00	0,00	1.591.000,00	1,07
463000	421223	Дрво	1.844.000,00	1.844.000,00	0,00	0,00	1.844.000,00	1,24
463000	421225	Централно грејање	37.421.000,00	37.421.000,00	0,00	0,00	37.421.000,00	25,21
463000	421311	Услуге водовода и канализације	1.909.000,00	1.909.000,00	0,00	0,00	1.909.000,00	1,29
463000	421321	Дератизација	193.000,00	193.000,00	0,00	0,00	193.000,00	0,13
463000	421322	Димњачарске услуге	8.000,00	8.000,00	0,00	0,00	8.000,00	0,01
463000	421324	Одвоз отпада	4.671.000,00	4.671.000,00	0,00	0,00	4.671.000,00	3,15
463000	421411	Телефон, телекс и телефакс	1.449.000,00	1.449.000,00	0,00	0,00	1.449.000,00	0,98
463000	421412	Интернет и слично	250.000,00	250.000,00	0,00	0,00	250.000,00	0,17
463000	421414	Услуге мобилног телефона	192.000,00	192.000,00	0,00	0,00	192.000,00	0,13
463000	421419	Остале услуге комуникације	38.000,00	38.000,00	0,00	0,00	38.000,00	0,03
463000	421421	Пошта	154.000,00	154.000,00	0,00	0,00	154.000,00	0,10
463000	421511	Осигурање зграда	804.000,00	804.000,00	0,00	0,00	804.000,00	0,54
463000	421512	Осигурање возила	143.000,00	143.000,00	0,00	0,00	143.000,00	0,10
463000	421513	Осигурање опреме	1.425.000,00	1.425.000,00	0,00	0,00	1.425.000,00	0,96

463000	421519	Осигурање остале дугорочне имовине	680.000,00	680.000,00	0,00	0,00	680.000,00	0,46
463000	421521	Осигурање запослених у случају несреће на раду	855.000,00	855.000,00	0,00	0,00	855.000,00	0,58
463000	421611	Закуп стамбеног простора	170.000,00	170.000,00	0,00	0,00	170.000,00	0,11
463000	421619	Закуп осталог простора	1.260.000,00	1.260.000,00	0,00	0,00	1.260.000,00	0,85
463000	421911	Радио – телевизијска претплата	20.000,00	20.000,00	0,00	0,00	20.000,00	0,01
463000	422111	Трошкови дневница (исхране) на службеном путу	1.750.000,00	1.750.000,00	0,00	0,00	1.750.000,00	1,18
463000	422121	Трошкови превоза на службеном путу у земљи (авион, аутобус, воз и сл.)	651.000,00	651.000,00	0,00	0,00	651.000,00	0,44
463000	422131	Трошкови смештаја на службеном путу	1.130.000,00	1.130.000,00	0,00	0,00	1.130.000,00	0,76
463000	422194	Накнада за употребу сопственог возила	92.000,00	92.000,00	0,00	0,00	92.000,00	0,06
463000	422211	Трошкови дневница за службени пут у иностранство	58.000,00	58.000,00	0,00	0,00	58.000,00	0,04
463000	422221	Трошкови превоза за службени пут у иностранство (авион, аутобус, воз и сл.)	460.000,00	460.000,00	0,00	0,00	460.000,00	0,31
463000	422231	Трошкови смештаја на службеном путу у иностранство	56.000,00	56.000,00	0,00	0,00	56.000,00	0,04
463000	422411	Превоз ученика	5.152.000,00	5.152.000,00	0,00	0,00	5.152.000,00	3,47
463000	422412	Трошкови путовања ученика који учествују на републичким и међународним такмичењима	719.000,00	719.000,00	0,00	0,00	719.000,00	0,48
463000	423212	Услуге за одржавање софтвера	450.000,00	450.000,00	0,00	0,00	450.000,00	0,30
463000	423221	Услуге одржавања рачунара	1.060.000,00	1.060.000,00	0,00	0,00	1.060.000,00	0,71

нто	Расходи по наменама	Опис	Планирано	Средства из буџета 01	Средства из сопствених извора 04	Средства из осталих извора	Укупно	Структура (%)
463000	423311	Услуге образовања и усавршавања запослених	1.568.000,00	1.568.000,00	0,00	0,00	1.568.000,00	1,06
463000	423321	Котизација за семинаре	717.000,00	717.000,00	0,00	0,00	717.000,00	0,48
463000	423391	Издаци за стручне испите	310.000,00	310.000,00	0,00	0,00	310.000,00	0,21
463000	423412	Услуге штампања часописа	40.000,00	40.000,00	0,00	0,00	40.000,00	0,03
463000	423413	Услуге штампања публикација	250.000,00	250.000,00	0,00	0,00	250.000,00	0,17
463000	423419	Остале услуге штампања	475.000,00	475.000,00	0,00	0,00	475.000,00	0,32
463000	423421	Услуге информисања јавности	10.000,00	10.000,00	0,00	0,00	10.000,00	0,01
463000	423431	Услуге рекламе и пропаганде	20.000,00	20.000,00	0,00	0,00	20.000,00	0,01
463000	423432	Објављивање тендера и информативних огласа	10.000,00	10.000,00	0,00	0,00	10.000,00	0,01
463000	423521	Правно заступање пред домаћим судовима	610.000,00	610.000,00	0,00	0,00	610.000,00	0,41
463000	423599	Остале стручне услуге	735.000,00	735.000,00	0,00	0,00	735.000,00	0,50
463000	423621	Угоститељске услуге	1.050.000,00	1.050.000,00	0,00	0,00	1.050.000,00	0,71
463000	423711	Репрезентација	790.000,00	790.000,00	0,00	0,00	790.000,00	0,53
463000	423712	Поклони	110.000,00	110.000,00	0,00	0,00	110.000,00	0,07
463000	423911	Остале опште услуге	1.313.000,00	1.313.000,00	0,00	0,00	1.313.000,00	0,88
463000	424311	Здравствена заштита по уговору	60.000,00	60.000,00	0,00	0,00	60.000,00	0,04
463000	424331	Услуге јавног здравства – инспекција и анализа	755.000,00	755.000,00	0,00	0,00	755.000,00	0,51
463000	424911	Остале специјализоване услуге	15.000,00	15.000,00	0,00	0,00	15.000,00	0,01
463000	425113	Молерски радови	1.180.000,00	1.180.000,00	0,00	0,00	1.180.000,00	0,79
463000	425191	Текуће поправке и одржавање осталих објеката	1.462.000,00	1.462.000,00	0,00	0,00	1.462.000,00	0,98
463000	425212	Поправке електричне и електронске опреме	65.000,00	65.000,00	0,00	0,00	65.000,00	0,04
463000	425219	Остале поправке и одржавање опреме за саобраћај	140.000,00	140.000,00	0,00	0,00	140.000,00	0,09
463000	425222	Рачунарска опрема	20.000,00	20.000,00	0,00	0,00	20.000,00	0,01
463000	425224	Електронска и фотографска опрема	50.000,00	50.000,00	0,00	0,00	50.000,00	0,03
463000	425227	Уградна опрема	125.000,00	125.000,00	0,00	0,00	125.000,00	0,08
463000	425229	Остале поправке и одржавање административне опреме	339.000,00	339.000,00	0,00	0,00	339.000,00	0,23
463000	425261	Текуће поправке и одржавање опреме за образовање	60.000,00	60.000,00	0,00	0,00	60.000,00	0,04
463000	425281	Текуће поправке и одржавање опреме за јавну безбедност	881.000,00	881.000,00	0,00	0,00	881.000,00	0,59
463000	426111	Канцеларијски материјал	2.011.000,00	2.011.000,00	0,00	0,00	2.011.000,00	1,35
463000	426121	Расходи за радну униформу	323.000,00	323.000,00	0,00	0,00	323.000,00	0,22
463000	426131	Цвеће и зеленило	35.000,00	35.000,00	0,00	0,00	35.000,00	0,02
463000	426311	Стручна литература за редовне потребе запослених	1.207.000,00	1.207.000,00	0,00	0,00	1.207.000,00	0,81
463000	426321	Материјали за образовање	5.000,00	5.000,00	0,00	0,00	5.000,00	0,00
463000	426411	Бензин	1.867.000,00	1.867.000,00	0,00	0,00	1.867.000,00	1,26
463000	426413	Уља и мазива	67.000,00	67.000,00	0,00	0,00	67.000,00	0,05
463000	426491	Остали материјал за превозна средства	30.000,00	30.000,00	0,00	0,00	30.000,00	0,02
463000	426611	Материјали за образовање	800.000,00	800.000,00	0,00	0,00	800.000,00	0,54
463000	426631	Материјали за спорт	90.000,00	90.000,00	0,00	0,00	90.000,00	0,06
463000	426721	Материјали за лабораторијске тестове	100.000,00	100.000,00	0,00	0,00	100.000,00	0,07
463000	426811	Хемијска средства за чишћење	1.650.000,00	1.650.000,00	0,00	0,00	1.650.000,00	1,11
463000	426812	Инвентар за одржавање хигијене	50.000,00	50.000,00	0,00	0,00	50.000,00	0,03
463000	426819	Остали материјал за одржавање хигијене	695.000,00	695.000,00	0,00	0,00	695.000,00	0,47
463000	426912	Резервни делови	215.000,00	215.000,00	0,00	0,00	215.000,00	0,14
463000	426913	Алат и инвентар	597.000,00	597.000,00	0,00	0,00	597.000,00	0,40

Конто	Расходи по наменама	Опис	Планирано	Средства из буџета 01	Средства из сопствених извора 04	Средства из осталих извора	Укупно	Структура (%)
463000	426919	Остали материјали за посебне намене	2.307.000,00	2.307.000,00	0,00	0,00	2.307.000,00	1,55
463000	472713	Ученичке награде	800.000,00	800.000,00	0,00	0,00	800.000,00	0,54
463000	472717	Исхрана и смештај ученика	980.000,00	980.000,00	0,00	0,00	980.000,00	0,66
463000	472718	Превоз ученика	2.200.000,00	2.200.000,00	0,00	0,00	2.200.000,00	1,48
463000	472719	Остале накнаде за образовање	2.530.000,00	2.530.000,00	0,00	0,00	2.530.000,00	1,70
463000	482211	Републичке таксе	177.000,00	177.000,00	0,00	0,00	177.000,00	0,12
463000	482241	Општинске таксе	5.000,00	5.000,00	0,00	0,00	5.000,00	0,00
463000	482251	Судске таксе	25.000,00	25.000,00	0,00	0,00	25.000,00	0,02
463000	511411	Планирање и праћење пројекта	100.000,00	100.000,00	0,00	0,00	100.000,00	0,07
463000	512211	Намештај	349.000,00	349.000,00	0,00	0,00	349.000,00	0,24
463000	512212	Уградна опрема	957.000,00	957.000,00	0,00	0,00	957.000,00	0,64
463000	512221	Рачунарска опрема	465.000,00	465.000,00	0,00	0,00	465.000,00	0,31
463000	512222	Штампачи	45.000,00	45.000,00	0,00	0,00	45.000,00	0,03
463000	512241	Електронска опрема	112.000,00	112.000,00	0,00	0,00	112.000,00	0,08
463000	512611	Опрема за образовање	90.000,00	90.000,00	0,00	0,00	90.000,00	0,06
463000	515111	Компјутерски софтвер	12.000,00	12.000,00	0,00	0,00	12.000,00	0,01
463000	515121	Књиге у библиотеци	135.000,00	135.000,00	0,00	0,00	135.000,00	0,09
Укупно за конто	**463000**		**148.441.000,00**	**148.441.000,00**	**0,00**	**0,00**	**148.441.000,00**	**100,00**
Укупно за БК			**148.441.000,00**	**148.441.000,00**	**0,00**	**0,00**	**148.441.000,00**	**100,00**

ПЛАН РАСХОДА
За период 01.01.2022-31.12.2022.

0 БУЏЕТ ГРАДА ПИРОТА
4.00.01 ОШ ВУК КАРАЏИЋ

Конто	Расходи по наменама	Опис	Планирано	Средства из буџета 01	Средства из сопствених извора 04	Средства из осталих извора	Укупно	Структура (%)
463000	413151	Превоз на посао и са посла (маркица)	300.000,00	300.000,00	0,00	0,00	300.000,00	0,20
463000	414314	Помоћ у случају смрти запосленог или члана уже породице	50.000,00	50.000,00	0,00	0,00	50.000,00	0,03
463000	414411	Помоћ у медицинском лечењу запосленог или члана уже породице	50.000,00	50.000,00	0,00	0,00	50.000,00	0,03
463000	414419	Остале помоћи запосленим радницима	100.000,00	100.000,00	0,00	0,00	100.000,00	0,07
463000	415112	Накнаде трошкова за превоз на посао и са посла	3.151.000,00	3.151.000,00	0,00	0,00	3.151.000,00	2,12
463000	416111	Јубиларне награде	1.670.000,00	1.670.000,00	0,00	0,00	1.670.000,00	1,13
463000	421111	Трошкови платног промета	200.000,00	200.000,00	0,00	0,00	200.000,00	0,13
463000	421211	Услуге за електричну енергију	2.043.000,00	2.043.000,00	0,00	0,00	2.043.000,00	1,38
463000	421222	Угаљ	291.000,00	291.000,00	0,00	0,00	291.000,00	0,20
463000	421223	Дрво	484.000,00	484.000,00	0,00	0,00	484.000,00	0,33
463000	421225	Централно грејање	11.160.000,00	11.160.000,00	0,00	0,00	11.160.000,00	7,52
463000	421311	Услуге водовода и канализације	605.000,00	605.000,00	0,00	0,00	605.000,00	0,41
463000	421324	Одвоз отпада	645.000,00	645.000,00	0,00	0,00	645.000,00	0,43
463000	421411	Телефон, телекс и телефакс	310.000,00	310.000,00	0,00	0,00	310.000,00	0,21
463000	421414	Услуге мобилног телефона	18.000,00	18.000,00	0,00	0,00	18.000,00	0,01
463000	421421	Пошта	15.000,00	15.000,00	0,00	0,00	15.000,00	0,01
463000	421511	Осигурање зграда	125.000,00	125.000,00	0,00	0,00	125.000,00	0,08
463000	421513	Осигурање опреме	211.000,00	211.000,00	0,00	0,00	211.000,00	0,14
463000	421521	Осигурање запослених у случају несреће на раду	114.000,00	114.000,00	0,00	0,00	114.000,00	0,08
463000	422111	Трошкови дневница (исхране) на службеном путу	220.000,00	220.000,00	0,00	0,00	220.000,00	0,15
463000	422121	Трошкови превоза на службеном путу у земљи (авион, аутобус, воз и сл.)	60.000,00	60.000,00	0,00	0,00	60.000,00	0,04
463000	422131	Трошкови смештаја на службеном путу	110.000,00	110.000,00	0,00	0,00	110.000,00	0,07
463000	422194	Накнада за употребу сопственог возила	15.000,00	15.000,00	0,00	0,00	15.000,00	0,01
463000	422221	Трошкови превоза за службени пут у иностранство (авион, аутобус, воз и сл.)	60.000,00	60.000,00	0,00	0,00	60.000,00	0,04
463000	422411	Превоз ученика	1.300.000,00	1.300.000,00	0,00	0,00	1.300.000,00	0,88
463000	422412	Трошкови путовања ученика који учествују на републичким и међународним такмичењима	140.000,00	140.000,00	0,00	0,00	140.000,00	0,09
463000	423212	Услуге за одржавање софтвера	20.000,00	20.000,00	0,00	0,00	20.000,00	0,01
463000	423221	Услуге одржавања рачунара	130.000,00	130.000,00	0,00	0,00	130.000,00	0,09
463000	423311	Услуге образовања и усавршавања запослених	280.000,00	280.000,00	0,00	0,00	280.000,00	0,19
463000	423321	Котизација за семинаре	50.000,00	50.000,00	0,00	0,00	50.000,00	0,03

463000	423391	Издаци за стручне испите	10.000,00	10.000,00	0,00	0,00	10.000,00	0,01
463000	423419	Остале услуге штампања	30.000,00	30.000,00	0,00	0,00	30.000,00	0,02
463000	423599	Остале стручне услуге	25.000,00	25.000,00	0,00	0,00	25.000,00	0,02
463000	423621	Угоститељске услуге	120.000,00	120.000,00	0,00	0,00	120.000,00	0,08
463000	423711	Репрезентација	50.000,00	50.000,00	0,00	0,00	50.000,00	0,03
463000	423911	Остале опште услуге	38.000,00	38.000,00	0,00	0,00	38.000,00	0,03
463000	424331	Услуге јавног здравства – инспекција и анализа	40.000,00	40.000,00	0,00	0,00	40.000,00	0,03
463000	425113	Молерски радови	150.000,00	150.000,00	0,00	0,00	150.000,00	0,10
463000	425191	Текуће поправке и одржавање осталих објеката	135.000,00	135.000,00	0,00	0,00	135.000,00	0,09
463000	425229	Остале поправке и одржавање административне опреме	70.000,00	70.000,00	0,00	0,00	70.000,00	0,05
463000	425281	Текуће поправке и одржавање опреме за јавну безбедност	80.000,00	80.000,00	0,00	0,00	80.000,00	0,05
463000	426111	Канцеларијски материјал	240.000,00	240.000,00	0,00	0,00	240.000,00	0,16
463000	426121	Расходи за радну униформу	40.000,00	40.000,00	0,00	0,00	40.000,00	0,03
463000	426311	Стручна литература за редовне потребе запослених	70.000,00	70.000,00	0,00	0,00	70.000,00	0,05
463000	426411	Бензин	129.000,00	129.000,00	0,00	0,00	129.000,00	0,09
463000	426611	Материјали за образовање	50.000,00	50.000,00	0,00	0,00	50.000,00	0,03
463000	426811	Хемијска средства за чишћење	300.000,00	300.000,00	0,00	0,00	300.000,00	0,20
463000	426819	Остали материјал за одржавање хигијене	70.000,00	70.000,00	0,00	0,00	70.000,00	0,05
463000	426913	Алат и инвентар	100.000,00	100.000,00	0,00	0,00	100.000,00	0,07
463000	426919	Остали материјали за посебне намене	430.000,00	430.000,00	0,00	0,00	430.000,00	0,29
463000	472713	Ученичке награде	125.000,00	125.000,00	0,00	0,00	125.000,00	0,08
463000	472717	Исхрана и смештај ученика	125.000,00	125.000,00	0,00	0,00	125.000,00	0,08
463000	472719	Остале накнаде за образовање	670.000,00	670.000,00	0,00	0,00	670.000,00	0,45
463000	482211	Републичке таксе	7.000,00	7.000,00	0,00	0,00	7.000,00	0,00
463000	512212	Уградна опрема	209.000,00	209.000,00	0,00	0,00	209.000,00	0,14
Укупно за конто 463000			**27.240.000,00**	**27.240.000,00**	**0,00**	**0,00**	**27.240.000,00**	**18,35**
Укупно за 4.00.01 ОШ ВУК КАРАЏИЋ			**27.240.000,00**	**27.240.000,00**	**0,00**	**0,00**	**27.240.000,00**	**18,35**

0 БУЏЕТ ГРАДА ПИРОТА

4.00.02 ОШ 8. СЕПТЕМБАР

Конто	Расходи по наменама	Опис	Планирано	Средства из буџета 01	Средства из сопствених извора 04	Средства из осталих извора	Укупно	Структура (%)
463000	413151	Превоз на посао и са посла (маркица)	360.000,00	360.000,00	0,00	0,00	360.000,00	0,24
463000	414314	Помоћ у случају смрти запосленог или члана уже породице	20.000,00	20.000,00	0,00	0,00	20.000,00	0,01
463000	414419	Остале помоћи запосленим радницима	150.000,00	150.000,00	0,00	0,00	150.000,00	0,10
463000	415112	Накнаде трошкова за превоз на посао и са посла	2.370.000,00	2.370.000,00	0,00	0,00	2.370.000,00	1,60
463000	416111	Јубиларне награде	1.555.000,00	1.555.000,00	0,00	0,00	1.555.000,00	1,05
463000	421111	Трошкови платног промета	170.000,00	170.000,00	0,00	0,00	170.000,00	0,11
463000	421211	Услуге за електричну енергију	1.840.000,00	1.840.000,00	0,00	0,00	1.840.000,00	1,24
463000	421222	Угаљ	230.000,00	230.000,00	0,00	0,00	230.000,00	0,15
463000	421223	Дрво	330.000,00	330.000,00	0,00	0,00	330.000,00	0,22
463000	421311	Услуге водовода и канализације	320.000,00	320.000,00	0,00	0,00	320.000,00	0,22
463000	421321	Дератизација	26.000,00	26.000,00	0,00	0,00	26.000,00	0,02
463000	421324	Одвоз отпада	560.000,00	560.000,00	0,00	0,00	560.000,00	0,38
463000	421411	Телефон, телекс и телефакс	240.000,00	240.000,00	0,00	0,00	240.000,00	0,16
463000	421414	Услуге мобилног телефона	18.000,00	18.000,00	0,00	0,00	18.000,00	0,01
463000	421421	Пошта	10.000,00	10.000,00	0,00	0,00	10.000,00	0,01
463000	421511	Осигурање зграда	160.000,00	160.000,00	0,00	0,00	160.000,00	0,11
463000	421513	Осигурање опреме	340.000,00	340.000,00	0,00	0,00	340.000,00	0,23
463000	421521	Осигурање запослених у случају несреће на раду	50.000,00	50.000,00	0,00	0,00	50.000,00	0,03
463000	422111	Трошкови дневница (исхране) на службеном путу	200.000,00	200.000,00	0,00	0,00	200.000,00	0,13
463000	422121	Трошкови превоза на службеном путу у земљи (авион, аутобус, воз и сл.)	70.000,00	70.000,00	0,00	0,00	70.000,00	0,05
463000	422131	Трошкови смештаја на службеном путу	100.000,00	100.000,00	0,00	0,00	100.000,00	0,07
463000	422194	Накнада за употребу сопственог возила	10.000,00	10.000,00	0,00	0,00	10.000,00	0,01
463000	422221	Трошкови превоза за службени пут у иностранство (авион, аутобус, воз и сл.)	40.000,00	40.000,00	0,00	0,00	40.000,00	0,03
463000	422411	Превоз ученика	1.002.000,00	1.002.000,00	0,00	0,00	1.002.000,00	0,68
463000	422412	Трошкови путовања ученика који учествују на републичким и међународним такмичењима	120.000,00	120.000,00	0,00	0,00	120.000,00	0,08
463000	423212	Услуге за одржавање софтвера	45.000,00	45.000,00	0,00	0,00	45.000,00	0,03
463000	423221	Услуге одржавања рачунара	127.000,00	127.000,00	0,00	0,00	127.000,00	0,09
463000	423311	Услуге образовања и усавршавања запослених	280.000,00	280.000,00	0,00	0,00	280.000,00	0,19
463000	423321	Котизација за семинаре	60.000,00	60.000,00	0,00	0,00	60.000,00	0,04
463000	423391	Издаци за стручне испите	10.000,00	10.000,00	0,00	0,00	10.000,00	0,01

463000	423419	Остале услуге штампања	60.000,00	60.000,00	0,00	0,00	60.000,00	0,04
463000	423432	Објављивање тендера и информативних огласа	10.000,00	10.000,00	0,00	0,00	10.000,00	0,01
463000	423599	Остале стручне услуге	10.000,00	10.000,00	0,00	0,00	10.000,00	0,01
463000	423621	Угоститељске услуге	100.000,00	100.000,00	0,00	0,00	100.000,00	0,07
463000	423711	Репрезентација	90.000,00	90.000,00	0,00	0,00	90.000,00	0,06
463000	423911	Остале опште услуге	50.000,00	50.000,00	0,00	0,00	50.000,00	0,03
463000	424331	Услуге јавног здравства – инспекција и анализа	40.000,00	40.000,00	0,00	0,00	40.000,00	0,03
463000	425191	Текуће поправке и одржавање осталих објеката	160.000,00	160.000,00	0,00	0,00	160.000,00	0,11
463000	425229	Остале поправке и одржавање административне опреме	25.000,00	25.000,00	0,00	0,00	25.000,00	0,02
463000	425281	Текуће поправке и одржавање опреме за јавну безбедност	150.000,00	150.000,00	0,00	0,00	150.000,00	0,10
463000	426111	Канцеларијски материјал	140.000,00	140.000,00	0,00	0,00	140.000,00	0,09
463000	426121	Расходи за радну униформу	50.000,00	50.000,00	0,00	0,00	50.000,00	0,03
463000	426311	Стручна литература за редовне потребе запослених	80.000,00	80.000,00	0,00	0,00	80.000,00	0,05
463000	426411	Бензин	90.000,00	90.000,00	0,00	0,00	90.000,00	0,06
463000	426413	Уља и мазива	10.000,00	10.000,00	0,00	0,00	10.000,00	0,01
463000	426611	Материјали за образовање	50.000,00	50.000,00	0,00	0,00	50.000,00	0,03
463000	426811	Хемијска средства за чишћење	150.000,00	150.000,00	0,00	0,00	150.000,00	0,10
463000	426819	Остали материјал за одржавање хигијене	70.000,00	70.000,00	0,00	0,00	70.000,00	0,05
463000	426912	Резервни делови	50.000,00	50.000,00	0,00	0,00	50.000,00	0,03
463000	426913	Алат и инвентар	47.000,00	47.000,00	0,00	0,00	47.000,00	0,03
463000	426919	Остали материјали за посебне намене	200.000,00	200.000,00	0,00	0,00	200.000,00	0,13
463000	472713	Ученичке награде	150.000,00	150.000,00	0,00	0,00	150.000,00	0,10
463000	472717	Исхрана и смештај ученика	100.000,00	100.000,00	0,00	0,00	100.000,00	0,07
463000	472719	Остале накнаде за образовање	750.000,00	750.000,00	0,00	0,00	750.000,00	0,51
463000	482211	Републичке таксе	5.000,00	5.000,00	0,00	0,00	5.000,00	0,00
Укупно за конто	**463000**		**13.450.000,00**	**13.450.000,00**	**0,00**	**0,00**	**13.450.000,00**	**9,06**
Укупно за 4.00.02	**ОШ 8. СЕПТЕМБАР**		**13.450.000,00**	**13.450.000,00**	**0,00**	**0,00**	**13.450.000,00**	**9,06**

0 БУЏЕТ ГРАДА ПИРОТА

4.00.03 ОШ СВЕТИ САВА

Конто	Расходи по наменама	Опис	Планирано	Средства из буџета 01	Средства из сопствених извора 04	Средства из осталих извора	Укупно	Структура (%)
463000	413151	Превоз на посао и са посла (маркица)	320.000,00	320.000,00	0,00	0,00	320.000,00	0,22
463000	414314	Помоћ у случају смрти запосленог или члана уже породице	40.000,00	40.000,00	0,00	0,00	40.000,00	0,03
463000	414419	Остале помоћи запосленим радницима	100.000,00	100.000,00	0,00	0,00	100.000,00	0,07
463000	415112	Накнаде трошкова за превоз на посао и са посла	2.650.000,00	2.650.000,00	0,00	0,00	2.650.000,00	1,79
463000	416111	Јубиларне награде	1.180.000,00	1.180.000,00	0,00	0,00	1.180.000,00	0,79
463000	421111	Трошкови платног промета	180.000,00	180.000,00	0,00	0,00	180.000,00	0,12
463000	421211	Услуге за електричну енергију	1.600.000,00	1.600.000,00	0,00	0,00	1.600.000,00	1,08
463000	421222	Угаљ	670.000,00	670.000,00	0,00	0,00	670.000,00	0,45
463000	421223	Дрво	690.000,00	690.000,00	0,00	0,00	690.000,00	0,46
463000	421311	Услуге водовода и канализације	240.000,00	240.000,00	0,00	0,00	240.000,00	0,16
463000	421321	Дератизација	22.000,00	22.000,00	0,00	0,00	22.000,00	0,01
463000	421322	Димњачарске услуге	3.000,00	3.000,00	0,00	0,00	3.000,00	0,00
463000	421324	Одвоз отпада	380.000,00	380.000,00	0,00	0,00	380.000,00	0,26
463000	421411	Телефон, телекс и телефакс	130.000,00	130.000,00	0,00	0,00	130.000,00	0,09
463000	421412	Интернет и слично	20.000,00	20.000,00	0,00	0,00	20.000,00	0,01
463000	421414	Услуге мобилног телефона	30.000,00	30.000,00	0,00	0,00	30.000,00	0,02
463000	421421	Пошта	12.000,00	12.000,00	0,00	0,00	12.000,00	0,01
463000	421511	Осигурање зграда	150.000,00	150.000,00	0,00	0,00	150.000,00	0,10
463000	421512	Осигурање возила	23.000,00	23.000,00	0,00	0,00	23.000,00	0,02
463000	421513	Осигурање опреме	227.000,00	227.000,00	0,00	0,00	227.000,00	0,15
463000	421521	Осигурање запослених у случају несреће на раду	100.000,00	100.000,00	0,00	0,00	100.000,00	0,07
463000	422111	Трошкови дневница (исхране) на службеном путу	200.000,00	200.000,00	0,00	0,00	200.000,00	0,13
463000	422121	Трошкови превоза на службеном путу у земљи (авион, аутобус, воз и сл.)	80.000,00	80.000,00	0,00	0,00	80.000,00	0,05
463000	422131	Трошкови смештаја на службеном путу	90.000,00	90.000,00	0,00	0,00	90.000,00	0,06
463000	422411	Превоз ученика	650.000,00	650.000,00	0,00	0,00	650.000,00	0,44
463000	422412	Трошкови путовања ученика који учествују на републичким и међународним такмичењима	80.000,00	80.000,00	0,00	0,00	80.000,00	0,05
463000	423212	Услуге за одржавање софтвера	75.000,00	75.000,00	0,00	0,00	75.000,00	0,05
463000	423221	Услуге одржавања рачунара	135.000,00	135.000,00	0,00	0,00	135.000,00	0,09
463000	423311	Услуге образовања и усавршавања запослених	158.000,00	158.000,00	0,00	0,00	158.000,00	0,11

463000	423321	Котизација за семинаре	70.000,00	70.000,00	0,00	0,00	70.000,00	0,05
463000	423391	Издаци за стручне испите	30.000,00	30.000,00	0,00	0,00	30.000,00	0,02
463000	423412	Услуге штампања часописа	40.000,00	40.000,00	0,00	0,00	40.000,00	0,03
463000	423419	Остале услуге штампања	30.000,00	30.000,00	0,00	0,00	30.000,00	0,02
463000	423521	Правно заступање пред домаћим судовима	60.000,00	60.000,00	0,00	0,00	60.000,00	0,04
463000	423599	Остале стручне услуге	30.000,00	30.000,00	0,00	0,00	30.000,00	0,02
463000	423621	Угоститељске услуге	100.000,00	100.000,00	0,00	0,00	100.000,00	0,07
463000	423711	Репрезентација	90.000,00	90.000,00	0,00	0,00	90.000,00	0,06
463000	423911	Остале опште услуге	80.000,00	80.000,00	0,00	0,00	80.000,00	0,05
463000	424331	Услуге јавног здравства – инспекција и анализа	10.000,00	10.000,00	0,00	0,00	10.000,00	0,01
463000	425191	Текуће поправке и одржавање осталих објеката	940.000,00	940.000,00	0,00	0,00	940.000,00	0,63
463000	425219	Остале поправке и одржавање опреме за саобраћај	40.000,00	40.000,00	0,00	0,00	40.000,00	0,03
463000	425222	Рачунарска опрема	10.000,00	10.000,00	0,00	0,00	10.000,00	0,01
463000	425224	Електронска и фотографска опрема	40.000,00	40.000,00	0,00	0,00	40.000,00	0,03
463000	425281	Текуће поправке и одржавање опреме за јавну безбедност	75.000,00	75.000,00	0,00	0,00	75.000,00	0,05
463000	426111	Канцеларијски материјал	200.000,00	200.000,00	0,00	0,00	200.000,00	0,13
463000	426131	Цвеће и зеленило	15.000,00	15.000,00	0,00	0,00	15.000,00	0,01
463000	426311	Стручна литература за редовне потребе запослених	150.000,00	150.000,00	0,00	0,00	150.000,00	0,10
463000	426411	Бензин	140.000,00	140.000,00	0,00	0,00	140.000,00	0,09
463000	426631	Материјали за спорт	40.000,00	40.000,00	0,00	0,00	40.000,00	0,03
463000	426811	Хемијска средства за чишћење	340.000,00	340.000,00	0,00	0,00	340.000,00	0,23
463000	426819	Остали материјал за одржавање хигијене	160.000,00	160.000,00	0,00	0,00	160.000,00	0,11
463000	426912	Резервни делови	40.000,00	40.000,00	0,00	0,00	40.000,00	0,03
463000	426913	Алат и инвентар	90.000,00	90.000,00	0,00	0,00	90.000,00	0,06
463000	426919	Остали материјали за посебне намене	650.000,00	650.000,00	0,00	0,00	650.000,00	0,44
463000	472713	Ученичке награде	110.000,00	110.000,00	0,00	0,00	110.000,00	0,07
463000	472717	Исхрана и смештај ученика	90.000,00	90.000,00	0,00	0,00	90.000,00	0,06
463000	472719	Остале накнаде за образовање	700.000,00	700.000,00	0,00	0,00	700.000,00	0,47
463000	482211	Републичке таксе	20.000,00	20.000,00	0,00	0,00	20.000,00	0,01
463000	515121	Књиге у библиотеци	50.000,00	50.000,00	0,00	0,00	50.000,00	0,03
Укупно за конто		**463000**	**14.675.000,00**	**14.675.000,00**	**0,00**	**0,00**	**14.675.000,00**	**9,89**
Укупно за	**4.00.03**	**ОШ СВЕТИ САВА**	**14.675.000,00**	**14.675.000,00**	**0,00**	**0,00**	**14.675.000,00**	**9,89**

0 БУЏЕТ ГРАДА ПИРОТА

4.00.04 ОШ ДУШАН РАДОВИЋ

Конто	Расходи по наменама	Опис	Планирано	Средства из буџета 01	Средства из сопствених извора 04	Средства из осталих извора	Укупно	Структура (%)
463000	413151	Превоз на посао и са посла (маркица)	396.000,00	396.000,00	0,00	0,00	396.000,00	0,27
463000	414314	Помоћ у случају смрти запосленог или члана уже породице	72.000,00	72.000,00	0,00	0,00	72.000,00	0,05
463000	414419	Остале помоћи запосленим радницима	42.000,00	42.000,00	0,00	0,00	42.000,00	0,03
463000	415112	Накнаде трошкова за превоз на посао и са посла	3.100.000,00	3.100.000,00	0,00	0,00	3.100.000,00	2,09
463000	416111	Јубиларне награде	1.600.000,00	1.600.000,00	0,00	0,00	1.600.000,00	1,08
463000	421111	Трошкови платног промета	160.000,00	160.000,00	0,00	0,00	160.000,00	0,11
463000	421211	Услуге за електричну енергију	1.150.000,00	1.150.000,00	0,00	0,00	1.150.000,00	0,77
463000	421222	Угаљ	400.000,00	400.000,00	0,00	0,00	400.000,00	0,27
463000	421223	Дрво	340.000,00	340.000,00	0,00	0,00	340.000,00	0,23
463000	421311	Услуге водовода и канализације	324.000,00	324.000,00	0,00	0,00	324.000,00	0,22
463000	421321	Дератизација	10.000,00	10.000,00	0,00	0,00	10.000,00	0,01
463000	421322	Димњачарске услуге	5.000,00	5.000,00	0,00	0,00	5.000,00	0,00
463000	421324	Одвоз отпада	490.000,00	490.000,00	0,00	0,00	490.000,00	0,33
463000	421411	Телефон, телекс и телефакс	250.000,00	250.000,00	0,00	0,00	250.000,00	0,17
463000	421414	Услуге мобилног телефона	18.000,00	18.000,00	0,00	0,00	18.000,00	0,01
463000	421421	Пошта	10.000,00	10.000,00	0,00	0,00	10.000,00	0,01
463000	421519	Осигурање остале дугорочне имовине	380.000,00	380.000,00	0,00	0,00	380.000,00	0,26
463000	421521	Осигурање запослених у случају несреће на раду	70.000,00	70.000,00	0,00	0,00	70.000,00	0,05
463000	422111	Трошкови дневница (исхране) на службеном путу	200.000,00	200.000,00	0,00	0,00	200.000,00	0,13
463000	422121	Трошкови превоза на службеном путу у земљи (авион, аутобус, воз и сл.)	50.000,00	50.000,00	0,00	0,00	50.000,00	0,03
463000	422131	Трошкови смештаја на службеном путу	200.000,00	200.000,00	0,00	0,00	200.000,00	0,13
463000	422194	Накнада за употребу сопственог возила	1.000,00	1.000,00	0,00	0,00	1.000,00	0,00
463000	422211	Трошкови дневница за службени пут у иностранство	10.000,00	10.000,00	0,00	0,00	10.000,00	0,01
463000	422221	Трошкови превоза за службени пут у иностранство (авион, аутобус, воз и сл.)	10.000,00	10.000,00	0,00	0,00	10.000,00	0,01
463000	422411	Превоз ученика	650.000,00	650.000,00	0,00	0,00	650.000,00	0,44

463000	422412	Трошкови путовања ученика који учествују на републичким и међународним такмичењима	80.000,00	80.000,00	0,00	0,00	80.000,00	0,05
463000	423212	Услуге за одржавање софтвера	150.000,00	150.000,00	0,00	0,00	150.000,00	0,10
463000	423221	Услуге одржавања рачунара	195.000,00	195.000,00	0,00	0,00	195.000,00	0,13
463000	423311	Услуге образовања и усавршавања запослених	140.000,00	140.000,00	0,00	0,00	140.000,00	0,09
463000	423321	Котизација за семинаре	100.000,00	100.000,00	0,00	0,00	100.000,00	0,07
463000	423391	Издаци за стручне испите	30.000,00	30.000,00	0,00	0,00	30.000,00	0,02
463000	423419	Остале услуге штампања	80.000,00	80.000,00	0,00	0,00	80.000,00	0,05
463000	423621	Угоститељске услуге	100.000,00	100.000,00	0,00	0,00	100.000,00	0,07
463000	423711	Репрезентација	220.000,00	220.000,00	0,00	0,00	220.000,00	0,15
463000	423911	Остале опште услуге	80.000,00	80.000,00	0,00	0,00	80.000,00	0,05
463000	424331	Услуге јавног здравства – инспекција и анализа	120.000,00	120.000,00	0,00	0,00	120.000,00	0,08
463000	424911	Остале специјализоване услуге	5.000,00	5.000,00	0,00	0,00	5.000,00	0,00
463000	425113	Молерски радови	380.000,00	380.000,00	0,00	0,00	380.000,00	0,26
463000	425281	Текуће поправке и одржавање опреме за јавну безбедност	120.000,00	120.000,00	0,00	0,00	120.000,00	0,08
463000	426111	Канцеларијски материјал	280.000,00	280.000,00	0,00	0,00	280.000,00	0,19
463000	426121	Расходи за радну униформу	20.000,00	20.000,00	0,00	0,00	20.000,00	0,01
463000	426311	Стручна литература за редовне потребе запослених	160.000,00	160.000,00	0,00	0,00	160.000,00	0,11
463000	426411	Бензин	180.000,00	180.000,00	0,00	0,00	180.000,00	0,12
463000	426413	Уља и мазива	5.000,00	5.000,00	0,00	0,00	5.000,00	0,00
463000	426611	Материјали за образовање	20.000,00	20.000,00	0,00	0,00	20.000,00	0,01
463000	426811	Хемијска средства за чишћење	150.000,00	150.000,00	0,00	0,00	150.000,00	0,10
463000	426819	Остали материјал за одржавање хигијене	20.000,00	20.000,00	0,00	0,00	20.000,00	0,01
463000	426913	Алат и инвентар	40.000,00	40.000,00	0,00	0,00	40.000,00	0,03
463000	426919	Остали материјали за посебне намене	100.000,00	100.000,00	0,00	0,00	100.000,00	0,07
463000	472713	Ученичке награде	50.000,00	50.000,00	0,00	0,00	50.000,00	0,03
463000	472717	Исхрана и смештај ученика	100.000,00	100.000,00	0,00	0,00	100.000,00	0,07
463000	472719	Остале накнаде за образовање	410.000,00	410.000,00	0,00	0,00	410.000,00	0,28
463000	482211	Републичке таксе	20.000,00	20.000,00	0,00	0,00	20.000,00	0,01
463000	511411	Планирање и праћење пројекта	100.000,00	100.000,00	0,00	0,00	100.000,00	0,07
463000	512221	Рачунарска опрема	100.000,00	100.000,00	0,00	0,00	100.000,00	0,07
463000	512241	Електронска опрема	50.000,00	50.000,00	0,00	0,00	50.000,00	0,03
463000	515111	Компјутерски софтвер	12.000,00	12.000,00	0,00	0,00	12.000,00	0,01
Укупно за конто		**463000**	**13.555.000,00**	**13.555.000,00**	**0,00**	**0,00**	**13.555.000,00**	**9,13**
Укупно за	**4.00.04**	**ОШ ДУШАН РАДОВИЋ**	**13.555.000,00**	**13.555.000,00**	**0,00**	**0,00**	**13.555.000,00**	**9,13**

0 БУЏЕТ ГРАДА ПИРОТА
4.00.05 СОШО МЛАДОСТ

Конто	Расходи по наменама	Опис	Планирано	Средства из буџета 01	Средства из сопствених извора 04	Средства из осталих извора	Укупно	Структура (%)
463000	413151	Превоз на посао и са посла (маркица)	120.000,00	120.000,00	0,00	0,00	120.000,00	0,08
463000	414314	Помоћ у случају смрти запосленог или члана уже породице	50.000,00	50.000,00	0,00	0,00	50.000,00	0,03
463000	414411	Помоћ у медицинском лечењу запосленог или члана уже породице	50.000,00	50.000,00	0,00	0,00	50.000,00	0,03
463000	414419	Остале помоћи запосленим радницима	100.000,00	100.000,00	0,00	0,00	100.000,00	0,07
463000	415112	Накнаде трошкова за превоз на посао и са посла	1.074.000,00	1.074.000,00	0,00	0,00	1.074.000,00	0,72
463000	416111	Јубиларне награде	200.000,00	200.000,00	0,00	0,00	200.000,00	0,13
463000	421111	Трошкови платног промета	80.000,00	80.000,00	0,00	0,00	80.000,00	0,05
463000	421211	Услуге за електричну енергију	360.000,00	360.000,00	0,00	0,00	360.000,00	0,24
463000	421225	Централно грејање	2.700.000,00	2.700.000,00	0,00	0,00	2.700.000,00	1,82
463000	421311	Услуге водовода и канализације	50.000,00	50.000,00	0,00	0,00	50.000,00	0,03
463000	421321	Дератизација	25.000,00	25.000,00	0,00	0,00	25.000,00	0,02
463000	421324	Одвоз отпада	290.000,00	290.000,00	0,00	0,00	290.000,00	0,20
463000	421411	Телефон, телекс и телефакс	80.000,00	80.000,00	0,00	0,00	80.000,00	0,05
463000	421421	Пошта	15.000,00	15.000,00	0,00	0,00	15.000,00	0,01
463000	421511	Осигурање зграда	70.000,00	70.000,00	0,00	0,00	70.000,00	0,05
463000	421513	Осигурање опреме	185.000,00	185.000,00	0,00	0,00	185.000,00	0,12
463000	421521	Осигурање запослених у случају несреће на раду	65.000,00	65.000,00	0,00	0,00	65.000,00	0,04
463000	422111	Трошкови дневница (исхране) на службеном путу	50.000,00	50.000,00	0,00	0,00	50.000,00	0,03
463000	422121	Трошкови превоза на службеном путу у земљи (авион, аутобус, воз и сл.)	20.000,00	20.000,00	0,00	0,00	20.000,00	0,01
463000	422131	Трошкови смештаја на службеном путу	50.000,00	50.000,00	0,00	0,00	50.000,00	0,03
463000	422194	Накнада за употребу сопственог возила	15.000,00	15.000,00	0,00	0,00	15.000,00	0,01
463000	422411	Превоз ученика	1.550.000,00	1.550.000,00	0,00	0,00	1.550.000,00	1,04
463000	422412	Трошкови путовања ученика који учествују на републичким и међународним такмичењима	7.000,00	7.000,00	0,00	0,00	7.000,00	0,00

463000	423212	Услуге за одржавање софтвера	20.000,00	20.000,00	0,00	0,00	20.000,00	0,01
463000	423221	Услуге одржавања рачунара	243.000,00	243.000,00	0,00	0,00	243.000,00	0,16
463000	423311	Услуге образовања и усавршавања запослених	130.000,00	130.000,00	0,00	0,00	130.000,00	0,09
463000	423321	Котизација за семинаре	40.000,00	40.000,00	0,00	0,00	40.000,00	0,03
463000	423391	Издаци за стручне испите	40.000,00	40.000,00	0,00	0,00	40.000,00	0,03
463000	423521	Правно заступање пред домаћим судовима	550.000,00	550.000,00	0,00	0,00	550.000,00	0,37
463000	423599	Остале стручне услуге	20.000,00	20.000,00	0,00	0,00	20.000,00	0,01
463000	423621	Угоститељске услуге	100.000,00	100.000,00	0,00	0,00	100.000,00	0,07
463000	423711	Репрезентација	40.000,00	40.000,00	0,00	0,00	40.000,00	0,03
463000	423911	Остале опште услуге	50.000,00	50.000,00	0,00	0,00	50.000,00	0,03
463000	425191	Текуће поправке и одржавање осталих објеката	35.000,00	35.000,00	0,00	0,00	35.000,00	0,02
463000	425229	Остале поправке и одржавање административне опреме	50.000,00	50.000,00	0,00	0,00	50.000,00	0,03
463000	425281	Текуће поправке и одржавање опреме за јавну безбедност	100.000,00	100.000,00	0,00	0,00	100.000,00	0,07
463000	426111	Канцеларијски материјал	200.000,00	200.000,00	0,00	0,00	200.000,00	0,13
463000	426121	Расходи за радну униформу	20.000,00	20.000,00	0,00	0,00	20.000,00	0,01
463000	426311	Стручна литература за редовне потребе запослених	120.000,00	120.000,00	0,00	0,00	120.000,00	0,08
463000	426411	Бензин	60.000,00	60.000,00	0,00	0,00	60.000,00	0,04
463000	426611	Материјали за образовање	60.000,00	60.000,00	0,00	0,00	60.000,00	0,04
463000	426631	Материјали за спорт	20.000,00	20.000,00	0,00	0,00	20.000,00	0,01
463000	426811	Хемијска средства за чишћење	100.000,00	100.000,00	0,00	0,00	100.000,00	0,07
463000	426819	Остали материјал за одржавање хигијене	100.000,00	100.000,00	0,00	0,00	100.000,00	0,07
463000	426913	Алат и инвентар	20.000,00	20.000,00	0,00	0,00	20.000,00	0,01
463000	426919	Остали материјали за посебне намене	100.000,00	100.000,00	0,00	0,00	100.000,00	0,07
463000	472713	Ученичке награде	20.000,00	20.000,00	0,00	0,00	20.000,00	0,01
463000	472717	Исхрана и смештај ученика	5.000,00	5.000,00	0,00	0,00	5.000,00	0,00
463000	482211	Републичке таксе	20.000,00	20.000,00	0,00	0,00	20.000,00	0,01
463000	482251	Судске таксе	20.000,00	20.000,00	0,00	0,00	20.000,00	0,01
Укупно за конто		**463000**	**9.489.000,00**	**9.489.000,00**	**0,00**	**0,00**	**9.489.000,00**	**6,39**
Укупно за 4.00.05		**СОШО МЛАДОСТ**	**9.489.000,00**	**9.489.000,00**	**0,00**	**0,00**	**9.489.000,00**	**6,39**

0 БУЏЕТ ГРАДА ПИРОТА

4.00.06 МУЗИЧКА ШКОЛА

Конто	Расходи по наменама	Опис	Планирано	Средства из буџета 01	Средства из сопствених извора 04	Средства из осталих извора	Укупно	Структура (%)
463000	413151	Превоз на посао и са посла (маркица)	0,00	0,00	0,00	0,00	0,00	0,00
463000	414314	Помоћ у случају смрти запосленог или члана уже породице	50.000,00	50.000,00	0,00	0,00	50.000,00	0,03
463000	414411	Помоћ у медицинском лечењу запосленог или члана уже породице	50.000,00	50.000,00	0,00	0,00	50.000,00	0,03
463000	414419	Остале помоћи запосленим радницима	100.000,00	100.000,00	0,00	0,00	100.000,00	0,07
463000	415112	Накнаде трошкова за превоз на посао и са посла	1.400.000,00	1.400.000,00	0,00	0,00	1.400.000,00	0,94
463000	421111	Трошкови платног промета	40.000,00	40.000,00	0,00	0,00	40.000,00	0,03
463000	421211	Услуге за електричну енергију	492.000,00	492.000,00	0,00	0,00	492.000,00	0,33
463000	421225	Централно грејање	637.000,00	637.000,00	0,00	0,00	637.000,00	0,43
463000	421311	Услуге водовода и канализације	40.000,00	40.000,00	0,00	0,00	40.000,00	0,03
463000	421321	Дератизација	6.000,00	6.000,00	0,00	0,00	6.000,00	0,00
463000	421324	Одвоз отпада	160.000,00	160.000,00	0,00	0,00	160.000,00	0,11
463000	421411	Телефон, телекс и телефакс	55.000,00	55.000,00	0,00	0,00	55.000,00	0,04
463000	421414	Услуге мобилног телефона	18.000,00	18.000,00	0,00	0,00	18.000,00	0,01
463000	421419	Остале услуге комуникације	30.000,00	30.000,00	0,00	0,00	30.000,00	0,02
463000	421421	Пошта	10.000,00	10.000,00	0,00	0,00	10.000,00	0,01
463000	421513	Осигурање опреме	23.000,00	23.000,00	0,00	0,00	23.000,00	0,02
463000	421521	Осигурање запослених у случају несреће на раду	20.000,00	20.000,00	0,00	0,00	20.000,00	0,01
463000	421619	Закуп осталог простора	1.260.000,00	1.260.000,00	0,00	0,00	1.260.000,00	0,85
463000	422111	Трошкови дневница (исхране) на службеном путу	90.000,00	90.000,00	0,00	0,00	90.000,00	0,06
463000	422121	Трошкови превоза на службеном путу у земљи (авион, аутобус, воз и сл.)	25.000,00	25.000,00	0,00	0,00	25.000,00	0,02
463000	422131	Трошкови смештаја на службеном путу	35.000,00	35.000,00	0,00	0,00	35.000,00	0,02
463000	422194	Накнада за употребу сопственог возила	10.000,00	10.000,00	0,00	0,00	10.000,00	0,01
463000	422412	Трошкови путовања ученика који учествују на републичким и међународним такмичењима	50.000,00	50.000,00	0,00	0,00	50.000,00	0,03
463000	423212	Услуге за одржавање софтвера	25.000,00	25.000,00	0,00	0,00	25.000,00	0,02
463000	423221	Услуге одржавања рачунара	170.000,00	170.000,00	0,00	0,00	170.000,00	0,11
463000	423311	Услуге образовања и усавршавања запослених	80.000,00	80.000,00	0,00	0,00	80.000,00	0,05
463000	423321	Котизација за семинаре	50.000,00	50.000,00	0,00	0,00	50.000,00	0,03
463000	423391	Издаци за стручне испите	20.000,00	20.000,00	0,00	0,00	20.000,00	0,01
463000	423419	Остале услуге штампања	20.000,00	20.000,00	0,00	0,00	20.000,00	0,01
463000	423599	Остале стручне услуге	70.000,00	70.000,00	0,00	0,00	70.000,00	0,05

463000	423621	Угоститељске услуге	100.000,00	100.000,00	0,00	0,00	100.000,00	0,07
463000	423711	Репрезентација	35.000,00	35.000,00	0,00	0,00	35.000,00	0,02
463000	423911	Остале опште услуге	75.000,00	75.000,00	0,00	0,00	75.000,00	0,05
463000	425191	Текуће поправке и одржавање осталих објеката	10.000,00	10.000,00	0,00	0,00	10.000,00	0,01
463000	425212	Поправке електричне и електронске опреме	25.000,00	25.000,00	0,00	0,00	25.000,00	0,02
463000	425227	Уградна опрема	5.000,00	5.000,00	0,00	0,00	5.000,00	0,00
463000	425261	Текуће поправке и одржавање опреме за образовање	60.000,00	60.000,00	0,00	0,00	60.000,00	0,04
463000	425281	Текуће поправке и одржавање опреме за јавну безбедност	36.000,00	36.000,00	0,00	0,00	36.000,00	0,02
463000	426111	Канцеларијски материјал	101.000,00	101.000,00	0,00	0,00	101.000,00	0,07
463000	426121	Расходи за радну униформу	3.000,00	3.000,00	0,00	0,00	3.000,00	0,00
463000	426311	Стручна литература за редовне потребе запослених	87.000,00	87.000,00	0,00	0,00	87.000,00	0,06
463000	426321	Материјали за образовање	5.000,00	5.000,00	0,00	0,00	5.000,00	0,00
463000	426411	Бензин	70.000,00	70.000,00	0,00	0,00	70.000,00	0,05
463000	426811	Хемијска средства за чишћење	20.000,00	20.000,00	0,00	0,00	20.000,00	0,01
463000	426819	Остали материјал за одржавање хигијене	30.000,00	30.000,00	0,00	0,00	30.000,00	0,02
463000	426913	Алат и инвентар	10.000,00	10.000,00	0,00	0,00	10.000,00	0,01
463000	426919	Остали материјали за посебне намене	35.000,00	35.000,00	0,00	0,00	35.000,00	0,02
463000	472713	Ученичке награде	5.000,00	5.000,00	0,00	0,00	5.000,00	0,00
463000	472717	Исхрана и смештај ученика	20.000,00	20.000,00	0,00	0,00	20.000,00	0,01
463000	512221	Рачунарска опрема	70.000,00	70.000,00	0,00	0,00	70.000,00	0,05
Укупно за конто		**463000**	**5.838.000,00**	**5.838.000,00**	**0,00**	**0,00**	**5.838.000,00**	**3,93**
Укупно за	**4.00.06**	**МУЗИЧКА ШКОЛА**	**5.838.000,00**	**5.838.000,00**	**0,00**	**0,00**	**5.838.000,00**	**3,93**

0 БУЏЕТ ГРАДА ПИРОТА
4.00.07 ГИМНАЗИЈА

Конто	Расходи по наменама	Опис	Планирано	Средства из буџета 01	Средства из сопствених извора 04	Средства из осталих извора	Укупно	Структура (%)
463000	413151	Превоз на посао и са посла (маркица)	140.000,00	140.000,00	0,00	0,00	140.000,00	0,09
463000	414314	Помоћ у случају смрти запосленог или члана уже породице	120.000,00	120.000,00	0,00	0,00	120.000,00	0,08
463000	414419	Остале помоћи запосленим радницима	120.000,00	120.000,00	0,00	0,00	120.000,00	0,08
463000	415112	Накнаде трошкова за превоз на посао и са посла	1.100.000,00	1.100.000,00	0,00	0,00	1.100.000,00	0,74
463000	416111	Јубиларне награде	500.000,00	500.000,00	0,00	0,00	500.000,00	0,34
463000	421111	Трошкови платног промета	110.000,00	110.000,00	0,00	0,00	110.000,00	0,07
463000	421211	Услуге за електричну енергију	800.000,00	800.000,00	0,00	0,00	800.000,00	0,54
463000	421225	Централно грејање	8.000.000,00	8.000.000,00	0,00	0,00	8.000.000,00	5,39
463000	421311	Услуге водовода и канализације	40.000,00	40.000,00	0,00	0,00	40.000,00	0,03
463000	421321	Дератизација	20.000,00	20.000,00	0,00	0,00	20.000,00	0,01
463000	421324	Одвоз отпада	580.000,00	580.000,00	0,00	0,00	580.000,00	0,39
463000	421411	Телефон, телекс и телефакс	85.000,00	85.000,00	0,00	0,00	85.000,00	0,06
463000	421412	Интернет и слично	10.000,00	10.000,00	0,00	0,00	10.000,00	0,01
463000	421414	Услуге мобилног телефона	18.000,00	18.000,00	0,00	0,00	18.000,00	0,01
463000	421421	Пошта	10.000,00	10.000,00	0,00	0,00	10.000,00	0,01
463000	421511	Осигурање зграда	100.000,00	100.000,00	0,00	0,00	100.000,00	0,07
463000	421513	Осигурање опреме	100.000,00	100.000,00	0,00	0,00	100.000,00	0,07
463000	421521	Осигурање запослених у случају несреће на раду	100.000,00	100.000,00	0,00	0,00	100.000,00	0,07
463000	421611	Закуп стамбеног простора	170.000,00	170.000,00	0,00	0,00	170.000,00	0,11
463000	421911	Радио – телевизијска претплата	20.000,00	20.000,00	0,00	0,00	20.000,00	0,01
463000	422111	Трошкови дневница (исхране) на службеном путу	150.000,00	150.000,00	0,00	0,00	150.000,00	0,10
463000	422121	Трошкови превоза на службеном путу у земљи (авион, аутобус, воз и сл.)	100.000,00	100.000,00	0,00	0,00	100.000,00	0,07
463000	422131	Трошкови смештаја на службеном путу	100.000,00	100.000,00	0,00	0,00	100.000,00	0,07
463000	422194	Накнада за употребу сопственог возила	5.000,00	5.000,00	0,00	0,00	5.000,00	0,00
463000	422221	Трошкови превоза за службени пут у иностранство (авион, аутобус, воз и сл.)	350.000,00	350.000,00	0,00	0,00	350.000,00	0,24
463000	422412	Трошкови путовања ученика који учествују на републичким и међународним такмичењима	100.000,00	100.000,00	0,00	0,00	100.000,00	0,07
463000	423212	Услуге за одржавање софтвера	20.000,00	20.000,00	0,00	0,00	20.000,00	0,01
463000	423311	Услуге образовања и усавршавања запослених	50.000,00	50.000,00	0,00	0,00	50.000,00	0,03
463000	423321	Котизација за семинаре	97.000,00	97.000,00	0,00	0,00	97.000,00	0,07
463000	423391	Издаци за стручне испите	100.000,00	100.000,00	0,00	0,00	100.000,00	0,07
463000	423413	Услуге штампања публикација	250.000,00	250.000,00	0,00	0,00	250.000,00	0,17
463000	423599	Остале стручне услуге	120.000,00	120.000,00	0,00	0,00	120.000,00	0,08
463000	423621	Угоститељске услуге	100.000,00	100.000,00	0,00	0,00	100.000,00	0,07
463000	423711	Репрезентација	50.000,00	50.000,00	0,00	0,00	50.000,00	0,03
463000	423712	Поклони	20.000,00	20.000,00	0,00	0,00	20.000,00	0,01
463000	423911	Остале опште услуге	650.000,00	650.000,00	0,00	0,00	650.000,00	0,44
463000	425191	Текуће поправке и одржавање осталих објеката	10.000,00	10.000,00	0,00	0,00	10.000,00	0,01

463000	425222	Рачунарска опрема	10.000,00	10.000,00	0,00	0,00	10.000,00	0,01
463000	425224	Електронска и фотографска опрема	10.000,00	10.000,00	0,00	0,00	10.000,00	0,01
463000	425227	Уградна опрема	20.000,00	20.000,00	0,00	0,00	20.000,00	0,01
463000	425281	Текуће поправке и одржавање опреме за јавну безбедност	20.000,00	20.000,00	0,00	0,00	20.000,00	0,01

463000	426111	Канцеларијски материјал	150.000,00	150.000,00	0,00	0,00	150.000,00	0,10
463000	426121	Расходи за радну униформу	20.000,00	20.000,00	0,00	0,00	20.000,00	0,01
463000	426311	Стручна литература за редовне потребе запослених	80.000,00	80.000,00	0,00	0,00	80.000,00	0,05
463000	426411	Бензин	80.000,00	80.000,00	0,00	0,00	80.000,00	0,05
463000	426611	Материјали за образовање	30.000,00	30.000,00	0,00	0,00	30.000,00	0,02
463000	426631	Материјали за спорт	30.000,00	30.000,00	0,00	0,00	30.000,00	0,02
463000	426811	Хемијска средства за чишћење	100.000,00	100.000,00	0,00	0,00	100.000,00	0,07
463000	426819	Остали материјал за одржавање хигијене	10.000,00	10.000,00	0,00	0,00	10.000,00	0,01
463000	426913	Алат и инвентар	50.000,00	50.000,00	0,00	0,00	50.000,00	0,03
463000	426919	Остали материјали за посебне намене	200.000,00	200.000,00	0,00	0,00	200.000,00	0,13
463000	472713	Ученичке награде	100.000,00	100.000,00	0,00	0,00	100.000,00	0,07
463000	472717	Исхрана и смештај ученика	220.000,00	220.000,00	0,00	0,00	220.000,00	0,15
463000	472718	Превоз ученика	120.000,00	120.000,00	0,00	0,00	120.000,00	0,08
463000	482211	Републичке таксе	5.000,00	5.000,00	0,00	0,00	5.000,00	0,00
463000	482241	Општинске таксе	5.000,00	5.000,00	0,00	0,00	5.000,00	0,00
463000	482251	Судске таксе	5.000,00	5.000,00	0,00	0,00	5.000,00	0,00
463000	512221	Рачунарска опрема	210.000,00	210.000,00	0,00	0,00	210.000,00	0,14
463000	512241	Електронска опрема	12.000,00	12.000,00	0,00	0,00	12.000,00	0,01
463000	512611	Опрема за образовање	50.000,00	50.000,00	0,00	0,00	50.000,00	0,03
Укупно за конто		**463000**	**15.952.000,00**	**15.952.000,00**	**0,00**	**0,00**	**15.952.000,00**	**10,75**
Укупно за	**4.00.07**	**ГИМНАЗИЈА**	**15.952.000,00**	**15.952.000,00**	**0,00**	**0,00**	**15.952.000,00**	**10,75**

0 БУЏЕТ ГРАДА ПИРОТА

4.00.08 ТЕХНИЧКА ШКОЛА

Конто	Расходи по наменама	Опис	Планирано	Средства из буџета 01	Средства из сопствених извора 04	Средства из осталих извора	Укупно	Структура (%)
463000	413151	Превоз на посао и са посла (маркица)	200.000,00	200.000,00	0,00	0,00	200.000,00	0,13
463000	414314	Помоћ у случају смрти запосленог или члана уже породице	95.000,00	95.000,00	0,00	0,00	95.000,00	0,06
463000	414411	Помоћ у медицинском лечењу запосленог или члана уже породице	45.000,00	45.000,00	0,00	0,00	45.000,00	0,03
463000	414419	Остале помоћи запосленим радницима	95.000,00	95.000,00	0,00	0,00	95.000,00	0,06
463000	415112	Накнаде трошкова за превоз на посао и са посла	2.252.000,00	2.252.000,00	0,00	0,00	2.252.000,00	1,52
463000	416111	Јубиларне награде	675.000,00	675.000,00	0,00	0,00	675.000,00	0,45
463000	421111	Трошкови платног промета	170.000,00	170.000,00	0,00	0,00	170.000,00	0,11
463000	421211	Услуге за електричну енергију	1.200.000,00	1.200.000,00	0,00	0,00	1.200.000,00	0,81
463000	421225	Централно грејање	9.200.000,00	9.200.000,00	0,00	0,00	9.200.000,00	6,20
463000	421311	Услуге водовода и канализације	120.000,00	120.000,00	0,00	0,00	120.000,00	0,08
463000	421321	Дератизација	40.000,00	40.000,00	0,00	0,00	40.000,00	0,03
463000	421324	Одвоз отпада	540.000,00	540.000,00	0,00	0,00	540.000,00	0,36
463000	421411	Телефон, телекс и телефакс	60.000,00	60.000,00	0,00	0,00	60.000,00	0,04
463000	421412	Интернет и слично	220.000,00	220.000,00	0,00	0,00	220.000,00	0,15
463000	421414	Услуге мобилног телефона	18.000,00	18.000,00	0,00	0,00	18.000,00	0,01
463000	421421	Пошта	10.000,00	10.000,00	0,00	0,00	10.000,00	0,01
463000	421512	Осигурање возила	120.000,00	120.000,00	0,00	0,00	120.000,00	0,08
463000	421519	Осигурање остале дугорочне имовине	300.000,00	300.000,00	0,00	0,00	300.000,00	0,20
463000	421521	Осигурање запослених у случају несреће на раду	120.000,00	120.000,00	0,00	0,00	120.000,00	0,08
463000	422111	Трошкови дневница (исхране) на службеном путу	300.000,00	300.000,00	0,00	0,00	300.000,00	0,20
463000	422121	Трошкови превоза на службеном путу у земљи (авион, аутобус, воз и сл.)	100.000,00	100.000,00	0,00	0,00	100.000,00	0,07
463000	422131	Трошкови смештаја на службеном путу	250.000,00	250.000,00	0,00	0,00	250.000,00	0,17
463000	422194	Накнада за употребу сопственог возила	30.000,00	30.000,00	0,00	0,00	30.000,00	0,02
463000	422412	Трошкови путовања ученика који учествују на републичким и међународним такмичењима	80.000,00	80.000,00	0,00	0,00	80.000,00	0,05
463000	423212	Услуге за одржавање софтвера	30.000,00	30.000,00	0,00	0,00	30.000,00	0,02
463000	423311	Услуге образовања и усавршавања запослених	100.000,00	100.000,00	0,00	0,00	100.000,00	0,07
463000	423321	Котизација за семинаре	100.000,00	100.000,00	0,00	0,00	100.000,00	0,07
463000	423391	Издаци за стручне испите	50.000,00	50.000,00	0,00	0,00	50.000,00	0,03
463000	423599	Остале стручне услуге	150.000,00	150.000,00	0,00	0,00	150.000,00	0,10
463000	423621	Угоститељске услуге	100.000,00	100.000,00	0,00	0,00	100.000,00	0,07
463000	423711	Репрезентација	80.000,00	80.000,00	0,00	0,00	80.000,00	0,05
463000	423911	Остале опште услуге	10.000,00	10.000,00	0,00	0,00	10.000,00	0,01

463000	424911	Остале специјализоване услуге	10.000,00	10.000,00	0,00	0,00	10.000,00	0,01
463000	425191	Текуће поправке и одржавање осталих објеката	72.000,00	72.000,00	0,00	0,00	72.000,00	0,05
463000	425219	Остале поправке и одржавање опреме за саобраћај	100.000,00	100.000,00	0,00	0,00	100.000,00	0,07
463000	425281	Текуће поправке и одржавање опреме за јавну безбедност	120.000,00	120.000,00	0,00	0,00	120.000,00	0,08
463000	426111	Канцеларијски материјал	160.000,00	160.000,00	0,00	0,00	160.000,00	0,11
463000	426121	Расходи за радну униформу	30.000,00	30.000,00	0,00	0,00	30.000,00	0,02
463000	426311	Стручна литература за редовне потребе запослених	100.000,00	100.000,00	0,00	0,00	100.000,00	0,07
463000	426411	Бензин	1.030.000,00	1.030.000,00	0,00	0,00	1.030.000,00	0,69
463000	426413	Уља и мазива	50.000,00	50.000,00	0,00	0,00	50.000,00	0,03
463000	426491	Остали материјал за превозна средства	30.000,00	30.000,00	0,00	0,00	30.000,00	0,02
463000	426611	Материјали за образовање	90.000,00	90.000,00	0,00	0,00	90.000,00	0,06
463000	426811	Хемијска средства за чишћење	140.000,00	140.000,00	0,00	0,00	140.000,00	0,09
463000	426812	Инвентар за одржавање хигијене	50.000,00	50.000,00	0,00	0,00	50.000,00	0,03
463000	426819	Остали материјал за одржавање хигијене	70.000,00	70.000,00	0,00	0,00	70.000,00	0,05
463000	426912	Резервни делови	100.000,00	100.000,00	0,00	0,00	100.000,00	0,07
463000	426913	Алат и инвентар	50.000,00	50.000,00	0,00	0,00	50.000,00	0,03
463000	426919	Остали материјали за посебне намене	290.000,00	290.000,00	0,00	0,00	290.000,00	0,20
463000	472713	Ученичке награде	100.000,00	100.000,00	0,00	0,00	100.000,00	0,07
463000	472717	Исхрана и смештај ученика	200.000,00	200.000,00	0,00	0,00	200.000,00	0,13
463000	472718	Превоз ученика	900.000,00	900.000,00	0,00	0,00	900.000,00	0,61
463000	482211	Републичке таксе	100.000,00	100.000,00	0,00	0,00	100.000,00	0,07
463000	512212	Уградна опрема	748.000,00	748.000,00	0,00	0,00	748.000,00	0,50
Укупно за конто		**463000**	**21.400.000,00**	**21.400.000,00**	**0,00**	**0,00**	**21.400.000,00**	**14,42**
Укупно за	**4.00.08**	**ТЕХНИЧКА ШКОЛА**	**21.400.000,00**	**21.400.000,00**	**0,00**	**0,00**	**21.400.000,00**	**14,42**

0 БУЏЕТ ГРАДА ПИРОТА

4.00.09 ЕКОНОМСКА ШКОЛА

Конто	Расходи по наменама	Опис	Планирано	Средства из буџета 01	Средства из сопствених извора 04	Средства из осталих извора	Укупно	Структура (%)
463000	413151	Превоз на посао и са посла (маркица)	270.000,00	270.000,00	0,00	0,00	270.000,00	0,18
463000	414314	Помоћ у случају смрти запосленог или члана уже породице	50.000,00	50.000,00	0,00	0,00	50.000,00	0,03
463000	414411	Помоћ у медицинском лечењу запосленог или члана уже породице	50.000,00	50.000,00	0,00	0,00	50.000,00	0,03
463000	414419	Остале помоћи запосленим радницима	150.000,00	150.000,00	0,00	0,00	150.000,00	0,10
463000	415112	Накнаде трошкова за превоз на посао и са посла	1.200.000,00	1.200.000,00	0,00	0,00	1.200.000,00	0,81
463000	416111	Јубиларне награде	950.000,00	950.000,00	0,00	0,00	950.000,00	0,64
463000	421111	Трошкови платног промета	120.000,00	120.000,00	0,00	0,00	120.000,00	0,08
463000	421211	Услуге за електричну енергију	900.000,00	900.000,00	0,00	0,00	900.000,00	0,61
463000	421225	Централно грејање	4.200.000,00	4.200.000,00	0,00	0,00	4.200.000,00	2,83
463000	421311	Услуге водовода и канализације	70.000,00	70.000,00	0,00	0,00	70.000,00	0,05
463000	421321	Дератизација	30.000,00	30.000,00	0,00	0,00	30.000,00	0,02
463000	421324	Одвоз отпада	470.000,00	470.000,00	0,00	0,00	470.000,00	0,32
463000	421411	Телефон, телекс и телефакс	162.000,00	162.000,00	0,00	0,00	162.000,00	0,11
463000	421414	Услуге мобилног телефона	18.000,00	18.000,00	0,00	0,00	18.000,00	0,01
463000	421421	Пошта	16.000,00	16.000,00	0,00	0,00	16.000,00	0,01
463000	421511	Осигурање зграда	84.000,00	84.000,00	0,00	0,00	84.000,00	0,06
463000	421513	Осигурање опреме	130.000,00	130.000,00	0,00	0,00	130.000,00	0,09
463000	421521	Осигурање запослених у случају несреће на раду	81.000,00	81.000,00	0,00	0,00	81.000,00	0,05
463000	422111	Трошкови дневница (исхране) на службеном путу	220.000,00	220.000,00	0,00	0,00	220.000,00	0,15
463000	422121	Трошкови превоза на службеном путу у земљи (авион, аутобус, воз и сл.)	100.000,00	100.000,00	0,00	0,00	100.000,00	0,07
463000	422131	Трошкови смештаја на службеном путу	80.000,00	80.000,00	0,00	0,00	80.000,00	0,05
463000	422211	Трошкови дневница за службени пут у иностранство	48.000,00	48.000,00	0,00	0,00	48.000,00	0,03
463000	422231	Трошкови смештаја на службеном путу у иностранство	56.000,00	56.000,00	0,00	0,00	56.000,00	0,04
463000	422412	Трошкови путовања ученика који учествују на републичким и међународним такмичењима	50.000,00	50.000,00	0,00	0,00	50.000,00	0,03
463000	423221	Услуге одржавања рачунара	20.000,00	20.000,00	0,00	0,00	20.000,00	0,01
463000	423311	Услуге образовања и усавршавања запослених	200.000,00	200.000,00	0,00	0,00	200.000,00	0,13
463000	423321	Котизација за семинаре	40.000,00	40.000,00	0,00	0,00	40.000,00	0,03
463000	423391	Издаци за стручне испите	10.000,00	10.000,00	0,00	0,00	10.000,00	0,01
463000	423419	Остале услуге штампања	150.000,00	150.000,00	0,00	0,00	150.000,00	0,10
463000	423431	Услуге рекламе и пропаганде	20.000,00	20.000,00	0,00	0,00	20.000,00	0,01
463000	423599	Остале стручне услуге	0,00	0,00	0,00	0,00	0,00	0,00

463000	423621	Угоститељске услуге	100.000,00	100.000,00	0,00	0,00	100.000,00	0,07
463000	423711	Репрезентација	40.000,00	40.000,00	0,00	0,00	40.000,00	0,03
463000	423712	Поклони	50.000,00	50.000,00	0,00	0,00	50.000,00	0,03
463000	423911	Остале опште услуге	70.000,00	70.000,00	0,00	0,00	70.000,00	0,05
463000	424331	Услуге јавног здравства – инспекција и анализа	300.000,00	300.000,00	0,00	0,00	300.000,00	0,20
463000	425113	Молерски радови	600.000,00	600.000,00	0,00	0,00	600.000,00	0,40
463000	425227	Уградна опрема	100.000,00	100.000,00	0,00	0,00	100.000,00	0,07
463000	425229	Остале поправке и одржавање административне опреме	194.000,00	194.000,00	0,00	0,00	194.000,00	0,13
463000	425281	Текуће поправке и одржавање опреме за јавну безбедност	30.000,00	30.000,00	0,00	0,00	30.000,00	0,02
463000	426111	Канцеларијски материјал	340.000,00	340.000,00	0,00	0,00	340.000,00	0,23
463000	426121	Расходи за радну униформу	50.000,00	50.000,00	0,00	0,00	50.000,00	0,03
463000	426311	Стручна литература за редовне потребе запослених	150.000,00	150.000,00	0,00	0,00	150.000,00	0,10
463000	426411	Бензин	20.000,00	20.000,00	0,00	0,00	20.000,00	0,01
463000	426413	Уља и мазива	2.000,00	2.000,00	0,00	0,00	2.000,00	0,00
463000	426611	Материјали за образовање	300.000,00	300.000,00	0,00	0,00	300.000,00	0,20
463000	426811	Хемијска средства за чишћење	150.000,00	150.000,00	0,00	0,00	150.000,00	0,10
463000	426819	Остали материјал за одржавање хигијене	65.000,00	65.000,00	0,00	0,00	65.000,00	0,04
463000	426912	Резервни делови	25.000,00	25.000,00	0,00	0,00	25.000,00	0,02
463000	426913	Алат и инвентар	100.000,00	100.000,00	0,00	0,00	100.000,00	0,07
463000	426919	Остали материјали за посебне намене	100.000,00	100.000,00	0,00	0,00	100.000,00	0,07
463000	472713	Ученичке награде	100.000,00	100.000,00	0,00	0,00	100.000,00	0,07
463000	472717	Исхрана и смештај ученика	90.000,00	90.000,00	0,00	0,00	90.000,00	0,06
463000	472718	Превоз ученика	630.000,00	630.000,00	0,00	0,00	630.000,00	0,42
463000	512211	Намештај	349.000,00	349.000,00	0,00	0,00	349.000,00	0,24
463000	512611	Опрема за образовање	40.000,00	40.000,00	0,00	0,00	40.000,00	0,03
463000	515121	Књиге у библиотеци	60.000,00	60.000,00	0,00	0,00	60.000,00	0,04
Укупно за конто		**463000**	**14.000.000,00**	**14.000.000,00**	**0,00**	**0,00**	**14.000.000,00**	**9,43**
Укупно за	**4.00.09**	**ЕКОНОМСКА ШКОЛА**	**14.000.000,00**	**14.000.000,00**	**0,00**	**0,00**	**14.000.000,00**	**9,43**

0 БУЏЕТ ГРАДА ПИРОТА
4.00.10 СРЕДЊА СТРУЧНА ШКОЛА

Конто	Расходи по наменама	Опис	Планирано	Средства из буџета 01	Средства из сопствених извора 04	Средства из осталих извора	Укупно	Структура (%)
463000	413151	Превоз на посао и са посла (маркица)	90.000,00	90.000,00	0,00	0,00	90.000,00	0,06
463000	414314	Помоћ у случају смрти запосленог или члана уже породице	50.000,00	50.000,00	0,00	0,00	50.000,00	0,03
463000	414419	Остале помоћи запосленим радницима	150.000,00	150.000,00	0,00	0,00	150.000,00	0,10
463000	415112	Накнаде трошкова за превоз на посао и са посла	460.000,00	460.000,00	0,00	0,00	460.000,00	0,31
463000	416111	Јубиларне награде	500.000,00	500.000,00	0,00	0,00	500.000,00	0,34
463000	421111	Трошкови платног промета	40.000,00	40.000,00	0,00	0,00	40.000,00	0,03
463000	421211	Услуге за електричну енергију	600.000,00	600.000,00	0,00	0,00	600.000,00	0,40
463000	421225	Централно грејање	1.524.000,00	1.524.000,00	0,00	0,00	1.524.000,00	1,03
463000	421311	Услуге водовода и канализације	40.000,00	40.000,00	0,00	0,00	40.000,00	0,03
463000	421321	Дератизација	14.000,00	14.000,00	0,00	0,00	14.000,00	0,01
463000	421324	Одвоз отпада	400.000,00	400.000,00	0,00	0,00	400.000,00	0,27
463000	421411	Телефон, телекс и телефакс	41.000,00	41.000,00	0,00	0,00	41.000,00	0,03
463000	421414	Услуге мобилног телефона	18.000,00	18.000,00	0,00	0,00	18.000,00	0,01
463000	421419	Остале услуге комуникације	8.000,00	8.000,00	0,00	0,00	8.000,00	0,01
463000	421421	Пошта	10.000,00	10.000,00	0,00	0,00	10.000,00	0,01
463000	421511	Осигурање зграда	35.000,00	35.000,00	0,00	0,00	35.000,00	0,02
463000	421513	Осигурање опреме	55.000,00	55.000,00	0,00	0,00	55.000,00	0,04
463000	421521	Осигурање запослених у случају несреће на раду	100.000,00	100.000,00	0,00	0,00	100.000,00	0,07
463000	422111	Трошкови дневница (исхране) на службеном путу	20.000,00	20.000,00	0,00	0,00	20.000,00	0,01
463000	422121	Трошкови превоза на службеном путу у земљи (авион, аутобус, воз и сл.)	16.000,00	16.000,00	0,00	0,00	16.000,00	0,01
463000	422131	Трошкови смештаја на службеном путу	15.000,00	15.000,00	0,00	0,00	15.000,00	0,01
463000	422194	Накнада за употребу сопственог возила	1.000,00	1.000,00	0,00	0,00	1.000,00	0,00
463000	422412	Трошкови путовања ученика који учествују на републичким и међународним такмичењима	12.000,00	12.000,00	0,00	0,00	12.000,00	0,01
463000	423212	Услуге за одржавање софтвера	30.000,00	30.000,00	0,00	0,00	30.000,00	0,02
463000	423221	Услуге одржавања рачунара	40.000,00	40.000,00	0,00	0,00	40.000,00	0,03
463000	423311	Услуге образовања и усавршавања запослених	50.000,00	50.000,00	0,00	0,00	50.000,00	0,03
463000	423321	Котизација за семинаре	40.000,00	40.000,00	0,00	0,00	40.000,00	0,03
463000	423391	Издаци за стручне испите	10.000,00	10.000,00	0,00	0,00	10.000,00	0,01
463000	423419	Остале услуге штампања	25.000,00	25.000,00	0,00	0,00	25.000,00	0,02

463000	423421	Услуге информисања јавности	10.000,00	10.000,00	0,00	0,00	10.000,00	0,01
463000	423599	Остале стручне услуге	110.000,00	110.000,00	0,00	0,00	110.000,00	0,07
463000	423621	Угоститељске услуге	70.000,00	70.000,00	0,00	0,00	70.000,00	0,05
463000	423711	Репрезентација	35.000,00	35.000,00	0,00	0,00	35.000,00	0,02
463000	423911	Остале опште услуге	60.000,00	60.000,00	0,00	0,00	60.000,00	0,04
463000	424311	Здравствена заштита по уговору	60.000,00	60.000,00	0,00	0,00	60.000,00	0,04
463000	424331	Услуге јавног здравства – инспекција и анализа	15.000,00	15.000,00	0,00	0,00	15.000,00	0,01
463000	425191	Текуће поправке и одржавање осталих објеката	100.000,00	100.000,00	0,00	0,00	100.000,00	0,07
463000	425212	Поправке електричне и електронске опреме	40.000,00	40.000,00	0,00	0,00	40.000,00	0,03
463000	425281	Текуће поправке и одржавање опреме за јавну безбедност	90.000,00	90.000,00	0,00	0,00	90.000,00	0,06
463000	426111	Канцеларијски материјал	100.000,00	100.000,00	0,00	0,00	100.000,00	0,07
463000	426121	Расходи за радну униформу	10.000,00	10.000,00	0,00	0,00	10.000,00	0,01
463000	426311	Стручна литература за редовне потребе запослених	130.000,00	130.000,00	0,00	0,00	130.000,00	0,09
463000	426411	Бензин	8.000,00	8.000,00	0,00	0,00	8.000,00	0,01
463000	426611	Материјали за образовање	50.000,00	50.000,00	0,00	0,00	50.000,00	0,03
463000	426721	Материјали за лабораторијске тестове	50.000,00	50.000,00	0,00	0,00	50.000,00	0,03
463000	426811	Хемијска средства за чишћење	80.000,00	80.000,00	0,00	0,00	80.000,00	0,05
463000	426819	Остали материјал за одржавање хигијене	50.000,00	50.000,00	0,00	0,00	50.000,00	0,03
463000	426913	Алат и инвентар	40.000,00	40.000,00	0,00	0,00	40.000,00	0,03
463000	426919	Остали материјали за посебне намене	100.000,00	100.000,00	0,00	0,00	100.000,00	0,07
463000	472713	Ученичке награде	30.000,00	30.000,00	0,00	0,00	30.000,00	0,02
463000	472717	Исхрана и смештај ученика	10.000,00	10.000,00	0,00	0,00	10.000,00	0,01
463000	472718	Превоз ученика	300.000,00	300.000,00	0,00	0,00	300.000,00	0,20
463000	512221	Рачунарска опрема	40.000,00	40.000,00	0,00	0,00	40.000,00	0,03
463000	512241	Електронска опрема	50.000,00	50.000,00	0,00	0,00	50.000,00	0,03
463000	515121	Књиге у библиотеци	10.000,00	10.000,00	0,00	0,00	10.000,00	0,01
Укупно за конто		**463000**	**6.042.000,00**	**6.042.000,00**	**0,00**	**0,00**	**6.042.000,00**	**4,07**
Укупно за	**4.00.10**	**СРЕДЊА СТРУЧНА ШКОЛА**	**6.042.000,00**	**6.042.000,00**	**0,00**	**0,00**	**6.042.000,00**	**4,07**

0 БУЏЕТ ГРАДА ПИРОТА

4.00.11 МЛЕКАРСКА ШКОЛА

Конто	Расходи по наменама	Опис	Планирано	Средства из буџета 01	Средства из сопствених извора 04	Средства из осталих извора	Укупно	Структура (%)
463000	413151	Превоз на посао и са посла (маркица)	268.000,00	268.000,00	0,00	0,00	268.000,00	0,18
463000	414314	Помоћ у случају смрти запосленог или члана уже породице	100.000,00	100.000,00	0,00	0,00	100.000,00	0,07
463000	414419	Остале помоћи запосленим радницима	200.000,00	200.000,00	0,00	0,00	200.000,00	0,13
463000	415112	Накнаде трошкова за превоз на посао и са посла	1.100.000,00	1.100.000,00	0,00	0,00	1.100.000,00	0,74
463000	416111	Јубиларне награде	900.000,00	900.000,00	0,00	0,00	900.000,00	0,61
463000	421111	Трошкови платног промета	80.000,00	80.000,00	0,00	0,00	80.000,00	0,05
463000	421211	Услуге за електричну енергију	960.000,00	960.000,00	0,00	0,00	960.000,00	0,65
463000	421311	Услуге водовода и канализације	60.000,00	60.000,00	0,00	0,00	60.000,00	0,04
463000	421324	Одвоз отпада	156.000,00	156.000,00	0,00	0,00	156.000,00	0,11
463000	421411	Телефон, телекс и телефакс	36.000,00	36.000,00	0,00	0,00	36.000,00	0,02
463000	421414	Услуге мобилног телефона	18.000,00	18.000,00	0,00	0,00	18.000,00	0,01
463000	421421	Пошта	36.000,00	36.000,00	0,00	0,00	36.000,00	0,02
463000	421511	Осигурање зграда	80.000,00	80.000,00	0,00	0,00	80.000,00	0,05
463000	421513	Осигурање опреме	154.000,00	154.000,00	0,00	0,00	154.000,00	0,10
463000	421521	Осигурање запослених у случају несреће на раду	35.000,00	35.000,00	0,00	0,00	35.000,00	0,02
463000	422111	Трошкови дневница (исхране) на службеном путу	100.000,00	100.000,00	0,00	0,00	100.000,00	0,07
463000	422121	Трошкови превоза на службеном путу у земљи (авион, аутобус,воз и сл.)	30.000,00	30.000,00	0,00	0,00	30.000,00	0,02
463000	422131	Трошкови смештаја на службеном путу	100.000,00	100.000,00	0,00	0,00	100.000,00	0,07
463000	422194	Накнада за употребу сопственог возила	5.000,00	5.000,00	0,00	0,00	5.000,00	0,00
463000	423212	Услуге за одржавање софтвера	35.000,00	35.000,00	0,00	0,00	35.000,00	0,02
463000	423311	Услуге образовања и усавршавања запослених	100.000,00	100.000,00	0,00	0,00	100.000,00	0,07
463000	423321	Котизација за семинаре	70.000,00	70.000,00	0,00	0,00	70.000,00	0,05
463000	423419	Остале услуге штампања	80.000,00	80.000,00	0,00	0,00	80.000,00	0,05
463000	423599	Остале стручне услуге	200.000,00	200.000,00	0,00	0,00	200.000,00	0,13
463000	423621	Угоститељске услуге	60.000,00	60.000,00	0,00	0,00	60.000,00	0,04
463000	423711	Репрезентација	60.000,00	60.000,00	0,00	0,00	60.000,00	0,04
463000	423712	Поклони	40.000,00	40.000,00	0,00	0,00	40.000,00	0,03
463000	423911	Остале опште услуге	150.000,00	150.000,00	0,00	0,00	150.000,00	0,10
463000	424331	Услуге јавног здравства – инспекција и анализа	230.000,00	230.000,00	0,00	0,00	230.000,00	0,15
463000	425113	Молерски радови	50.000,00	50.000,00	0,00	0,00	50.000,00	0,03
463000	425281	Текуће поправке и одржавање опреме за	60.000,00	60.000,00	0,00	0,00	60.000,00	0,04

		јавну безбедност						
463000	426111	Канцеларијски материјал	100.000,00	100.000,00	0,00	0,00	100.000,00	0,07
463000	426121	Расходи за радну униформу	80.000,00	80.000,00	0,00	0,00	80.000,00	0,05
463000	426131	Цвеће и зеленило	20.000,00	20.000,00	0,00	0,00	20.000,00	0,01
463000	426311	Стручна литература за редовне потребе запослених	80.000,00	80.000,00	0,00	0,00	80.000,00	0,05
463000	426411	Бензин	60.000,00	60.000,00	0,00	0,00	60.000,00	0,04
463000	426611	Материјали за образовање	150.000,00	150.000,00	0,00	0,00	150.000,00	0,10
463000	426721	Материјали за лабораторијске тестове	50.000,00	50.000,00	0,00	0,00	50.000,00	0,03
463000	426811	Хемијска средства за чишћење	120.000,00	120.000,00	0,00	0,00	120.000,00	0,08
463000	426819	Остали материјал за одржавање хигијене	50.000,00	50.000,00	0,00	0,00	50.000,00	0,03
463000	426913	Алат и инвентар	50.000,00	50.000,00	0,00	0,00	50.000,00	0,03
463000	426919	Остали материјали за посебне намене	102.000,00	102.000,00	0,00	0,00	102.000,00	0,07
463000	472713	Ученичке награде	10.000,00	10.000,00	0,00	0,00	10.000,00	0,01
463000	472717	Исхрана и смештај ученика	20.000,00	20.000,00	0,00	0,00	20.000,00	0,01
463000	472718	Превоз ученика	250.000,00	250.000,00	0,00	0,00	250.000,00	0,17
463000	512221	Рачунарска опрема	45.000,00	45.000,00	0,00	0,00	45.000,00	0,03
463000	512222	Штампачи	45.000,00	45.000,00	0,00	0,00	45.000,00	0,03
463000	515121	Књиге у библиотеци	15.000,00	15.000,00	0,00	0,00	15.000,00	0,01
Укупно за конто 463000			**6.800.000,00**	**6.800.000,00**	**0,00**	**0,00**	**6.800.000,00**	**4,58**
Укупно за 4.00.11 МЛЕКАРСКА ШКОЛА			**6.800.000,00**	**6.800.000,00**	**0,00**	**0,00**	**6.800.000,00**	**4,58**

АНАЛИТИЧКИ ПЛАН РАСХОДА ИНДИРЕКТНИХ БУЏЕТСКИХ КОРИСНИКА 2022

Број позиције	Економ. класиф.	Расходи по наменама	Опис	Средства из буџета01	Средства из сопствених извора 04	Средства из осталих извора	Укупно	Структура(%)
Раздео		**4**	**ГРАДСКА УПРАВА**					
Глава		**4.01**	**УСТАНОВЕ КУЛТУРЕ**					
4.01.01	**ДОМ КУЛТУРЕ**							
124/0	411000	411111	Плате по основу цене рада	16.278.000,00	0,00	0,00	16.278.000,00	3,19
125/0	412000	412111	Допринос за пензијско и инвалидско осигурање	1.990.000,00	0,00	0,00	1.990.000,00	0,39
125/0	412000	412211	Допринос за здравствено осигурање	883.000,00	0,00	0,00	883.000,00	0,17
126/0	413000	413142	Поклони за децу запослених	110.000,00	0,00	0,00	110.000,00	0,02
127/0	414000	414121	Боловање преко 30 дана	200.000,00	0,00	0,00	200.000,00	0,04
127/0	414000	414411	Помоћ у медицинском лечењу запосленог или члана уже породице	200.000,00	0,00	0,00	200.000,00	0,04
128/0	415000	415112	Накнаде трошкова за превоз на посао и са посла	800.000,00	0,00	0,00	800.000,00	0,16
129/0	416000	416111	Јубиларне награде	600.000,00	0,00	0,00	600.000,00	0,12
130/0	421000	421111	Трошкови платног промета	100.000,00	0,00	0,00	100.000,00	0,02
130/0	421000	421121	Трошкови банкарских услуга	20.000,00	0,00	0,00	20.000,00	0,00
130/0	421000	421211	Услуге за електричну енергију	2.000.000,00	0,00	0,00	2.000.000,00	0,39
130/0	421000	421225	Централно грејање	4.200.000,00	0,00	0,00	4.200.000,00	0,82
130/0	421000	421311	Услуге водовода и канализације	150.000,00	0,00	0,00	150.000,00	0,03
130/0	421000	421321	Дератизација	40.000,00	0,00	0,00	40.000,00	0,01
130/0	421000	421323	Услуга заштите имовине	2.300.000,00	0,00	0,00	2.300.000,00	0,45
130/0	421000	421324	Одвоз отпада	250.000,00	0,00	0,00	250.000,00	0,05
130/0	421000	421325	Услуге чишћења	1.450.000,00	0,00	0,00	1.450.000,00	0,28
130/0	421000	421411	Телефон, телекс и телефакс	60.000,00	0,00	0,00	60.000,00	0,01
130/0	421000	421412	Интернет и слично	60.000,00	0,00	0,00	60.000,00	0,01
130/0	421000	421414	Услуге мобилног телефона	380.000,00	0,00	0,00	380.000,00	0,07
130/0	421000	421419	Остале услуге комуникације	30.000,00	0,00	0,00	30.000,00	0,01
130/0	421000	421421	Пошта	70.000,00	0,00	0,00	70.000,00	0,01
130/0	421000	421422	Услуге доставе	30.000,00	0,00	0,00	30.000,00	0,01
130/0	421000	421511	Осигурање зграда	145.000,00	0,00	0,00	145.000,00	0,03
130/0	421000	421512	Осигурање возила	50.000,00	0,00	0,00	50.000,00	0,01
130/0	421000	421513	Осигурање опреме	205.000,00	0,00	0,00	205.000,00	0,04
130/0	421000	421521	Осигурање запослених у случају несреће на раду	170.000,00	0,00	0,00	170.000,00	0,03
130/0	421000	421626	Закуп опреме за образовање, културу и спорт	1.000.000,00	0,00	0,00	1.000.000,00	0,20
130/0	421000	421919	Остали непоменути трошкови	50.000,00	0,00	0,00	50.000,00	0,01
131/0	422000	422111	Трошкови дневница (исхране) на службеном путу	250.000,00	0,00	0,00	250.000,00	0,05
131/0	422000	422121	Трошкови превоза на службеном путу у земљи (авион, аутобус, воз и сл.)	150.000,00	0,00	0,00	150.000,00	0,03
131/0	422000	422131	Трошкови смештаја на службеном путу	150.000,00	0,00	0,00	150.000,00	0,03
131/0	422000	422211	Трошкови дневница за службени пут у иностранство	150.000,00	0,00	0,00	150.000,00	0,03
131/0	422000	422231	Трошкови смештаја на службеном путу у иностранство	120.000,00	0,00	0,00	120.000,00	0,02
131/0	422000	422299	Остали трошкови за пословна путовања у иностранство	30.000,00	0,00	0,00	30.000,00	0,01
131/0	422000	422911	Трошкови селидбе и превоза	30.000,00	0,00	0,00	30.000,00	0,01
132/0	423000	423212	Услуге за одржавање софтвера	100.000,00	0,00	0,00	100.000,00	0,02
132/0	423000	423311	Услуге образовања и усавршавања запослених	120.000,00	0,00	0,00	120.000,00	0,02
132/0	423000	423321	Котизација за семинаре	100.000,00	0,00	0,00	100.000,00	0,02
132/0	423000	423323	Котизација за учествовање на сајмовима	40.000,00	0,00	0,00	40.000,00	0,01
132/0	423000	423419	Остале услуге штампања	440.000,00	0,00	0,00	440.000,00	0,09
132/0	423000	423431	Услуге рекламе и пропаганде	150.000,00	0,00	0,00	150.000,00	0,03
132/0	423000	423521	Правно заступање пред домаћим судовима	40.000,00	0,00	0,00	40.000,00	0,01

132/0	423000	423591	Накнаде члановима управних, надзорних одбора и комисија	880.000,00	0,00	0,00	880.000,00	0,17
Број позиције	**Економ. класиф.**	**Расходи по наменама**	**Опис**	**Средства из буџета01**	**Средства из сопствених извора 04**	**Средства из осталих извора**	**Укупно**	**Структура(%)**
132/0	423000	423599	Остале стручне услуге	150.000,00	0,00	0,00	150.000,00	0,03
132/0	423000	423621	Угоститељске услуге	790.000,00	0,00	0,00	790.000,00	0,15
132/0	423000	423711	Репрезентација	450.000,00	0,00	0,00	450.000,00	0,09
132/0	423000	423911	Остале опште услуге	1.770.000,00	0,00	0,00	1.770.000,00	0,35
133/0	424000	424221	Услуге културе	2.240.000,00	0,00	0,00	2.240.000,00	0,44
133/0	424000	424911	Остале специјализоване услуге	50.000,00	0,00	0,00	50.000,00	0,01
134/0	425000	425112	Столарски радови	70.000,00	0,00	0,00	70.000,00	0,01
134/0	425000	425113	Молерски радови	70.000,00	0,00	0,00	70.000,00	0,01
134/0	425000	425117	Електричне инсталације	50.000,00	0,00	0,00	50.000,00	0,01
134/0	425000	425191	Текуће поправке и одржавање осталих објеката	70.000,00	0,00	0,00	70.000,00	0,01
134/0	425000	425219	Остале поправке и одржавање опреме за саобраћај	50.000,00	0,00	0,00	50.000,00	0,01
134/0	425000	425224	Електронска и фотографска опрема	70.000,00	0,00	0,00	70.000,00	0,01
134/0	425000	425227	Уградна опрема	50.000,00	0,00	0,00	50.000,00	0,01
134/0	425000	425281	Текуће поправке и одржавање опреме за јавну безбедност	50.000,00	0,00	0,00	50.000,00	0,01
135/0	426000	426111	Канцеларијски материјал	90.000,00	0,00	0,00	90.000,00	0,02
135/0	426000	426121	Расходи за радну униформу	40.000,00	0,00	0,00	40.000,00	0,01
135/0	426000	426312	Стручна литература за образовање запослених	140.000,00	0,00	0,00	140.000,00	0,03
135/0	426000	426411	Бензин	300.000,00	0,00	0,00	300.000,00	0,06
135/0	426000	426413	Уља и мазива	30.000,00	0,00	0,00	30.000,00	0,01
135/0	426000	426491	Остали материјал за превозна средства	50.000,00	0,00	0,00	50.000,00	0,01
135/0	426000	426621	Материјали за културу	280.000,00	0,00	0,00	280.000,00	0,05
135/0	426000	426811	Хемијска средства за чишћење	50.000,00	0,00	0,00	50.000,00	0,01
135/0	426000	426819	Остали материјал за одржавање хигијене	50.000,00	0,00	0,00	50.000,00	0,01
135/0	426000	426829	Остали материјали за угоститељство	50.000,00	0,00	0,00	50.000,00	0,01
135/0	426000	426912	Резервни делови	50.000,00	0,00	0,00	50.000,00	0,01
135/0	426000	426913	Алат и инвентар	20.000,00	0,00	0,00	20.000,00	0,00
135/0	426000	426919	Остали материјали за посебне намене	400.000,00	0,00	0,00	400.000,00	0,08
136/0	465000	465111	Остале текуће дотације и трансфери	420.000,00	0,00	0,00	420.000,00	0,08
137/0	482000	482131	Регистрација возила	10.000,00	0,00	0,00	10.000,00	0,00
137/0	482000	482231	Градске таксе	10.000,00	0,00	0,00	10.000,00	0,00
138/0	483000	483111	Новчане казне и пенали по решењу судова	10.000,00	0,00	0,00	10.000,00	0,00
139/0	511000	511411	Планирање и праћење пројекта	10.000,00	0,00	0,00	10.000,00	0,00
140/0	512000	512211	Намештај	82.000,00	0,00	0,00	82.000,00	0,02
140/0	512000	512212	Уградна опрема	100.000,00	0,00	0,00	100.000,00	0,02
140/0	512000	512221	Рачунарска опрема	100.000,00	0,00	0,00	100.000,00	0,02
140/0	512000	512241	Електронска опрема	100.000,00	0,00	0,00	100.000,00	0,02
140/0	512000	512631	Опрема за културу	100.000,00	0,00	0,00	100.000,00	0,02
142/0	523000	523111	Залихе робе за даљу продају	230.000,00	0,00	0,00	230.000,00	0,05
146/0	423000	423911	Остале опште услуге	2.700.000,00	0,00	0,00	2.700.000,00	0,53
147/0	423000	423911	Остале опште услуге	20.000,00	0,00	0,00	20.000,00	0,00
148/0	424000	424211	Услуге образовања	20.000,00	0,00	0,00	20.000,00	0,00
149/0	423000	423911	Остале опште услуге	500.000,00	0,00	0,00	500.000,00	0,10
Укупно за аналитику		**4.01.01**					**48.463.000,00**	
4.01.02	**НАРОДНА БИБЛИОТЕКА**							
124/0	411000	411111	Плате по основу цене рада	14.970.000,00	0,00	0,00	14.970.000,00	2,93
125/0	412000	412111	Допринос за пензијско и инвалидско осигурање	1.700.000,00	0,00	0,00	1.700.000,00	0,33
125/0	412000	412211	Допринос за здравствено осигурање	793.000,00	0,00	0,00	793.000,00	0,16
Број позиције	**Економ. класиф.**	**Расходи по наменама**	**Опис**	**Средства из буџета01**	**Средства из сопствених извора 04**	**Средства из осталих извора**	**Укупно**	**Структура(%)**
126/0	413000	413142	Поклони за децу запослених	60.000,00	0,00	0,00	60.000,00	0,01
127/0	414000	414121	Боловање преко 30 дана	50.000,00	0,00	0,00	50.000,00	0,01
127/0	414000	414314	Помоћ у случају смрти запосленог или члана уже породице	50.000,00	0,00	0,00	50.000,00	0,01
127/0	414000	414411	Помоћ у медицинском лечењу запосленог или члана уже породице	50.000,00	0,00	0,00	50.000,00	0,01
128/0	415000	415112	Накнаде трошкова за превоз на посао и са посла	600.000,00	0,00	0,00	600.000,00	0,12
129/0	416000	416111	Јубиларне награде	710.000,00	0,00	0,00	710.000,00	0,14
130/0	421000	421111	Трошкови платног промета	45.000,00	0,00	0,00	45.000,00	0,01
130/0	421000	421211	Услуге за електричну енергију	100.000,00	0,00	0,00	100.000,00	0,02
130/0	421000	421225	Централно грејање	395.000,00	0,00	0,00	395.000,00	0,08
130/0	421000	421321	Дератизација	10.000,00	0,00	0,00	10.000,00	0,00
130/0	421000	421324	Одвоз отпада	200.000,00	0,00	0,00	200.000,00	0,04
130/0	421000	421325	Услуге чишћења	80.000,00	0,00	0,00	80.000,00	0,02
130/0	421000	421411	Телефон, телекс и телефакс	70.000,00	0,00	0,00	70.000,00	0,01
130/0	421000	421412	Интернет и слично	60.000,00	0,00	0,00	60.000,00	0,01
130/0	421000	421414	Услуге мобилног телефона	18.000,00	0,00	0,00	18.000,00	0,00
130/0	421000	421421	Пошта	40.000,00	0,00	0,00	40.000,00	0,01
130/0	421000	421513	Осигурање опреме	30.000,00	0,00	0,00	30.000,00	0,01
130/0	421000	421519	Осигурање остале дугорочне имовине	70.000,00	0,00	0,00	70.000,00	0,01

130/0	421000	421521	Осигурање запослених у случају несреће на раду	30.000,00	0,00	0,00	30.000,00	0,01
131/0	422000	422111	Трошкови дневница (исхране) на службеном путу	72.000,00	0,00	0,00	72.000,00	0,01
131/0	422000	422121	Трошкови превоза на службеном путу у земљи (авион, аутобус, воз и сл.)	50.000,00	0,00	0,00	50.000,00	0,01
131/0	422000	422131	Трошкови смештаја на службеном путу	30.000,00	0,00	0,00	30.000,00	0,01
131/0	422000	422194	Накнада за употребу сопственог возила	5.000,00	0,00	0,00	5.000,00	0,00
131/0	422000	422211	Трошкови дневница за службени пут у иностранство	10.000,00	0,00	0,00	10.000,00	0,00
131/0	422000	422221	Трошкови превоза за службени пут у иностранство (авион, аутобус, воз и сл.)	10.000,00	0,00	0,00	10.000,00	0,00
131/0	422000	422231	Трошкови смештаја на службеном путу у иностранство	10.000,00	0,00	0,00	10.000,00	0,00
132/0	423000	423111	Услуге превођења	15.000,00	0,00	0,00	15.000,00	0,00
132/0	423000	423212	Услуге за одржавање софтвера	75.000,00	0,00	0,00	75.000,00	0,01
132/0	423000	423311	Услуге образовања и усавршавања запослених	1.000,00	0,00	0,00	1.000,00	0,00
132/0	423000	423321	Котизација за семинаре	1.000,00	0,00	0,00	1.000,00	0,00
132/0	423000	423413	Услуге штампања публикација	300.000,00	0,00	0,00	300.000,00	0,06
132/0	423000	423419	Остале услуге штампања	54.000,00	0,00	0,00	54.000,00	0,01
132/0	423000	423591	Накнаде члановима управних, надзорних одбора и комисија	385.000,00	0,00	0,00	385.000,00	0,08
132/0	423000	423599	Остале стручне услуге	170.000,00	0,00	0,00	170.000,00	0,03
132/0	423000	423621	Угоститељске услуге	120.000,00	0,00	0,00	120.000,00	0,02
132/0	423000	423711	Репрезентација	90.000,00	0,00	0,00	90.000,00	0,02
132/0	423000	423712	Поклони	30.000,00	0,00	0,00	30.000,00	0,01
132/0	423000	423911	Остале опште услуге	300.000,00	0,00	0,00	300.000,00	0,06
133/0	424000	424221	Услуге културе	35.000,00	0,00	0,00	35.000,00	0,01
133/0	424000	424331	Услуге јавног здравства – инспекција и анализа	2.000,00	0,00	0,00	2.000,00	0,00
133/0	424000	424911	Остале специјализоване услуге	5.000,00	0,00	0,00	5.000,00	0,00
134/0	425000	425191	Текуће поправке и одржавање осталих објеката	200.000,00	0,00	0,00	200.000,00	0,04
134/0	425000	425227	Уградна опрема	50.000,00	0,00	0,00	50.000,00	0,01
134/0	425000	425229	Остале поправке и одржавање административне опреме	10.000,00	0,00	0,00	10.000,00	0,00
134/0	425000	425281	Текуће поправке и одржавање опреме за јавну безбедност	18.000,00	0,00	0,00	18.000,00	0,00
135/0	426000	426111	Канцеларијски материјал	60.000,00	0,00	0,00	60.000,00	0,01
135/0	426000	426121	Расходи за радну униформу	5.000,00	0,00	0,00	5.000,00	0,00
Број позиције	**Економ. класиф.**	**Расходи по наменама**	**Опис**	**Средства из буџета01**	**Средства из сопствених извора 04**	**Средства из осталих извора**	**Укупно**	**Структура(%)**
135/0	426000	426131	Цвеће и зеленило	2.000,00	0,00	0,00	2.000,00	0,00
135/0	426000	426312	Стручна литература за образовање запослених	140.000,00	0,00	0,00	140.000,00	0,03
135/0	426000	426411	Бензин	20.000,00	0,00	0,00	20.000,00	0,00
135/0	426000	426621	Материјали за културу	15.000,00	0,00	0,00	15.000,00	0,00
135/0	426000	426811	Хемијска средства за чишћење	70.000,00	0,00	0,00	70.000,00	0,01
135/0	426000	426819	Остали материјал за одржавање хигијене	80.000,00	0,00	0,00	80.000,00	0,02
135/0	426000	426911	Потрошни материјал	40.000,00	0,00	0,00	40.000,00	0,01
135/0	426000	426912	Резервни делови	10.000,00	0,00	0,00	10.000,00	0,00
135/0	426000	426913	Алат и инвентар	10.000,00	0,00	0,00	10.000,00	0,00
135/0	426000	426919	Остали материјали за посебне намене	40.000,00	0,00	0,00	40.000,00	0,01
137/0	482000	482191	Остали порези	2.000,00	0,00	0,00	2.000,00	0,00
137/0	482000	482211	Републичке таксе	8.000,00	0,00	0,00	8.000,00	0,00
137/0	482000	482251	Судске таксе	4.000,00	0,00	0,00	4.000,00	0,00
140/0	512000	512211	Намештај	250.000,00	0,00	0,00	250.000,00	0,05
140/0	512000	512212	Уградна опрема	60.000,00	0,00	0,00	60.000,00	0,01
140/0	512000	512221	Рачунарска опрема	200.000,00	0,00	0,00	200.000,00	0,04
140/0	512000	512232	Телефони	6.000,00	0,00	0,00	6.000,00	0,00
140/0	512000	512241	Електронска опрема	14.000,00	0,00	0,00	14.000,00	0,00
140/0	512000	512251	Опрема за домаћинство	30.000,00	0,00	0,00	30.000,00	0,01
141/0	515000	515121	Књиге у библиотеци	850.000,00	0,00	0,00	850.000,00	0,17
143/0	423000	423413	Услуге штампања публикација	10.000,00	0,00	0,00	10.000,00	0,00
143/0	423000	423621	Угоститељске услуге	10.000,00	0,00	0,00	10.000,00	0,00
143/0	423000	423711	Репрезентација	10.000,00	0,00	0,00	10.000,00	0,00
143/0	423000	423712	Поклони	67.000,00	0,00	0,00	67.000,00	0,01
143/0	423000	423911	Остале опште услуге	43.000,00	0,00	0,00	43.000,00	0,01
144/0	426000	426621	Материјали за културу	50.000,00	0,00	0,00	50.000,00	0,01
Укупно за аналитику		**4.01.02**					**24.285.000,00**	
4.01.03	**НАРОДНО ПОЗОРИШТЕ**							
124/0	411000	411111	Плате по основу цене рада	18.896.000,00	0,00	0,00	18.896.000,00	3,70
125/0	412000	412111	Допринос за пензијско и инвалидско осигурање	2.138.000,00	0,00	0,00	2.138.000,00	0,42
125/0	412000	412211	Допринос за здравствено осигурање	1.013.000,00	0,00	0,00	1.013.000,00	0,20
126/0	413000	413142	Поклони за децу запослених	70.000,00	0,00	0,00	70.000,00	0,01
126/0	413000	413151	Превоз на посао и са посла (маркица)	130.000,00	0,00	0,00	130.000,00	0,03
127/0	414000	414411	Помоћ у медицинском лечењу запосленог или члана уже породице	100.000,00	0,00	0,00	100.000,00	0,02
128/0	415000	415112	Накнаде трошкова за превоз на посао и са посла	742.000,00	0,00	0,00	742.000,00	0,15
129/0	416000	416111	Јубиларне награде	465.000,00	0,00	0,00	465.000,00	0,09
130/0	421000	421111	Трошкови платног промета	60.000,00	0,00	0,00	60.000,00	0,01
130/0	421000	421211	Услуге за електричну енергију	611.000,00	0,00	0,00	611.000,00	0,12
130/0	421000	421225	Централно грејање	2.690.000,00	0,00	0,00	2.690.000,00	0,53

130/0	421000	421311	Услуге водовода и канализације	140.000,00	0,00	0,00	140.000,00	0,03
130/0	421000	421321	Дератизација	20.000,00	0,00	0,00	20.000,00	0,00
130/0	421000	421324	Одвоз отпада	140.000,00	0,00	0,00	140.000,00	0,03
130/0	421000	421325	Услуге чишћења	636.000,00	0,00	0,00	636.000,00	0,12
130/0	421000	421411	Телефон, телекс и телефакс	60.000,00	0,00	0,00	60.000,00	0,01
130/0	421000	421412	Интернет и слично	45.000,00	0,00	0,00	45.000,00	0,01
130/0	421000	421414	Услуге мобилног телефона	110.000,00	0,00	0,00	110.000,00	0,02
130/0	421000	421421	Пошта	25.000,00	0,00	0,00	25.000,00	0,00
Број позиције	**Економ. класиф.**	**Расходи по наменама**	**Опис**	**Средства из буџета01**	**Средства из сопствених извора 04**	**Средства из осталих извора**	**Укупно**	**Структура(%)**
130/0	421000	421513	Осигурање опреме	10.000,00	0,00	0,00	10.000,00	0,00
130/0	421000	421521	Осигурање запослених у случају несреће на раду	40.000,00	0,00	0,00	40.000,00	0,01
130/0	421000	421611	Закуп стамбеног простора	170.000,00	0,00	0,00	170.000,00	0,03
130/0	421000	421919	Остали непоменути трошкови	40.000,00	0,00	0,00	40.000,00	0,01
131/0	422000	422111	Трошкови дневница (исхране) на службеном путу	200.000,00	0,00	0,00	200.000,00	0,04
131/0	422000	422121	Трошкови превоза на службеном путу у земљи (авион, аутобус, воз и сл.)	440.000,00	0,00	0,00	440.000,00	0,09
131/0	422000	422131	Трошкови смештаја на службеном путу	55.000,00	0,00	0,00	55.000,00	0,01
131/0	422000	422194	Накнада за употребу сопственог возила	15.000,00	0,00	0,00	15.000,00	0,00
132/0	423000	423212	Услуге за одржавање софтвера	147.000,00	0,00	0,00	147.000,00	0,03
132/0	423000	423321	Котизација за семинаре	30.000,00	0,00	0,00	30.000,00	0,01
132/0	423000	423419	Остале услуге штампања	250.000,00	0,00	0,00	250.000,00	0,05
132/0	423000	423591	Накнаде члановима управних, надзорних одбора и комисија	365.000,00	0,00	0,00	365.000,00	0,07
132/0	423000	423599	Остале стручне услуге	2.700.000,00	0,00	0,00	2.700.000,00	0,53
132/0	423000	423612	Хемијско чишћење	10.000,00	0,00	0,00	10.000,00	0,00
132/0	423000	423621	Угоститељске услуге	250.000,00	0,00	0,00	250.000,00	0,05
132/0	423000	423711	Репрезентација	200.000,00	0,00	0,00	200.000,00	0,04
132/0	423000	423911	Остале опште услуге	225.000,00	0,00	0,00	225.000,00	0,04
133/0	424000	424221	Услуге културе	300.000,00	0,00	0,00	300.000,00	0,06
134/0	425000	425119	Остале услуге и материјали за текуће поправке и одржавање зграда	20.000,00	0,00	0,00	20.000,00	0,00
135/0	426000	426111	Канцеларијски материјал	50.000,00	0,00	0,00	50.000,00	0,01
135/0	426000	426311	Стручна литература за редовне потребе запослених	30.000,00	0,00	0,00	30.000,00	0,01
135/0	426000	426411	Бензин	150.000,00	0,00	0,00	150.000,00	0,03
135/0	426000	426621	Материјали за културу	100.000,00	0,00	0,00	100.000,00	0,02
135/0	426000	426811	Хемијска средства за чишћење	100.000,00	0,00	0,00	100.000,00	0,02
135/0	426000	426819	Остали материјал за одржавање хигијене	25.000,00	0,00	0,00	25.000,00	0,00
135/0	426000	426913	Алат и инвентар	35.000,00	0,00	0,00	35.000,00	0,01
135/0	426000	426919	Остали материјали за посебне намене	475.000,00	0,00	0,00	475.000,00	0,09
137/0	482000	482211	Републичке таксе	20.000,00	0,00	0,00	20.000,00	0,00
140/0	512000	512221	Рачунарска опрема	100.000,00	0,00	0,00	100.000,00	0,02
140/0	512000	512251	Опрема за домаћинство	40.000,00	0,00	0,00	40.000,00	0,01
145/0	424000	424221	Услуге културе	650.000,00	0,00	0,00	650.000,00	0,13
Укупно за аналитику		**4.01.03**					**35.333.000,00**	
4.01.04	**МУЗЕЈ ПОНИШАВЉА**							
124/0	411000	411111	Плате по основу цене рада	12.000.000,00	0,00	0,00	12.000.000,00	2,35
125/0	412000	412111	Допринос за пензијско и инвалидско осигурање	1.500.000,00	0,00	0,00	1.500.000,00	0,29
125/0	412000	412211	Допринос за здравствено осигурање	645.000,00	0,00	0,00	645.000,00	0,13
126/0	413000	413142	Поклони за децу запослених	31.000,00	0,00	0,00	31.000,00	0,01
127/0	414000	414411	Помоћ у медицинском лечењу запосленог или члана уже породице	100.000,00	0,00	0,00	100.000,00	0,02
128/0	415000	415112	Накнаде трошкова за превоз на посао и са посла	600.000,00	0,00	0,00	600.000,00	0,12
129/0	416000	416111	Јубиларне награде	240.000,00	0,00	0,00	240.000,00	0,05
130/0	421000	421111	Трошкови платног промета	38.000,00	0,00	0,00	38.000,00	0,01
130/0	421000	421121	Трошкови банкарских услуга	2.000,00	0,00	0,00	2.000,00	0,00
130/0	421000	421211	Услуге за електричну енергију	610.000,00	0,00	0,00	610.000,00	0,12
130/0	421000	421223	Дрво	55.000,00	0,00	0,00	55.000,00	0,01
130/0	421000	421311	Услуге водовода и канализације	42.000,00	0,00	0,00	42.000,00	0,01
130/0	421000	421323	Услуга заштите имовине	200.000,00	0,00	0,00	200.000,00	0,04
130/0	421000	421324	Одвоз отпада	85.000,00	0,00	0,00	85.000,00	0,02
Број позиције	**Економ. класиф.**	**Расходи по наменама**	**Опис**	**Средства из буџета01**	**Средства из сопствених извора 04**	**Средства из осталих извора**	**Укупно**	**Структура(%)**
130/0	421000	421325	Услуге чишћења	486.000,00	0,00	0,00	486.000,00	0,10
130/0	421000	421411	Телефон, телекс и телефакс	43.000,00	0,00	0,00	43.000,00	0,01
130/0	421000	421412	Интернет и слично	50.000,00	0,00	0,00	50.000,00	0,01
130/0	421000	421414	Услуге мобилног телефона	38.000,00	0,00	0,00	38.000,00	0,01
130/0	421000	421421	Пошта	15.000,00	0,00	0,00	15.000,00	0,00
130/0	421000	421511	Осигурање зграда	150.000,00	0,00	0,00	150.000,00	0,03
130/0	421000	421512	Осигурање возила	11.000,00	0,00	0,00	11.000,00	0,00
130/0	421000	421513	Осигурање опреме	15.000,00	0,00	0,00	15.000,00	0,00
130/0	421000	421521	Осигурање запослених у случају несреће на раду	33.000,00	0,00	0,00	33.000,00	0,01
130/0	421000	421919	Остали непоменути трошкови	23.000,00	0,00	0,00	23.000,00	0,00
131/0	422000	422111	Трошкови дневница (исхране) на службеном путу	220.000,00	0,00	0,00	220.000,00	0,04

131/0	422000	422121	Трошкови превоза на службеном путу у земљи (авион, аутобус, воз и сл.)	125.000,00	0,00	0,00	125.000,00	0,02
131/0	422000	422131	Трошкови смештаја на службеном путу	140.000,00	0,00	0,00	140.000,00	0,03
131/0	422000	422211	Трошкови дневница за службени пут у иностранство	30.000,00	0,00	0,00	30.000,00	0,01
131/0	422000	422221	Трошкови превоза за службени пут у иностранство (авион, аутобус, воз и сл.)	50.000,00	0,00	0,00	50.000,00	0,01
131/0	422000	422231	Трошкови смештаја на службеном путу у иностранство	50.000,00	0,00	0,00	50.000,00	0,01
132/0	423000	423111	Услуге превођења	50.000,00	0,00	0,00	50.000,00	0,01
132/0	423000	423212	Услуге за одржавање софтвера	95.000,00	0,00	0,00	95.000,00	0,02
132/0	423000	423311	Услуге образовања и усавршавања запослених	60.000,00	0,00	0,00	60.000,00	0,01
132/0	423000	423321	Котизација за семинаре	70.000,00	0,00	0,00	70.000,00	0,01
132/0	423000	423391	Издаци за стручне испите	10.000,00	0,00	0,00	10.000,00	0,00
132/0	423000	423413	Услуге штампања публикација	600.000,00	0,00	0,00	600.000,00	0,12
132/0	423000	423419	Остале услуге штампања	150.000,00	0,00	0,00	150.000,00	0,03
132/0	423000	423431	Услуге рекламе и пропаганде	40.000,00	0,00	0,00	40.000,00	0,01
132/0	423000	423432	Објављивање тендера и информативних огласа	20.000,00	0,00	0,00	20.000,00	0,00
132/0	423000	423539	Остале правне услуге	35.000,00	0,00	0,00	35.000,00	0,01
132/0	423000	423591	Накнаде члановима управних, надзорних одбора и комисија	365.000,00	0,00	0,00	365.000,00	0,07
132/0	423000	423599	Остале стручне услуге	300.000,00	0,00	0,00	300.000,00	0,06
132/0	423000	423612	Хемијско чишћење	30.000,00	0,00	0,00	30.000,00	0,01
132/0	423000	423621	Угоститељске услуге	195.000,00	0,00	0,00	195.000,00	0,04
132/0	423000	423711	Репрезентација	85.000,00	0,00	0,00	85.000,00	0,02
132/0	423000	423911	Остале опште услуге	160.000,00	0,00	0,00	160.000,00	0,03
133/0	424000	424221	Услуге културе	150.000,00	0,00	0,00	150.000,00	0,03
133/0	424000	424911	Остале специјализоване услуге	150.000,00	0,00	0,00	150.000,00	0,03
134/0	425000	425117	Електричне инсталације	35.000,00	0,00	0,00	35.000,00	0,01
134/0	425000	425119	Остале услуге и материјали за текуће поправке и одржавање зграда	250.000,00	0,00	0,00	250.000,00	0,05
134/0	425000	425219	Остале поправке и одржавање опреме за саобраћај	50.000,00	0,00	0,00	50.000,00	0,01
134/0	425000	425261	Текуће поправке и одржавање опреме за образовање	10.000,00	0,00	0,00	10.000,00	0,00
134/0	425000	425281	Текуће поправке и одржавање опреме за јавну безбедност	65.000,00	0,00	0,00	65.000,00	0,01
135/0	426000	426111	Канцеларијски материјал	84.000,00	0,00	0,00	84.000,00	0,02
135/0	426000	426121	Расходи за радну униформу	15.000,00	0,00	0,00	15.000,00	0,00
135/0	426000	426131	Цвеће и зеленило	10.000,00	0,00	0,00	10.000,00	0,00
135/0	426000	426311	Стручна литература за редовне потребе запослених	40.000,00	0,00	0,00	40.000,00	0,01
135/0	426000	426411	Бензин	95.000,00	0,00	0,00	95.000,00	0,02
135/0	426000	426413	Уља и мазива	10.000,00	0,00	0,00	10.000,00	0,00
135/0	426000	426491	Остали материјал за превозна средства	20.000,00	0,00	0,00	20.000,00	0,00
135/0	426000	426611	Материјали за образовање	35.000,00	0,00	0,00	35.000,00	0,01
Број позиције	**Економ. класиф.**	**Расходи по наменама**	**Опис**	**Средства из буџета01**	**Средства из сопствених извора 04**	**Средства из осталих извора**	**Укупно**	**Структура(%)**
135/0	426000	426811	Хемијска средства за чишћење	30.000,00	0,00	0,00	30.000,00	0,01
135/0	426000	426819	Остали материјал за одржавање хигијене	30.000,00	0,00	0,00	30.000,00	0,01
135/0	426000	426912	Резервни делови	15.000,00	0,00	0,00	15.000,00	0,00
135/0	426000	426913	Алат и инвентар	50.000,00	0,00	0,00	50.000,00	0,01
135/0	426000	426919	Остали материјали за посебне намене	300.000,00	0,00	0,00	300.000,00	0,06
137/0	482000	482131	Регистрација возила	10.000,00	0,00	0,00	10.000,00	0,00
137/0	482000	482211	Републичке таксе	20.000,00	0,00	0,00	20.000,00	0,00
137/0	482000	482251	Судске таксе	10.000,00	0,00	0,00	10.000,00	0,00
138/0	483000	483111	Новчане казне и пенали по решењу судова	10.000,00	0,00	0,00	10.000,00	0,00
139/0	511000	511451	Пројектна документација	50.000,00	0,00	0,00	50.000,00	0,01
140/0	512000	512211	Намештај	150.000,00	0,00	0,00	150.000,00	0,03
140/0	512000	512221	Рачунарска опрема	80.000,00	0,00	0,00	80.000,00	0,02
140/0	512000	512222	Штампачи	35.000,00	0,00	0,00	35.000,00	0,01
140/0	512000	512232	Телефони	5.000,00	0,00	0,00	5.000,00	0,00
140/0	512000	512242	Фотографска опрема	60.000,00	0,00	0,00	60.000,00	0,01
140/0	512000	512811	Опрема за јавну безбедност	25.000,00	0,00	0,00	25.000,00	0,00
141/0	515000	515121	Књиге у библиотеци	40.000,00	0,00	0,00	40.000,00	0,01
141/0	515000	515122	Музејски експонати и споменици културе	440.000,00	0,00	0,00	440.000,00	0,09
142/0	523000	523111	Залихе робе за даљу продају	444.000,00	0,00	0,00	444.000,00	0,09
Укупно за аналитику		**4.01.04**		**22.715.000,00**				
4.01.05	**ГАЛЕРИЈА**							
124/0	411000	411111	Плате по основу цене рада	3.124.000,00	0,00	0,00	3.124.000,00	0,61
125/0	412000	412111	Допринос за пензијско и инвалидско осигурање	360.000,00	0,00	0,00	360.000,00	0,07
125/0	412000	412211	Допринос за здравствено осигурање	161.000,00	0,00	0,00	161.000,00	0,03
127/0	414000	414311	Отпремнина приликом одласка у пензију	400.000,00	0,00	0,00	400.000,00	0,08
127/0	414000	414314	Помоћ у случају смрти запосленог или члана уже породице	50.000,00	0,00	0,00	50.000,00	0,01
127/0	414000	414411	Помоћ у медицинском лечењу запосленог или члана уже породице	50.000,00	0,00	0,00	50.000,00	0,01
128/0	415000	415112	Накнаде трошкова за превоз на посао и са посла	144.000,00	0,00	0,00	144.000,00	0,03
129/0	416000	416111	Јубиларне награде	350.000,00	0,00	0,00	350.000,00	0,07
130/0	421000	421111	Трошкови платног промета	17.000,00	0,00	0,00	17.000,00	0,00

130/0	421000	421211	Услуге за електричну енергију	360.000,00	0,00	0,00	360.000,00	0,07
130/0	421000	421225	Централно грејање	1.020.000,00	0,00	0,00	1.020.000,00	0,20
130/0	421000	421311	Услуге водовода и канализације	30.000,00	0,00	0,00	30.000,00	0,01
130/0	421000	421324	Одвоз отпада	57.000,00	0,00	0,00	57.000,00	0,01
130/0	421000	421325	Услуге чишћења	72.000,00	0,00	0,00	72.000,00	0,01
130/0	421000	421411	Телефон, телекс и телефакс	12.000,00	0,00	0,00	12.000,00	0,00
130/0	421000	421412	Интернет и слично	17.000,00	0,00	0,00	17.000,00	0,00
130/0	421000	421414	Услуге мобилног телефона	24.000,00	0,00	0,00	24.000,00	0,00
130/0	421000	421421	Пошта	20.000,00	0,00	0,00	20.000,00	0,00
130/0	421000	421513	Осигурање опреме	68.000,00	0,00	0,00	68.000,00	0,01
130/0	421000	421521	Осигурање запослених у случају несреће на раду	8.000,00	0,00	0,00	8.000,00	0,00
131/0	422000	422111	Трошкови дневница (исхране) на службеном путу	40.000,00	0,00	0,00	40.000,00	0,01
131/0	422000	422121	Трошкови превоза на службеном путу у земљи (авион, аутобус, воз и сл.)	6.000,00	0,00	0,00	6.000,00	0,00
131/0	422000	422194	Накнада за употребу сопственог возила	5.000,00	0,00	0,00	5.000,00	0,00
132/0	423000	423212	Услуге за одржавање софтвера	80.000,00	0,00	0,00	80.000,00	0,02
132/0	423000	423413	Услуге штампања публикација	500.000,00	0,00	0,00	500.000,00	0,10
132/0	423000	423432	Објављивање тендера и информативних огласа	40.000,00	0,00	0,00	40.000,00	0,01
Број позиције	**Економ. класиф.**	**Расходи по наменама**	**Опис**	**Средства из буџета01**	**Средства из сопствених извора 04**	**Средства из осталих извора**	**Укупно**	**Структура(%)**
132/0	423000	423591	Накнаде члановима управних, надзорних одбора и комисија	446.000,00	0,00	0,00	446.000,00	0,09
132/0	423000	423599	Остале стручне услуге	1.000.000,00	0,00	0,00	1.000.000,00	0,20
132/0	423000	423621	Угоститељске услуге	50.000,00	0,00	0,00	50.000,00	0,01
132/0	423000	423711	Репрезентација	44.000,00	0,00	0,00	44.000,00	0,01
132/0	423000	423911	Остале опште услуге	200.000,00	0,00	0,00	200.000,00	0,04
134/0	425000	425117	Електричне инсталације	10.000,00	0,00	0,00	10.000,00	0,00
134/0	425000	425191	Текуће поправке и одржавање осталих објеката	0,00	0,00	0,00	0,00	0,00
134/0	425000	425227	Уградна опрема	10.000,00	0,00	0,00	10.000,00	0,00
134/0	425000	425229	Остале поправке и одржавање административне опреме	10.000,00	0,00	0,00	10.000,00	0,00
134/0	425000	425281	Текуће поправке и одржавање опреме за јавну безбедност	15.000,00	0,00	0,00	15.000,00	0,00
135/0	426000	426111	Канцеларијски материјал	40.000,00	0,00	0,00	40.000,00	0,01
135/0	426000	426311	Стручна литература за редовне потребе запослених	10.000,00	0,00	0,00	10.000,00	0,00
135/0	426000	426411	Бензин	30.000,00	0,00	0,00	30.000,00	0,01
135/0	426000	426811	Хемијска средства за чишћење	15.000,00	0,00	0,00	15.000,00	0,00
135/0	426000	426819	Остали материјал за одржавање хигијене	15.000,00	0,00	0,00	15.000,00	0,00
135/0	426000	426912	Резервни делови	10.000,00	0,00	0,00	10.000,00	0,00
135/0	426000	426913	Алат и инвентар	10.000,00	0,00	0,00	10.000,00	0,00
135/0	426000	426919	Остали материјали за посебне намене	100.000,00	0,00	0,00	100.000,00	0,02
137/0	482000	482211	Републичке таксе	50.000,00	0,00	0,00	50.000,00	0,01
137/0	482000	482251	Судске таксе	10.000,00	0,00	0,00	10.000,00	0,00
137/0	482000	482331	Градске казне	10.000,00	0,00	0,00	10.000,00	0,00
140/0	512000	512221	Рачунарска опрема	80.000,00	0,00	0,00	80.000,00	0,02
141/0	515000	515121	Књиге у библиотеци	20.000,00	0,00	0,00	20.000,00	0,00
Укупно за аналитику		**4.01.05**		**9.200.000,00**				
4.01.06	**ИСТОРИЈСКИ АРХИВ**							
124/0	411000	411111	Плате по основу цене рада	8.016.000,00	0,00	0,00	8.016.000,00	1,57
125/0	412000	412111	Допринос за пензијско и инвалидско осигурање	921.000,00	0,00	0,00	921.000,00	0,18
125/0	412000	412211	Допринос за здравствено осигурање	414.000,00	0,00	0,00	414.000,00	0,08
126/0	413000	413142	Поклони за децу запослених	51.000,00	0,00	0,00	51.000,00	0,01
127/0	414000	414314	Помоћ у случају смрти запосленог или члана уже породице	50.000,00	0,00	0,00	50.000,00	0,01
127/0	414000	414411	Помоћ у медицинском лечењу запосленог или члана уже породице	50.000,00	0,00	0,00	50.000,00	0,01
128/0	415000	415112	Накнаде трошкова за превоз на посао и са посла	384.000,00	0,00	0,00	384.000,00	0,08
129/0	416000	416111	Јубиларне награде	450.000,00	0,00	0,00	450.000,00	0,09
130/0	421000	421111	Трошкови платног промета	40.000,00	0,00	0,00	40.000,00	0,01
130/0	421000	421211	Услуге за електричну енергију	131.000,00	0,00	0,00	131.000,00	0,03
130/0	421000	421225	Централно грејање	1.150.000,00	0,00	0,00	1.150.000,00	0,23
130/0	421000	421311	Услуге водовода и канализације	38.000,00	0,00	0,00	38.000,00	0,01
130/0	421000	421323	Услуга заштите имовине	960.000,00	0,00	0,00	960.000,00	0,19
130/0	421000	421324	Одвоз отпада	72.000,00	0,00	0,00	72.000,00	0,01
130/0	421000	421325	Услуге чишћења	960.000,00	0,00	0,00	960.000,00	0,19
130/0	421000	421411	Телефон, телекс и телефакс	36.000,00	0,00	0,00	36.000,00	0,01
130/0	421000	421412	Интернет и слично	36.000,00	0,00	0,00	36.000,00	0,01
130/0	421000	421414	Услуге мобилног телефона	24.000,00	0,00	0,00	24.000,00	0,00
130/0	421000	421421	Пошта	20.000,00	0,00	0,00	20.000,00	0,00
130/0	421000	421511	Осигурање зграда	53.000,00	0,00	0,00	53.000,00	0,01
130/0	421000	421512	Осигурање возила	18.000,00	0,00	0,00	18.000,00	0,00
130/0	421000	421513	Осигурање опреме	85.000,00	0,00	0,00	85.000,00	0,02
Број позиције	**Економ. класиф.**	**Расходи по наменама**	**Опис**	**Средства из буџета01**	**Средства из сопствених извора 04**	**Средства из осталих извора**	**Укупно**	**Структура(%)**
130/0	421000	421521	Осигурање запослених у случају несреће на раду	26.000,00	0,00	0,00	26.000,00	0,01

130/0	421000	421523	Осигурање од одговорности према трећим лицима	2.000,00	0,00	0,00	2.000,00	0,00
131/0	422000	422111	Трошкови дневница (исхране) на службеном путу	40.000,00	0,00	0,00	40.000,00	0,01
131/0	422000	422121	Трошкови превоза на службеном путу у земљи (авион, аутобус, воз и сл.)	10.000,00	0,00	0,00	10.000,00	0,00
131/0	422000	422131	Трошкови смештаја на службеном путу	70.000,00	0,00	0,00	70.000,00	0,01
132/0	423000	423212	Услуге за одржавање софтвера	90.000,00	0,00	0,00	90.000,00	0,02
132/0	423000	423321	Котизација за семинаре	30.000,00	0,00	0,00	30.000,00	0,01
132/0	423000	423413	Услуге штампања публикација	400.000,00	0,00	0,00	400.000,00	0,08
132/0	423000	423539	Остале правне услуге	20.000,00	0,00	0,00	20.000,00	0,00
132/0	423000	423591	Накнаде члановима управних, надзорних одбора и комисија	311.000,00	0,00	0,00	311.000,00	0,06
132/0	423000	423599	Остале стручне услуге	1.934.000,00	0,00	0,00	1.934.000,00	0,38
132/0	423000	423621	Угоститељске услуге	70.000,00	0,00	0,00	70.000,00	0,01
132/0	423000	423711	Репрезентација	60.000,00	0,00	0,00	60.000,00	0,01
132/0	423000	423911	Остале опште услуге	100.000,00	0,00	0,00	100.000,00	0,02
133/0	424000	424221	Услуге културе	7.000,00	0,00	0,00	7.000,00	0,00
134/0	425000	425116	Централно грејање	10.000,00	0,00	0,00	10.000,00	0,00
134/0	425000	425117	Електричне инсталације	30.000,00	0,00	0,00	30.000,00	0,01
134/0	425000	425119	Остале услуге и материјали за текуће поправке и одржавање зграда	10.000,00	0,00	0,00	10.000,00	0,00
134/0	425000	425219	Остале поправке и одржавање опреме за саобраћај	15.000,00	0,00	0,00	15.000,00	0,00
134/0	425000	425222	Рачунарска опрема	10.000,00	0,00	0,00	10.000,00	0,00
134/0	425000	425227	Уградна опрема	10.000,00	0,00	0,00	10.000,00	0,00
134/0	425000	425229	Остале поправке и одржавање административне опреме	10.000,00	0,00	0,00	10.000,00	0,00
134/0	425000	425281	Текуће поправке и одржавање опреме за јавну безбедност	80.000,00	0,00	0,00	80.000,00	0,02
135/0	426000	426111	Канцеларијски материјал	120.000,00	0,00	0,00	120.000,00	0,02
135/0	426000	426311	Стручна литература за редовне потребе запослених	40.000,00	0,00	0,00	40.000,00	0,01
135/0	426000	426411	Бензин	50.000,00	0,00	0,00	50.000,00	0,01
135/0	426000	426491	Остали материјал за превозна средства	20.000,00	0,00	0,00	20.000,00	0,00
135/0	426000	426811	Хемијска средства за чишћење	30.000,00	0,00	0,00	30.000,00	0,01
135/0	426000	426819	Остали материјал за одржавање хигијене	50.000,00	0,00	0,00	50.000,00	0,01
135/0	426000	426912	Резервни делови	20.000,00	0,00	0,00	20.000,00	0,00
135/0	426000	426913	Алат и инвентар	20.000,00	0,00	0,00	20.000,00	0,00
135/0	426000	426919	Остали материјали за посебне намене	100.000,00	0,00	0,00	100.000,00	0,02
137/0	482000	482131	Регистрација возила	15.000,00	0,00	0,00	15.000,00	0,00
137/0	482000	482211	Републичке таксе	20.000,00	0,00	0,00	20.000,00	0,00
137/0	482000	482251	Судске таксе	10.000,00	0,00	0,00	10.000,00	0,00
140/0	512000	512212	Уградна опрема	50.000,00	0,00	0,00	50.000,00	0,01
140/0	512000	512221	Рачунарска опрема	150.000,00	0,00	0,00	150.000,00	0,03
140/0	512000	512251	Опрема за домаћинство	20.000,00	0,00	0,00	20.000,00	0,00
141/0	515000	515121	Књиге у библиотеци	0,00	0,00	0,00	0,00	0,00
Укупно за аналитику		**4.01.06**		**18.019.000,00**				
Укупно за главу		**4.01**	**УСТАНОВЕ КУЛТУРЕ**	**158.015.000,00**	**0,00**	**0,00**	**158.015.000,00**	**30,97**
Глава		**4.02**	**УСТАНОВЕ ПРЕДШКОЛСКОГ ОБРАЗОВАЊА**					
4.02	**УСТАНОВЕ ПРЕДШКОЛСКОГ ОБРАЗОВАЊА**							
150/0	411000	411111	Плате по основу цене рада	121.427.000,00	0,00	728.000,00	122.155.000,00	23,94
151/0	412000	412111	Допринос за пензијско и инвалидско осигурање	13.357.000,00	0,00	80.000,00	13.437.000,00	2,63
151/0	412000	412211	Допринос за здравствено осигурање	6.253.000,00	0,00	38.000,00	6.291.000,00	1,23
152/0	413000	413142	Поклони за децу запослених	617.000,00	0,00	0,00	617.000,00	0,12
Број позиције	**Економ. класиф.**	**Расходи по наменама**	**Опис**	**Средства из буџета01**	**Средства из сопствених извора 04**	**Средства из осталих извора**	**Укупно**	**Структура(%)**
152/0	413000	413151	Превоз на посао и са посла (маркица)	115.000,00	0,00	0,00	115.000,00	0,02
153/0	414000	414121	Боловање преко 30 дана	300.000,00	0,00	0,00	300.000,00	0,06
153/0	414000	414311	Отпремнина приликом одласка у пензију	2.044.000,00	0,00	0,00	2.044.000,00	0,40
153/0	414000	414314	Помоћ у случају смрти запосленог или члана уже породице	100.000,00	0,00	0,00	100.000,00	0,02
153/0	414000	414411	Помоћ у медицинском лечењу запосленог или члана уже породице	360.000,00	0,00	0,00	360.000,00	0,07
153/0	414000	414419	Остале помоћи запосленим радницима	371.000,00	0,00	0,00	371.000,00	0,07
154/0	415000	415112	Накнаде трошкова за превоз на посао и са посла	4.650.000,00	0,00	500.000,00	5.150.000,00	1,01
155/0	416000	416111	Јубиларне награде	1.340.000,00	0,00	0,00	1.340.000,00	0,26
156/0	421000	421111	Трошкови платног промета	325.000,00	0,00	45.000,00	370.000,00	0,07
156/0	421000	421211	Услуге за електричну енергију	2.500.000,00	0,00	1.500.000,00	4.000.000,00	0,78
156/0	421000	421224	Лож-уље	980.000,00	0,00	0,00	980.000,00	0,19
156/0	421000	421225	Централно грејање	5.700.000,00	0,00	3.500.000,00	9.200.000,00	1,80
156/0	421000	421311	Услуге водовода и канализације	540.000,00	0,00	300.000,00	840.000,00	0,16
156/0	421000	421321	Дератизација	100.000,00	0,00	0,00	100.000,00	0,02
156/0	421000	421322	Димњачарске услуге	5.000,00	0,00	0,00	5.000,00	0,00
156/0	421000	421323	Услуга заштите имовине	2.200.000,00	0,00	400.000,00	2.600.000,00	0,51
156/0	421000	421324	Одвоз отпада	800.000,00	0,00	300.000,00	1.100.000,00	0,22
156/0	421000	421411	Телефон, телекс и телефакс	182.000,00	0,00	250.000,00	432.000,00	0,08
156/0	421000	421414	Услуге мобилног телефона	270.000,00	0,00	250.000,00	520.000,00	0,10
156/0	421000	421421	Пошта	170.000,00	0,00	0,00	170.000,00	0,03
156/0	421000	421511	Осигурање зграда	190.000,00	0,00	0,00	190.000,00	0,04

156/0	421000	421512	Осигурање возила	249.000,00	0,00	0,00	249.000,00	0,05
156/0	421000	421513	Осигурање опреме	80.000,00	0,00	100.000,00	180.000,00	0,04
156/0	421000	421521	Осигурање запослених у случају несреће на раду	90.000,00	0,00	0,00	90.000,00	0,02
157/0	422000	422111	Трошкови дневница (исхране) на службеном путу	400.000,00	0,00	0,00	400.000,00	0,08
157/0	422000	422121	Трошкови превоза на службеном путу у земљи (авион, аутобус, воз и сл.)	50.000,00	0,00	0,00	50.000,00	0,01
157/0	422000	422131	Трошкови смештаја на службеном путу	400.000,00	0,00	0,00	400.000,00	0,08
157/0	422000	422199	Остали трошкови за пословна путовања у земљи	50.000,00	0,00	0,00	50.000,00	0,01
157/0	422000	422211	Трошкови дневница за службени пут у иностранство	50.000,00	0,00	0,00	50.000,00	0,01
158/0	423000	423212	Услуге за одржавање софтвера	300.000,00	0,00	50.000,00	350.000,00	0,07
158/0	423000	423311	Услуге образовања и усавршавања запослених	610.000,00	0,00	0,00	610.000,00	0,12
158/0	423000	423321	Котизација за семинаре	200.000,00	0,00	100.000,00	300.000,00	0,06
158/0	423000	423419	Остале услуге штампања	150.000,00	0,00	0,00	150.000,00	0,03
158/0	423000	423431	Услуге рекламе и пропаганде	50.000,00	0,00	0,00	50.000,00	0,01
158/0	423000	423432	Објављивање тендера и информативних огласа	50.000,00	0,00	0,00	50.000,00	0,01
158/0	423000	423539	Остале правне услуге	100.000,00	0,00	0,00	100.000,00	0,02
158/0	423000	423599	Остале стручне услуге	250.000,00	0,00	0,00	250.000,00	0,05
158/0	423000	423621	Угоститељске услуге	400.000,00	0,00	0,00	400.000,00	0,08
158/0	423000	423711	Репрезентација	120.000,00	0,00	0,00	120.000,00	0,02
158/0	423000	423911	Остале опште услуге	400.000,00	0,00	0,00	400.000,00	0,08
159/0	424000	424331	Услуге јавног здравства – инспекција и анализа	600.000,00	0,00	200.000,00	800.000,00	0,16
159/0	424000	424631	Геодетске услуге	30.000,00	0,00	0,00	30.000,00	0,01
159/0	424000	424911	Остале специјализоване услуге	30.000,00	0,00	0,00	30.000,00	0,01
160/0	425000	425113	Молерски радови	300.000,00	0,00	0,00	300.000,00	0,06
160/0	425000	425114	Радови на крову	250.000,00	0,00	0,00	250.000,00	0,05
160/0	425000	425115	Радови на водоводу и канализацији	200.000,00	0,00	0,00	200.000,00	0,04
160/0	425000	425116	Централно грејање	70.000,00	0,00	0,00	70.000,00	0,01
Број позиције	**Економ. класиф.**	**Расходи по наменама**	**Опис**	**Средства из буџета01**	**Средства из сопствених извора 04**	**Средства из осталих извора**	**Укупно**	**Структура(%)**
160/0	425000	425117	Електричне инсталације	500.000,00	0,00	0,00	500.000,00	0,10
160/0	425000	425119	Остале услуге и материјали за текуће поправке и одржавање зграда	100.000,00	0,00	0,00	100.000,00	0,02
160/0	425000	425191	Текуће поправке и одржавање осталих објеката	200.000,00	0,00	0,00	200.000,00	0,04
160/0	425000	425219	Остале поправке и одржавање опреме за саобраћај	250.000,00	0,00	0,00	250.000,00	0,05
160/0	425000	425221	Намештај	150.000,00	0,00	0,00	150.000,00	0,03
160/0	425000	425222	Рачунарска опрема	120.000,00	0,00	0,00	120.000,00	0,02
160/0	425000	425224	Електронска и фотографска опрема	220.000,00	0,00	0,00	220.000,00	0,04
160/0	425000	425225	Опрема за домаћинство и угоститељство	560.000,00	0,00	0,00	560.000,00	0,11
160/0	425000	425227	Уградна опрема	100.000,00	0,00	0,00	100.000,00	0,02
160/0	425000	425231	Текуће поправке и одржавање опреме за пољопривреду	50.000,00	0,00	0,00	50.000,00	0,01
160/0	425000	425253	Текуће поправке и одржавање мерних и контролних инструмената	10.000,00	0,00	0,00	10.000,00	0,00
160/0	425000	425261	Текуће поправке и одржавање опреме за образовање	30.000,00	0,00	0,00	30.000,00	0,01
160/0	425000	425281	Текуће поправке и одржавање опреме за јавну безбедност	100.000,00	0,00	0,00	100.000,00	0,02
160/0	425000	425291	Текуће поправке и одржавање производне, моторне, непокретне и немоторне опреме	120.000,00	0,00	0,00	120.000,00	0,02
161/0	426000	426111	Канцеларијски материјал	400.000,00	0,00	200.000,00	600.000,00	0,12
161/0	426000	426121	Расходи за радну униформу	500.000,00	0,00	83.000,00	583.000,00	0,11
161/0	426000	426131	Цвеће и зеленило	100.000,00	0,00	0,00	100.000,00	0,02
161/0	426000	426191	Остали административни материјал	1.000,00	0,00	0,00	1.000,00	0,00
161/0	426000	426291	Остали материјал за пољопривреду	10.000,00	0,00	0,00	10.000,00	0,00
161/0	426000	426311	Стручна литература за редовне потребе запослених	286.000,00	0,00	200.000,00	486.000,00	0,10
161/0	426000	426411	Бензин	260.000,00	0,00	50.000,00	310.000,00	0,06
161/0	426000	426412	Дизел гориво	230.000,00	0,00	50.000,00	280.000,00	0,05
161/0	426000	426611	Материјали за образовање	400.000,00	0,00	100.000,00	500.000,00	0,10
161/0	426000	426751	Лекови на рецепт	60.000,00	0,00	0,00	60.000,00	0,01
161/0	426000	426811	Хемијска средства за чишћење	3.724.000,00	0,00	2.000.000,00	5.724.000,00	1,12
161/0	426000	426823	Намирнице за припремање хране	12.016.000,00	0,00	2.334.000,00	14.350.000,00	2,81
161/0	426000	426911	Потрошни материјал	726.000,00	0,00	100.000,00	826.000,00	0,16
161/0	426000	426913	Алат и инвентар	763.000,00	0,00	0,00	763.000,00	0,15
161/0	426000	426919	Остали материјали за посебне намене	714.000,00	0,00	276.000,00	990.000,00	0,19
162/0	472000	472311	Накнаде из буџета за децу и породицу	4.150.000,00	0,00	0,00	4.150.000,00	0,81
162/0	472000	472718	Превоз ученика	290.000,00	0,00	0,00	290.000,00	0,06
163/0	482000	482131	Регистрација возила	80.000,00	0,00	0,00	80.000,00	0,02
163/0	482000	482191	Остали порези	10.000,00	0,00	0,00	10.000,00	0,00
163/0	482000	482211	Републичке таксе	50.000,00	0,00	0,00	50.000,00	0,01
163/0	482000	482241	Општинске таксе	5.000,00	0,00	0,00	5.000,00	0,00
163/0	482000	482251	Судске таксе	100.000,00	0,00	0,00	100.000,00	0,02
163/0	482000	482311	Републичке казне	1.000,00	0,00	0,00	1.000,00	0,00
164/0	483000	483111	Новчане казне и пенали по решењу судова	100.000,00	0,00	0,00	100.000,00	0,02
165/0	511000	511451	Пројектна документација	900.000,00	0,00	0,00	900.000,00	0,18
Укупно за аналитику		**4.02**		**198.761.000,00**				
Укупно за главу		**4.02**	**УСТАНОВЕ ПРЕДШКОЛСКОГ ОБРАЗОВАЊА**	**198.761.000,00**	**0,00**	**13.734.000,00**	**212.495.000,00**	**41,64**

Глава		**4.03**	**ТУРИСТИЧКА ОРГАНИЗАЦИЈА ПИРОТ**					
4.03	**ТУРИСТИЧКА ОРГАНИЗАЦИЈА ПИРОТ**							
166/0	411000	411111	Плате по основу цене рада	6.034.000,00	0,00	0,00	6.034.000,00	1,18
167/0	412000	412111	Допринос за пензијско и инвалидско осигурање	696.000,00	0,00	0,00	696.000,00	0,14
167/0	412000	412211	Допринос за здравствено осигурање	314.000,00	0,00	0,00	314.000,00	0,06
Број позиције	**Економ. класиф.**	**Расходи по наменама**	**Опис**	**Средства из буџета01**	**Средства из сопствених извора 04**	**Средства из осталих извора**	**Укупно**	**Структура(%)**
168/0	413000	413142	Поклони за децу запослених	40.000,00	0,00	0,00	40.000,00	0,01
169/0	414000	414121	Боловање преко 30 дана	100.000,00	0,00	0,00	100.000,00	0,02
170/0	415000	415112	Накнаде трошкова за превоз на посао и са посла	200.000,00	0,00	0,00	200.000,00	0,04
171/0	416000	416111	Јубиларне награде	100.000,00	0,00	0,00	100.000,00	0,02
172/0	421000	421111	Трошкови платног промета	80.000,00	0,00	0,00	80.000,00	0,02
172/0	421000	421121	Трошкови банкарских услуга	20.000,00	0,00	0,00	20.000,00	0,00
172/0	421000	421211	Услуге за електричну енергију	60.000,00	0,00	0,00	60.000,00	0,01
172/0	421000	421223	Дрво	400.000,00	0,00	0,00	400.000,00	0,08
172/0	421000	421225	Централно грејање	168.000,00	0,00	0,00	168.000,00	0,03
172/0	421000	421311	Услуге водовода и канализације	12.000,00	0,00	0,00	12.000,00	0,00
172/0	421000	421324	Одвоз отпада	15.000,00	0,00	0,00	15.000,00	0,00
172/0	421000	421325	Услуге чишћења	2.470.000,00	0,00	0,00	2.470.000,00	0,48
172/0	421000	421411	Телефон, телекс и телефакс	65.000,00	0,00	0,00	65.000,00	0,01
172/0	421000	421412	Интернет и слично	55.000,00	0,00	0,00	55.000,00	0,01
172/0	421000	421414	Услуге мобилног телефона	100.000,00	0,00	0,00	100.000,00	0,02
172/0	421000	421419	Остале услуге комуникације	50.000,00	0,00	0,00	50.000,00	0,01
172/0	421000	421421	Пошта	25.000,00	0,00	0,00	25.000,00	0,00
172/0	421000	421512	Осигурање возила	30.000,00	0,00	0,00	30.000,00	0,01
172/0	421000	421519	Осигурање остале дугорочне имовине	100.000,00	0,00	0,00	100.000,00	0,02
172/0	421000	421521	Осигурање запослених у случају несреће на раду	60.000,00	0,00	0,00	60.000,00	0,01
172/0	421000	421523	Осигурање од одговорности према трећим лицима	40.000,00	0,00	0,00	40.000,00	0,01
172/0	421000	421919	Остали непоменути трошкови	5.000,00	0,00	0,00	5.000,00	0,00
173/0	422000	422111	Трошкови дневница (исхране) на службеном путу	35.000,00	0,00	0,00	35.000,00	0,01
173/0	422000	422121	Трошкови превоза на службеном путу у земљи (авион, аутобус, воз и сл.)	5.000,00	0,00	0,00	5.000,00	0,00
173/0	422000	422131	Трошкови смештаја на службеном путу	40.000,00	0,00	0,00	40.000,00	0,01
173/0	422000	422194	Накнада за употребу сопственог возила	6.000,00	0,00	0,00	6.000,00	0,00
173/0	422000	422211	Трошкови дневница за службени пут у иностранство	10.000,00	0,00	0,00	10.000,00	0,00
173/0	422000	422231	Трошкови смештаја на службеном путу у иностранство	20.000,00	0,00	0,00	20.000,00	0,00
173/0	422000	422299	Остали трошкови за пословна путовања у иностранство	2.000,00	0,00	0,00	2.000,00	0,00
174/0	423000	423111	Услуге превођења	10.000,00	0,00	0,00	10.000,00	0,00
174/0	423000	423191	Остале административне услуге	20.000,00	0,00	0,00	20.000,00	0,00
174/0	423000	423221	Услуге одржавања рачунара	120.000,00	0,00	0,00	120.000,00	0,02
174/0	423000	423321	Котизација за семинаре	20.000,00	0,00	0,00	20.000,00	0,00
174/0	423000	423591	Накнаде члановима управних, надзорних одбора и комисија	383.000,00	0,00	0,00	383.000,00	0,08
174/0	423000	423599	Остале стручне услуге	900.000,00	0,00	0,00	900.000,00	0,18
174/0	423000	423621	Угоститељске услуге	80.000,00	0,00	0,00	80.000,00	0,02
174/0	423000	423711	Репрезентација	80.000,00	0,00	0,00	80.000,00	0,02
174/0	423000	423911	Остале опште услуге	1.380.000,00	0,00	0,00	1.380.000,00	0,27
175/0	425000	425112	Столарски радови	30.000,00	0,00	0,00	30.000,00	0,01
175/0	425000	425113	Молерски радови	40.000,00	0,00	0,00	40.000,00	0,01
175/0	425000	425115	Радови на водоводу и канализацији	40.000,00	0,00	0,00	40.000,00	0,01
175/0	425000	425116	Централно грејање	50.000,00	0,00	0,00	50.000,00	0,01
175/0	425000	425117	Електричне инсталације	10.000,00	0,00	0,00	10.000,00	0,00
175/0	425000	425191	Текуће поправке и одржавање осталих објеката	80.000,00	0,00	0,00	80.000,00	0,02
175/0	425000	425219	Остале поправке и одржавање опреме за саобраћај	150.000,00	0,00	0,00	150.000,00	0,03
175/0	425000	425222	Рачунарска опрема	10.000,00	0,00	0,00	10.000,00	0,00
175/0	425000	425225	Опрема за домаћинство и угоститељство	30.000,00	0,00	0,00	30.000,00	0,01
Број позиције	**Економ. класиф.**	**Расходи по наменама**	**Опис**	**Средства из буџета01**	**Средства из сопствених извора 04**	**Средства из осталих извора**	**Укупно**	**Структура(%)**
175/0	425000	425227	Уградна опрема	30.000,00	0,00	0,00	30.000,00	0,01
175/0	425000	425229	Остале поправке и одржавање административне опреме	10.000,00	0,00	0,00	10.000,00	0,00
175/0	425000	425261	Текуће поправке и одржавање опреме за образовање	10.000,00	0,00	0,00	10.000,00	0,00
175/0	425000	425281	Текуће поправке и одржавање опреме за јавну безбедност	60.000,00	0,00	0,00	60.000,00	0,01
176/0	426000	426111	Канцеларијски материјал	80.000,00	0,00	0,00	80.000,00	0,02
176/0	426000	426121	Расходи за радну униформу	50.000,00	0,00	0,00	50.000,00	0,01
176/0	426000	426311	Стручна литература за редовне потребе запослених	10.000,00	0,00	0,00	10.000,00	0,00
176/0	426000	426321	Материјали за образовање	60.000,00	0,00	0,00	60.000,00	0,01
176/0	426000	426411	Бензин	100.000,00	0,00	0,00	100.000,00	0,02
176/0	426000	426491	Остали материјал за превозна средства	70.000,00	0,00	0,00	70.000,00	0,01
176/0	426000	426811	Хемијска средства за чишћење	120.000,00	0,00	0,00	120.000,00	0,02
176/0	426000	426812	Инвентар за одржавање хигијене	20.000,00	0,00	0,00	20.000,00	0,00
176/0	426000	426819	Остали материјал за одржавање хигијене	110.000,00	0,00	0,00	110.000,00	0,02
176/0	426000	426829	Остали материјали за угоститељство	100.000,00	0,00	0,00	100.000,00	0,02

176/0	426000	426912	Резервни делови	30.000,00	0,00	0,00	30.000,00	0,01
176/0	426000	426913	Алат и инвентар	30.000,00	0,00	0,00	30.000,00	0,01
176/0	426000	426919	Остали материјали за посебне намене	170.000,00	0,00	0,00	170.000,00	0,03
177/0	482000	482131	Регистрација возила	50.000,00	0,00	0,00	50.000,00	0,01
177/0	482000	482191	Остали порези	200.000,00	0,00	0,00	200.000,00	0,04
177/0	482000	482221	Покрајинске таксе	10.000,00	0,00	0,00	10.000,00	0,00
177/0	482000	482251	Судске таксе	20.000,00	0,00	0,00	20.000,00	0,00
178/0	512000	512211	Намештај	40.000,00	0,00	0,00	40.000,00	0,01
178/0	512000	512221	Рачунарска опрема	50.000,00	0,00	0,00	50.000,00	0,01
178/0	512000	512232	Телефони	30.000,00	0,00	0,00	30.000,00	0,01
178/0	512000	512241	Електронска опрема	10.000,00	0,00	0,00	10.000,00	0,00
178/0	512000	512242	Фотографска опрема	80.000,00	0,00	0,00	80.000,00	0,02
178/0	512000	512251	Опрема за домаћинство	40.000,00	0,00	0,00	40.000,00	0,01
178/0	512000	512252	Опрема за угоститељство	40.000,00	0,00	0,00	40.000,00	0,01
178/0	512000	512931	Уграђена опрема	30.000,00	0,00	0,00	30.000,00	0,01
178/0	512000	512933	Механичка опрема	10.000,00	0,00	0,00	10.000,00	0,00
179/0	422000	422111	Трошкови дневница (исхране) на службеном путу	140.000,00	0,00	0,00	140.000,00	0,03
179/0	422000	422121	Трошкови превоза на службеном путу у земљи (авион, аутобус, воз и сл.)	50.000,00	0,00	0,00	50.000,00	0,01
179/0	422000	422131	Трошкови смештаја на службеном путу	150.000,00	0,00	0,00	150.000,00	0,03
179/0	422000	422199	Остали трошкови за пословна путовања у земљи	10.000,00	0,00	0,00	10.000,00	0,00
179/0	422000	422211	Трошкови дневница за службени пут у иностранство	60.000,00	0,00	0,00	60.000,00	0,01
179/0	422000	422231	Трошкови смештаја на службеном путу у иностранство	70.000,00	0,00	0,00	70.000,00	0,01
179/0	422000	422299	Остали трошкови за пословна путовања у иностранство	10.000,00	0,00	0,00	10.000,00	0,00
180/0	423000	423111	Услуге превођења	30.000,00	0,00	0,00	30.000,00	0,01
180/0	423000	423413	Услуге штампања публикација	200.000,00	0,00	0,00	200.000,00	0,04
180/0	423000	423419	Остале услуге штампања	300.000,00	0,00	0,00	300.000,00	0,06
180/0	423000	423431	Услуге рекламе и пропаганде	200.000,00	0,00	0,00	200.000,00	0,04
180/0	423000	423599	Остале стручне услуге	50.000,00	0,00	0,00	50.000,00	0,01
180/0	423000	423621	Угоститељске услуге	180.000,00	0,00	0,00	180.000,00	0,04
180/0	423000	423711	Репрезентација	150.000,00	0,00	0,00	150.000,00	0,03
180/0	423000	423911	Остале опште услуге	2.000.000,00	0,00	0,00	2.000.000,00	0,39
181/0	424000	424331	Услуге јавног здравства – инспекција и анализа	220.000,00	0,00	0,00	220.000,00	0,04
181/0	424000	424911	Остале специјализоване услуге	200.000,00	0,00	0,00	200.000,00	0,04
Број позиције	**Економ. класиф.**	**Расходи по наменама**	**Опис**	**Средства из буџета01**	**Средства из сопствених извора 04**	**Средства из осталих извора**	**Укупно**	**Структура(%)**
182/0	426000	426411	Бензин	150.000,00	0,00	0,00	150.000,00	0,03
182/0	426000	426919	Остали материјали за посебне намене	50.000,00	0,00	0,00	50.000,00	0,01
183/0	523000	523111	Залихе робе за даљу продају	450.000,00	0,00	0,00	450.000,00	0,09
Укупно за аналитику		**4.03**		**21.130.000,00**				
Укупно за главу		**4.03**	**ТУРИСТИЧКА ОРГАНИЗАЦИЈА ПИРОТ**	**21.130.000,00**	**0,00**	**0,00**	**21.130.000,00**	**4,14**
Глава		**4.04**	**МЕСНЕ ЗАЈЕДНИЦЕ**					
4.04.01	**МЗ БЕЛА**							
184/0	421000	421100	Трошкови платног промета и банкарских услуга	1.000,00	0,00	0,00	1.000,00	0,00
184/0	421000	421200	Енергетске услуге	20.000,00	0,00	0,00	20.000,00	0,00
185/0	423000	423700	Репрезентација	20.000,00	0,00	0,00	20.000,00	0,00
188/0	426000	426400	Материјали за саобраћај	10.000,00	0,00	0,00	10.000,00	0,00
Укупно за аналитику		**4.04.01**		**51.000,00**				
4.04.02	**МЗ БЕЛО ПОЉЕ**							
184/0	421000	421100	Трошкови платног промета и банкарских услуга	1.000,00	0,00	0,00	1.000,00	0,00
185/0	423000	423700	Репрезентација	30.000,00	0,00	0,00	30.000,00	0,01
188/0	426000	426400	Материјали за саобраћај	20.000,00	0,00	0,00	20.000,00	0,00
Укупно за аналитику		**4.04.02**		**51.000,00**				
4.04.03	**МЗ БЕРИЛОВАЦ**							
184/0	421000	421100	Трошкови платног промета и банкарских услуга	2.000,00	0,00	0,00	2.000,00	0,00
185/0	423000	423700	Репрезентација	30.000,00	0,00	0,00	30.000,00	0,01
187/0	425000	425100	Текуће поправке и одржавање зграда и објеката	30.000,00	0,00	0,00	30.000,00	0,01
188/0	426000	426200	Материјали за пољопривреду	5.000,00	0,00	0,00	5.000,00	0,00
188/0	426000	426400	Материјали за саобраћај	10.000,00	0,00	0,00	10.000,00	0,00
Укупно за аналитику		**4.04.03**		**77.000,00**				
4.04.05	**МЗ БЛАТО**							
184/0	421000	421100	Трошкови платног промета и банкарских услуга	2.000,00	0,00	0,00	2.000,00	0,00
185/0	423000	423700	Репрезентација	50.000,00	0,00	0,00	50.000,00	0,01
187/0	425000	425100	Текуће поправке и одржавање зграда и објеката	30.000,00	0,00	0,00	30.000,00	0,01
188/0	426000	426100	Административни материјал	10.000,00	0,00	0,00	10.000,00	0,00
188/0	426000	426400	Материјали за саобраћај	20.000,00	0,00	0,00	20.000,00	0,00
189/0	512000	512200	Административна опрема	10.000,00	0,00	0,00	10.000,00	0,00
Укупно за аналитику		**4.04.05**		**122.000,00**				
4.04.06	**МЗ БРЛОГ**							
184/0	421000	421100	Трошкови платног промета и банкарских услуга	1.000,00	0,00	0,00	1.000,00	0,00
185/0	423000	423700	Репрезентација	20.000,00	0,00	0,00	20.000,00	0,00
187/0	425000	425100	Текуће поправке и одржавање зграда и објеката	40.000,00	0,00	0,00	40.000,00	0,01

188/0	426000	426200	Материјали за пољопривреду	5.000,00	0,00	0,00	5.000,00	0,00
188/0	426000	426400	Материјали за саобраћај	10.000,00	0,00	0,00	10.000,00	0,00
Укупно за аналитику	**4.04.06**			**76.000,00**				
4.04.07	**МЗ ВЕЛИКИ ЈОВАНОВАЦ**							
184/0	421000	421100	Трошкови платног промета и банкарских услуга	3.000,00	0,00	0,00	3.000,00	0,00
185/0	423000	423700	Репрезентација	30.000,00	0,00	0,00	30.000,00	0,01
187/0	425000	425100	Текуће поправке и одржавање зграда и објеката	30.000,00	0,00	0,00	30.000,00	0,01
188/0	426000	426200	Материјали за пољопривреду	3.000,00	0,00	0,00	3.000,00	0,00
188/0	426000	426400	Материјали за саобраћај	10.000,00	0,00	0,00	10.000,00	0,00
189/0	512000	512300	Опрема за пољопривреду	30.000,00	0,00	0,00	30.000,00	0,01
Број позиције	**Економ. класиф.**	**Расходи по наменама**	**Опис**	**Средства из буџета01**	**Средства из сопствених извора 04**	**Средства из осталих извора**	**Укупно**	**Структура(%)**
Укупно за аналитику	**4.04.07**			**106.000,00**				
4.04.08	**МЗ ВЕЛИКИ СУВОДОЛ**							
184/0	421000	421100	Трошкови платног промета и банкарских услуга	2.000,00	0,00	0,00	2.000,00	0,00
184/0	421000	421200	Енергетске услуге	25.000,00	0,00	0,00	25.000,00	0,00
185/0	423000	423700	Репрезентација	20.000,00	0,00	0,00	20.000,00	0,00
187/0	425000	425100	Текуће поправке и одржавање зграда и објеката	30.000,00	0,00	0,00	30.000,00	0,01
188/0	426000	426400	Материјали за саобраћај	10.000,00	0,00	0,00	10.000,00	0,00
189/0	512000	512200	Административна опрема	10.000,00	0,00	0,00	10.000,00	0,00
Укупно за аналитику	**4.04.08**			**97.000,00**				
4.04.09	**МЗ ВЕЛИКА ЛУКАЊА**							
184/0	421000	421100	Трошкови платног промета и банкарских услуга	500,00	0,00	0,00	500,00	0,00
187/0	425000	425100	Текуће поправке и одржавање зграда и објеката	30.000,00	0,00	0,00	30.000,00	0,01
188/0	426000	426400	Материјали за саобраћај	10.000,00	0,00	0,00	10.000,00	0,00
189/0	512000	512300	Опрема за пољопривреду	30.000,00	0,00	0,00	30.000,00	0,01
Укупно за аналитику	**4.04.09**			**70.500,00**				
4.04.10	**МЗ ВЕЛИКО СЕЛО**							
184/0	421000	421100	Трошкови платног промета и банкарских услуга	3.000,00	0,00	0,00	3.000,00	0,00
184/0	421000	421200	Енергетске услуге	30.000,00	0,00	0,00	30.000,00	0,01
184/0	421000	421900	Остали трошкови	22.000,00	0,00	0,00	22.000,00	0,00
185/0	423000	423700	Репрезентација	50.000,00	0,00	0,00	50.000,00	0,01
188/0	426000	426400	Материјали за саобраћај	10.000,00	0,00	0,00	10.000,00	0,00
Укупно за аналитику	**4.04.10**			**115.000,00**				
4.04.11	**МЗ ВИСОЧКА РЖАНА**							
184/0	421000	421100	Трошкови платног промета и банкарских услуга	500,00	0,00	0,00	500,00	0,00
188/0	426000	426400	Материјали за саобраћај	10.000,00	0,00	0,00	10.000,00	0,00
Укупно за аналитику	**4.04.11**			**10.500,00**				
4.04.12	**МЗ ВЛАСИ**							
184/0	421000	421100	Трошкови платног промета и банкарских услуга	3.000,00	0,00	0,00	3.000,00	0,00
184/0	421000	421200	Енергетске услуге	100.000,00	0,00	0,00	100.000,00	0,02
185/0	423000	423700	Репрезентација	110.000,00	0,00	0,00	110.000,00	0,02
187/0	425000	425100	Текуће поправке и одржавање зграда и објеката	20.000,00	0,00	0,00	20.000,00	0,00
187/0	425000	425200	Текуће поправке и одржавање опреме	5.000,00	0,00	0,00	5.000,00	0,00
188/0	426000	426200	Материјали за пољопривреду	5.000,00	0,00	0,00	5.000,00	0,00
188/0	426000	426400	Материјали за саобраћај	20.000,00	0,00	0,00	20.000,00	0,00
188/0	426000	426900	Материјали за посебне намене	2.000,00	0,00	0,00	2.000,00	0,00
Укупно за аналитику	**4.04.12**			**265.000,00**				
4.04.13	**МЗ ВОЈНЕГОВАЦ**							
184/0	421000	421100	Трошкови платног промета и банкарских услуга	2.000,00	0,00	0,00	2.000,00	0,00
184/0	421000	421200	Енергетске услуге	15.000,00	0,00	0,00	15.000,00	0,00
185/0	423000	423700	Репрезентација	30.000,00	0,00	0,00	30.000,00	0,01
187/0	425000	425100	Текуће поправке и одржавање зграда и објеката	30.000,00	0,00	0,00	30.000,00	0,01
188/0	426000	426400	Материјали за саобраћај	10.000,00	0,00	0,00	10.000,00	0,00
Укупно за аналитику	**4.04.13**			**87.000,00**				
4.04.14	**МЗ ГЊИЛАН**							
184/0	421000	421100	Трошкови платног промета и банкарских услуга	2.000,00	0,00	0,00	2.000,00	0,00
184/0	421000	421200	Енергетске услуге	60.000,00	0,00	0,00	60.000,00	0,01
185/0	423000	423700	Репрезентација	40.000,00	0,00	0,00	40.000,00	0,01
Број позиције	**Економ. класиф.**	**Расходи по наменама**	**Опис**	**Средства из буџета01**	**Средства из сопствених извора 04**	**Средства из осталих извора**	**Укупно**	**Структура(%)**
187/0	425000	425100	Текуће поправке и одржавање зграда и објеката	500.000,00	0,00	0,00	500.000,00	0,10
188/0	426000	426100	Административни материјал	2.000,00	0,00	0,00	2.000,00	0,00
188/0	426000	426400	Материјали за саобраћај	20.000,00	0,00	0,00	20.000,00	0,00
Укупно за аналитику	**4.04.14**			**624.000,00**				
4.04.15	**МЗ ВРАНИШТЕ**							
184/0	421000	421100	Трошкови платног промета и банкарских услуга	2.000,00	0,00	0,00	2.000,00	0,00
185/0	423000	423700	Репрезентација	30.000,00	0,00	0,00	30.000,00	0,01
187/0	425000	425100	Текуће поправке и одржавање зграда и објеката	40.000,00	0,00	0,00	40.000,00	0,01
188/0	426000	426400	Материјали за саобраћај	10.000,00	0,00	0,00	10.000,00	0,00
189/0	512000	512300	Опрема за пољопривреду	30.000,00	0,00	0,00	30.000,00	0,01
Укупно за аналитику	**4.04.15**			**112.000,00**				
4.04.16	**МЗ ГОРЊА ДРЖИНА**							

184/0	421000	421100	Трошкови платног промета и банкарских услуга	500,00	0,00	0,00	500,00	0,00
188/0	426000	426400	Материјали за саобраћај	10.000,00	0,00	0,00	10.000,00	0,00
Укупно за аналитику		**4.04.16**		**10.500,00**				
4.04.17	**МЗ ГОСТУША**							
184/0	421000	421100	Трошкови платног промета и банкарских услуга	1.000,00	0,00	0,00	1.000,00	0,00
184/0	421000	421200	Енергетске услуге	30.000,00	0,00	0,00	30.000,00	0,01
187/0	425000	425100	Текуће поправке и одржавање зграда и објеката	30.000,00	0,00	0,00	30.000,00	0,01
188/0	426000	426400	Материјали за саобраћај	10.000,00	0,00	0,00	10.000,00	0,00
189/0	512000	512200	Административна опрема	25.000,00	0,00	0,00	25.000,00	0,00
Укупно за аналитику		**4.04.17**		**96.000,00**				
4.04.18	**МЗ ГРАДАШНИЦА**							
184/0	421000	421100	Трошкови платног промета и банкарских услуга	1.000,00	0,00	0,00	1.000,00	0,00
187/0	425000	425100	Текуће поправке и одржавање зграда и објеката	400.000,00	0,00	0,00	400.000,00	0,08
188/0	426000	426400	Материјали за саобраћај	20.000,00	0,00	0,00	20.000,00	0,00
Укупно за аналитику		**4.04.18**		**421.000,00**				
4.04.19	**МЗ ГРАДИШТЕ**							
184/0	421000	421100	Трошкови платног промета и банкарских услуга	1.000,00	0,00	0,00	1.000,00	0,00
187/0	425000	425100	Текуће поправке и одржавање зграда и објеката	30.000,00	0,00	0,00	30.000,00	0,01
188/0	426000	426200	Материјали за пољопривреду	5.000,00	0,00	0,00	5.000,00	0,00
188/0	426000	426400	Материјали за саобраћај	10.000,00	0,00	0,00	10.000,00	0,00
189/0	512000	512300	Опрема за пољопривреду	25.000,00	0,00	0,00	25.000,00	0,00
Укупно за аналитику		**4.04.19**		**71.000,00**				
4.04.20	**МЗ ДОБРИ ДО**							
184/0	421000	421100	Трошкови платног промета и банкарских услуга	2.000,00	0,00	0,00	2.000,00	0,00
185/0	423000	423700	Репрезентација	30.000,00	0,00	0,00	30.000,00	0,01
187/0	425000	425100	Текуће поправке и одржавање зграда и објеката	30.000,00	0,00	0,00	30.000,00	0,01
188/0	426000	426100	Административни материјал	2.000,00	0,00	0,00	2.000,00	0,00
188/0	426000	426200	Материјали за пољопривреду	5.000,00	0,00	0,00	5.000,00	0,00
188/0	426000	426400	Материјали за саобраћај	10.000,00	0,00	0,00	10.000,00	0,00
189/0	512000	512200	Административна опрема	20.000,00	0,00	0,00	20.000,00	0,00
Укупно за аналитику		**4.04.20**		**99.000,00**				
4.04.21	**МЗ ДОЈКИНЦИ**							
184/0	421000	421100	Трошкови платног промета и банкарских услуга	2.000,00	0,00	0,00	2.000,00	0,00
184/0	421000	421200	Енергетске услуге	15.000,00	0,00	0,00	15.000,00	0,00
185/0	423000	423700	Репрезентација	100.000,00	0,00	0,00	100.000,00	0,02
Број позиције	**Економ. класиф.**	**Расходи по наменама**	**Опис**	**Средства из буџета01**	**Средства из сопствених извора 04**	**Средства из осталих извора**	**Укупно**	**Структура(%)**
187/0	425000	425100	Текуће поправке и одржавање зграда и објеката	20.000,00	0,00	0,00	20.000,00	0,00
188/0	426000	426200	Материјали за пољопривреду	5.000,00	0,00	0,00	5.000,00	0,00
188/0	426000	426400	Материјали за саобраћај	15.000,00	0,00	0,00	15.000,00	0,00
189/0	512000	512300	Опрема за пољопривреду	35.000,00	0,00	0,00	35.000,00	0,01
Укупно за аналитику		**4.04.21**		**192.000,00**				
4.04.22	**МЗ ДРЖИНА**							
184/0	421000	421100	Трошкови платног промета и банкарских услуга	1.000,00	0,00	0,00	1.000,00	0,00
184/0	421000	421200	Енергетске услуге	25.000,00	0,00	0,00	25.000,00	0,00
187/0	425000	425100	Текуће поправке и одржавање зграда и објеката	20.000,00	0,00	0,00	20.000,00	0,00
188/0	426000	426400	Материјали за саобраћај	20.000,00	0,00	0,00	20.000,00	0,00
189/0	512000	512200	Административна опрема	12.000,00	0,00	0,00	12.000,00	0,00
Укупно за аналитику		**4.04.22**		**78.000,00**				
4.04.23	**МЗ ЗАСКОВЦИ**							
184/0	421000	421100	Трошкови платног промета и банкарских услуга	1.000,00	0,00	0,00	1.000,00	0,00
185/0	423000	423700	Репрезентација	20.000,00	0,00	0,00	20.000,00	0,00
187/0	425000	425100	Текуће поправке и одржавање зграда и објеката	30.000,00	0,00	0,00	30.000,00	0,01
188/0	426000	426400	Материјали за саобраћај	10.000,00	0,00	0,00	10.000,00	0,00
Укупно за аналитику		**4.04.23**		**61.000,00**				
4.04.24	**МЗ ИЗВОР**							
184/0	421000	421100	Трошкови платног промета и банкарских услуга	3.000,00	0,00	0,00	3.000,00	0,00
184/0	421000	421200	Енергетске услуге	20.000,00	0,00	0,00	20.000,00	0,00
185/0	423000	423700	Репрезентација	110.000,00	0,00	0,00	110.000,00	0,02
187/0	425000	425100	Текуће поправке и одржавање зграда и објеката	700.000,00	0,00	0,00	700.000,00	0,14
188/0	426000	426100	Административни материјал	3.000,00	0,00	0,00	3.000,00	0,00
188/0	426000	426200	Материјали за пољопривреду	2.000,00	0,00	0,00	2.000,00	0,00
188/0	426000	426400	Материјали за саобраћај	10.000,00	0,00	0,00	10.000,00	0,00
189/0	512000	512200	Административна опрема	3.000,00	0,00	0,00	3.000,00	0,00
Укупно за аналитику		**4.04.24**		**851.000,00**				
4.04.25	**МЗ ЈАЛБОТИНА**							
184/0	421000	421100	Трошкови платног промета и банкарских услуга	500,00	0,00	0,00	500,00	0,00
188/0	426000	426400	Материјали за саобраћај	10.000,00	0,00	0,00	10.000,00	0,00
Укупно за аналитику		**4.04.25**		**10.500,00**				
4.04.26	**МЗ ЈЕЛОВИЦА**							
184/0	421000	421100	Трошкови платног промета и банкарских услуга	1.000,00	0,00	0,00	1.000,00	0,00
184/0	421000	421200	Енергетске услуге	40.000,00	0,00	0,00	40.000,00	0,01
185/0	423000	423700	Репрезентација	10.000,00	0,00	0,00	10.000,00	0,00

187/0	425000	425100	Текуће поправке и одржавање зграда и објеката	20.000,00	0,00	0,00	20.000,00	0,00
188/0	426000	426400	Материјали за саобраћај	10.000,00	0,00	0,00	10.000,00	0,00
Укупно за аналитику		**4.04.26**		**81.000,00**				
4.04.27	**МЗ КАМИК**							
184/0	421000	421100	Трошкови платног промета и банкарских услуга	2.000,00	0,00	0,00	2.000,00	0,00
187/0	425000	425100	Текуће поправке и одржавање зграда и објеката	50.000,00	0,00	0,00	50.000,00	0,01
188/0	426000	426400	Материјали за саобраћај	10.000,00	0,00	0,00	10.000,00	0,00
Укупно за аналитику		**4.04.27**		**62.000,00**				
4.04.28	**МЗ КОПРИВШТИЦА**							
184/0	421000	421100	Трошкови платног промета и банкарских услуга	1.000,00	0,00	0,00	1.000,00	0,00
185/0	423000	423700	Репрезентација	10.000,00	0,00	0,00	10.000,00	0,00
Број позиције	**Економ. класиф.**	**Расходи по наменама**	**Опис**	**Средства из буџета01**	**Средства из сопствених извора 04**	**Средства из осталих извора**	**Укупно**	**Структура(%)**
187/0	425000	425100	Текуће поправке и одржавање зграда и објеката	30.000,00	0,00	0,00	30.000,00	0,01
188/0	426000	426400	Материјали за саобраћај	10.000,00	0,00	0,00	10.000,00	0,00
189/0	512000	512200	Административна опрема	25.000,00	0,00	0,00	25.000,00	0,00
Укупно за аналитику		**4.04.28**		**76.000,00**				
4.04.29	**МЗ КОСТУР**							
184/0	421000	421100	Трошкови платног промета и банкарских услуга	3.000,00	0,00	0,00	3.000,00	0,00
184/0	421000	421200	Енергетске услуге	120.000,00	0,00	0,00	120.000,00	0,02
186/0	424000	424300	Медицинске услуге	20.000,00	0,00	0,00	20.000,00	0,00
188/0	426000	426400	Материјали за саобраћај	15.000,00	0,00	0,00	15.000,00	0,00
189/0	512000	512200	Административна опрема	10.000,00	0,00	0,00	10.000,00	0,00
Укупно за аналитику		**4.04.29**		**168.000,00**				
4.04.30	**МЗ КРУПАЦ**							
184/0	421000	421100	Трошкови платног промета и банкарских услуга	3.000,00	0,00	0,00	3.000,00	0,00
184/0	421000	421200	Енергетске услуге	60.000,00	0,00	0,00	60.000,00	0,01
184/0	421000	421300	Комуналне услуге	50.000,00	0,00	0,00	50.000,00	0,01
185/0	423000	423700	Репрезентација	100.000,00	0,00	0,00	100.000,00	0,02
187/0	425000	425100	Текуће поправке и одржавање зграда и објеката	50.000,00	0,00	0,00	50.000,00	0,01
188/0	426000	426100	Административни материјал	5.000,00	0,00	0,00	5.000,00	0,00
188/0	426000	426400	Материјали за саобраћај	20.000,00	0,00	0,00	20.000,00	0,00
Укупно за аналитику		**4.04.30**		**288.000,00**				
4.04.31	**МЗ КУМАНОВО**							
184/0	421000	421100	Трошкови платног промета и банкарских услуга	500,00	0,00	0,00	500,00	0,00
187/0	425000	425100	Текуће поправке и одржавање зграда и објеката	30.000,00	0,00	0,00	30.000,00	0,01
Укупно за аналитику		**4.04.31**		**30.500,00**				
4.04.32	**МЗ МАЛИ ЈОВАНОВАЦ**							
184/0	421000	421100	Трошкови платног промета и банкарских услуга	1.000,00	0,00	0,00	1.000,00	0,00
185/0	423000	423700	Репрезентација	20.000,00	0,00	0,00	20.000,00	0,00
188/0	426000	426400	Материјали за саобраћај	10.000,00	0,00	0,00	10.000,00	0,00
189/0	512000	512300	Опрема за пољопривреду	30.000,00	0,00	0,00	30.000,00	0,01
Укупно за аналитику		**4.04.32**		**61.000,00**				
4.04.33	**МЗ МАЛИ СУВОДОЛ**							
184/0	421000	421100	Трошкови платног промета и банкарских услуга	2.000,00	0,00	0,00	2.000,00	0,00
184/0	421000	421200	Енергетске услуге	12.000,00	0,00	0,00	12.000,00	0,00
184/0	421000	421300	Комуналне услуге	5.000,00	0,00	0,00	5.000,00	0,00
185/0	423000	423700	Репрезентација	30.000,00	0,00	0,00	30.000,00	0,01
187/0	425000	425100	Текуће поправке и одржавање зграда и објеката	30.000,00	0,00	0,00	30.000,00	0,01
188/0	426000	426400	Материјали за саобраћај	10.000,00	0,00	0,00	10.000,00	0,00
Укупно за аналитику		**4.04.33**		**89.000,00**				
4.04.34	**МИРКОВЦИ**							
184/0	421000	421100	Трошкови платног промета и банкарских услуга	1.000,00	0,00	0,00	1.000,00	0,00
188/0	426000	426400	Материјали за саобраћај	10.000,00	0,00	0,00	10.000,00	0,00
Укупно за аналитику		**4.04.34**		**11.000,00**				
4.04.35	**МЗ НИШОР**							
184/0	421000	421100	Трошкови платног промета и банкарских услуга	1.000,00	0,00	0,00	1.000,00	0,00
188/0	426000	426200	Материјали за пољопривреду	5.000,00	0,00	0,00	5.000,00	0,00
188/0	426000	426400	Материјали за саобраћај	10.000,00	0,00	0,00	10.000,00	0,00
189/0	512000	512200	Административна опрема	35.000,00	0,00	0,00	35.000,00	0,01
Број позиције	**Економ. класиф.**	**Расходи по наменама**	**Опис**	**Средства из буџета01**	**Средства из сопствених извора 04**	**Средства из осталих извора**	**Укупно**	**Структура(%)**
Укупно за аналитику		**4.04.35**		**51.000,00**				
4.04.36	**МЗ ОБРЕНОВАЦ**							
184/0	421000	421100	Трошкови платног промета и банкарских услуга	2.000,00	0,00	0,00	2.000,00	0,00
186/0	424000	424300	Медицинске услуге	8.000,00	0,00	0,00	8.000,00	0,00
187/0	425000	425100	Текуће поправке и одржавање зграда и објеката	50.000,00	0,00	0,00	50.000,00	0,01
188/0	426000	426400	Материјали за саобраћај	10.000,00	0,00	0,00	10.000,00	0,00
Укупно за аналитику		**4.04.36**		**70.000,00**				
4.04.37	**МЗ ОРЕОВИЦА**							
184/0	421000	421100	Трошкови платног промета и банкарских услуга	1.000,00	0,00	0,00	1.000,00	0,00
184/0	421000	421200	Енергетске услуге	20.000,00	0,00	0,00	20.000,00	0,00
187/0	425000	425100	Текуће поправке и одржавање зграда и објеката	10.000,00	0,00	0,00	10.000,00	0,00

188/0	426000	426400	Материјали за саобраћај	10.000,00	0,00	0,00	10.000,00	0,00
Укупно за аналитику		**4.04.37**		**41.000,00**				
4.04.38	**МЗ ОРЉА**							
184/0	421000	421100	Трошкови платног промета и банкарских услуга	1.000,00	0,00	0,00	1.000,00	0,00
184/0	421000	421200	Енергетске услуге	20.000,00	0,00	0,00	20.000,00	0,00
187/0	425000	425100	Текуће поправке и одржавање зграда и објеката	60.000,00	0,00	0,00	60.000,00	0,01
188/0	426000	426200	Материјали за пољопривреду	5.000,00	0,00	0,00	5.000,00	0,00
188/0	426000	426400	Материјали за саобраћај	10.000,00	0,00	0,00	10.000,00	0,00
189/0	512000	512200	Административна опрема	20.000,00	0,00	0,00	20.000,00	0,00
Укупно за аналитику		**4.04.38**		**116.000,00**				
4.04.39	**МЗ ОСМАКОВА**							
184/0	421000	421100	Трошкови платног промета и банкарских услуга	2.000,00	0,00	0,00	2.000,00	0,00
184/0	421000	421200	Енергетске услуге	30.000,00	0,00	0,00	30.000,00	0,01
185/0	423000	423700	Репрезентација	20.000,00	0,00	0,00	20.000,00	0,00
187/0	425000	425100	Текуће поправке и одржавање зграда и објеката	40.000,00	0,00	0,00	40.000,00	0,01
188/0	426000	426400	Материјали за саобраћај	10.000,00	0,00	0,00	10.000,00	0,00
Укупно за аналитику		**4.04.39**		**102.000,00**				
4.04.40	**МЗ ПАКЛЕШТИЦА**							
184/0	421000	421100	Трошкови платног промета и банкарских услуга	1.000,00	0,00	0,00	1.000,00	0,00
184/0	421000	421200	Енергетске услуге	20.000,00	0,00	0,00	20.000,00	0,00
185/0	423000	423700	Репрезентација	20.000,00	0,00	0,00	20.000,00	0,00
187/0	425000	425100	Текуће поправке и одржавање зграда и објеката	30.000,00	0,00	0,00	30.000,00	0,01
188/0	426000	426100	Административни материјал	2.000,00	0,00	0,00	2.000,00	0,00
188/0	426000	426400	Материјали за саобраћај	20.000,00	0,00	0,00	20.000,00	0,00
188/0	426000	426800	Материјали за одржавање хигијене и угоститељство	5.000,00	0,00	0,00	5.000,00	0,00
Укупно за аналитику		**4.04.40**		**98.000,00**				
4.04.41	**МЗ ПАСЈАЧ**							
184/0	421000	421100	Трошкови платног промета и банкарских услуга	1.000,00	0,00	0,00	1.000,00	0,00
188/0	426000	426400	Материјали за саобраћај	10.000,00	0,00	0,00	10.000,00	0,00
Укупно за аналитику		**4.04.41**		**11.000,00**				
4.04.42	**МЗ ПЕТРОВАЦ**							
184/0	421000	421100	Трошкови платног промета и банкарских услуга	3.000,00	0,00	0,00	3.000,00	0,00
184/0	421000	421200	Енергетске услуге	30.000,00	0,00	0,00	30.000,00	0,01
185/0	423000	423700	Репрезентација	30.000,00	0,00	0,00	30.000,00	0,01
187/0	425000	425100	Текуће поправке и одржавање зграда и објеката	30.000,00	0,00	0,00	30.000,00	0,01
188/0	426000	426200	Материјали за пољопривреду	5.000,00	0,00	0,00	5.000,00	0,00
Број позиције	**Економ. класиф.**	**Расходи по наменама**	**Опис**	**Средства из буџета01**	**Средства из сопствених извора 04**	**Средства из осталих извора**	**Укупно**	**Структура(%)**
188/0	426000	426400	Материјали за саобраћај	20.000,00	0,00	0,00	20.000,00	0,00
188/0	426000	426900	Материјали за посебне намене	2.000,00	0,00	0,00	2.000,00	0,00
189/0	512000	512200	Административна опрема	15.000,00	0,00	0,00	15.000,00	0,00
Укупно за аналитику		**4.04.42**		**135.000,00**				
4.04.43	**МЗ ПЛАНИНИЦА**							
184/0	421000	421100	Трошкови платног промета и банкарских услуга	500,00	0,00	0,00	500,00	0,00
187/0	425000	425100	Текуће поправке и одржавање зграда и објеката	10.000,00	0,00	0,00	10.000,00	0,00
188/0	426000	426400	Материјали за саобраћај	10.000,00	0,00	0,00	10.000,00	0,00
Укупно за аналитику		**4.04.43**		**20.500,00**				
4.04.44	**МЗ ПОКРОВЕНИК**							
184/0	421000	421100	Трошкови платног промета и банкарских услуга	1.000,00	0,00	0,00	1.000,00	0,00
185/0	423000	423700	Репрезентација	30.000,00	0,00	0,00	30.000,00	0,01
187/0	425000	425100	Текуће поправке и одржавање зграда и објеката	30.000,00	0,00	0,00	30.000,00	0,01
188/0	426000	426400	Материјали за саобраћај	10.000,00	0,00	0,00	10.000,00	0,00
189/0	512000	512200	Административна опрема	15.000,00	0,00	0,00	15.000,00	0,00
Укупно за аналитику		**4.04.44**		**86.000,00**				
4.04.45	**МЗ ПОЉСКА РЖАНА**							
184/0	421000	421100	Трошкови платног промета и банкарских услуга	3.000,00	0,00	0,00	3.000,00	0,00
184/0	421000	421200	Енергетске услуге	60.000,00	0,00	0,00	60.000,00	0,01
185/0	423000	423700	Репрезентација	200.000,00	0,00	0,00	200.000,00	0,04
188/0	426000	426400	Материјали за саобраћај	20.000,00	0,00	0,00	20.000,00	0,00
Укупно за аналитику		**4.04.45**		**283.000,00**				
4.04.46	**МЗ ПОНОР**							
184/0	421000	421100	Трошкови платног промета и банкарских услуга	2.000,00	0,00	0,00	2.000,00	0,00
184/0	421000	421200	Енергетске услуге	20.000,00	0,00	0,00	20.000,00	0,00
187/0	425000	425100	Текуће поправке и одржавање зграда и објеката	30.000,00	0,00	0,00	30.000,00	0,01
188/0	426000	426400	Материјали за саобраћај	10.000,00	0,00	0,00	10.000,00	0,00
Укупно за аналитику		**4.04.46**		**62.000,00**				
4.04.47	**МЗ ПРИСЈАН**							
184/0	421000	421100	Трошкови платног промета и банкарских услуга	2.000,00	0,00	0,00	2.000,00	0,00
187/0	425000	425100	Текуће поправке и одржавање зграда и објеката	20.000,00	0,00	0,00	20.000,00	0,00
188/0	426000	426400	Материјали за саобраћај	10.000,00	0,00	0,00	10.000,00	0,00
189/0	512000	512200	Административна опрема	25.000,00	0,00	0,00	25.000,00	0,00
Укупно за аналитику		**4.04.47**		**57.000,00**				
4.04.49	**МЗ РАСНИЦА**							

184/0	421000	421100	Трошкови платног промета и банкарских услуга	1.000,00	0,00	0,00	1.000,00	0,00
184/0	421000	421200	Енергетске услуге	80.000,00	0,00	0,00	80.000,00	0,02
187/0	425000	425100	Текуће поправке и одржавање зграда и објеката	20.000,00	0,00	0,00	20.000,00	0,00
188/0	426000	426400	Материјали за саобраћај	10.000,00	0,00	0,00	10.000,00	0,00
Укупно за аналитику	**4.04.49**			**111.000,00**				
4.04.50	**МЗ РОСОМАЧ**							
184/0	421000	421100	Трошкови платног промета и банкарских услуга	1.000,00	0,00	0,00	1.000,00	0,00
185/0	423000	423700	Репрезентација	20.000,00	0,00	0,00	20.000,00	0,00
188/0	426000	426400	Материјали за саобраћај	10.000,00	0,00	0,00	10.000,00	0,00
189/0	512000	512300	Опрема за пољопривреду	25.000,00	0,00	0,00	25.000,00	0,00
Укупно за аналитику	**4.04.50**			**56.000,00**				
4.04.51	**МЗ РСОВЦИ**							
Број позиције	**Економ. класиф.**	**Расходи по наменама**	**Опис**	**Средства из буџета01**	**Средства из сопствених извора 04**	**Средства из осталих извора**	**Укупно**	**Структура(%)**
184/0	421000	421100	Трошкови платног промета и банкарских услуга	1.000,00	0,00	0,00	1.000,00	0,00
187/0	425000	425100	Текуће поправке и одржавање зграда и објеката	30.000,00	0,00	0,00	30.000,00	0,01
188/0	426000	426400	Материјали за саобраћај	10.000,00	0,00	0,00	10.000,00	0,00
Укупно за аналитику	**4.04.51**			**41.000,00**				
4.04.52	**МЗ РУДИЊЕ**							
184/0	421000	421100	Трошкови платног промета и банкарских услуга	1.000,00	0,00	0,00	1.000,00	0,00
184/0	421000	421200	Енергетске услуге	25.000,00	0,00	0,00	25.000,00	0,00
187/0	425000	425100	Текуће поправке и одржавање зграда и објеката	30.000,00	0,00	0,00	30.000,00	0,01
188/0	426000	426400	Материјали за саобраћај	10.000,00	0,00	0,00	10.000,00	0,00
Укупно за аналитику	**4.04.52**			**66.000,00**				
4.04.53	**МЗ СИЊА ГЛАВА**							
184/0	421000	421100	Трошкови платног промета и банкарских услуга	1.000,00	0,00	0,00	1.000,00	0,00
184/0	421000	421200	Енергетске услуге	10.000,00	0,00	0,00	10.000,00	0,00
185/0	423000	423700	Репрезентација	15.000,00	0,00	0,00	15.000,00	0,00
188/0	426000	426400	Материјали за саобраћај	10.000,00	0,00	0,00	10.000,00	0,00
Укупно за аналитику	**4.04.53**			**36.000,00**				
4.04.54	**МЗ СЛАВИЊА**							
184/0	421000	421100	Трошкови платног промета и банкарских услуга	1.000,00	0,00	0,00	1.000,00	0,00
185/0	423000	423700	Репрезентација	30.000,00	0,00	0,00	30.000,00	0,01
187/0	425000	425100	Текуће поправке и одржавање зграда и објеката	50.000,00	0,00	0,00	50.000,00	0,01
188/0	426000	426400	Материјали за саобраћај	10.000,00	0,00	0,00	10.000,00	0,00
Укупно за аналитику	**4.04.54**			**91.000,00**				
4.04.55	**МЗ СОПОТ**							
184/0	421000	421100	Трошкови платног промета и банкарских услуга	1.000,00	0,00	0,00	1.000,00	0,00
187/0	425000	425100	Текуће поправке и одржавање зграда и објеката	30.000,00	0,00	0,00	30.000,00	0,01
188/0	426000	426200	Материјали за пољопривреду	5.000,00	0,00	0,00	5.000,00	0,00
188/0	426000	426400	Материјали за саобраћај	15.000,00	0,00	0,00	15.000,00	0,00
189/0	512000	512200	Административна опрема	20.000,00	0,00	0,00	20.000,00	0,00
Укупно за аналитику	**4.04.55**			**71.000,00**				
4.04.56	**МЗ СРЕЋКОВАЦ**							
184/0	421000	421100	Трошкови платног промета и банкарских услуга	2.000,00	0,00	0,00	2.000,00	0,00
184/0	421000	421200	Енергетске услуге	50.000,00	0,00	0,00	50.000,00	0,01
185/0	423000	423700	Репрезентација	30.000,00	0,00	0,00	30.000,00	0,01
187/0	425000	425100	Текуће поправке и одржавање зграда и објеката	30.000,00	0,00	0,00	30.000,00	0,01
188/0	426000	426400	Материјали за саобраћај	10.000,00	0,00	0,00	10.000,00	0,00
Укупно за аналитику	**4.04.56**			**122.000,00**				
4.04.57	**МЗ СТАНИЧЕЊЕ**							
184/0	421000	421100	Трошкови платног промета и банкарских услуга	3.000,00	0,00	0,00	3.000,00	0,00
184/0	421000	421200	Енергетске услуге	50.000,00	0,00	0,00	50.000,00	0,01
185/0	423000	423700	Репрезентација	30.000,00	0,00	0,00	30.000,00	0,01
188/0	426000	426100	Административни материјал	3.000,00	0,00	0,00	3.000,00	0,00
188/0	426000	426200	Материјали за пољопривреду	5.000,00	0,00	0,00	5.000,00	0,00
188/0	426000	426400	Материјали за саобраћај	20.000,00	0,00	0,00	20.000,00	0,00
Укупно за аналитику	**4.04.57**			**111.000,00**				
4.04.58	**МЗ СУКОВО**							
184/0	421000	421100	Трошкови платног промета и банкарских услуга	500,00	0,00	0,00	500,00	0,00
188/0	426000	426400	Материјали за саобраћај	10.000,00	0,00	0,00	10.000,00	0,00
Број позиције	**Економ. класиф.**	**Расходи по наменама**	**Опис**	**Средства из буџета01**	**Средства из сопствених извора 04**	**Средства из осталих извора**	**Укупно**	**Структура(%)**
Укупно за аналитику	**4.04.58**			**10.500,00**				
4.04.59	**МЗ ТЕМСКА**							
184/0	421000	421100	Трошкови платног промета и банкарских услуга	3.000,00	0,00	0,00	3.000,00	0,00
184/0	421000	421400	Услуге комуникација	10.000,00	0,00	0,00	10.000,00	0,00
185/0	423000	423700	Репрезентација	200.000,00	0,00	0,00	200.000,00	0,04
187/0	425000	425100	Текуће поправке и одржавање зграда и објеката	50.000,00	0,00	0,00	50.000,00	0,01
188/0	426000	426100	Административни материјал	5.000,00	0,00	0,00	5.000,00	0,00
188/0	426000	426400	Материјали за саобраћај	20.000,00	0,00	0,00	20.000,00	0,00
Укупно за аналитику	**4.04.59**			**288.000,00**				
4.04.60	**МЗ ТОПЛИ ДО**							

184/0	421000	421100	Трошкови платног промета и банкарских услуга	2.000,00	0,00	0,00	2.000,00	0,00
185/0	423000	423700	Репрезентација	70.000,00	0,00	0,00	70.000,00	0,01
186/0	424000	424300	Медицинске услуге	15.000,00	0,00	0,00	15.000,00	0,00
188/0	426000	426400	Материјали за саобраћај	20.000,00	0,00	0,00	20.000,00	0,00
Укупно за аналитику	**4.04.60**			**107.000,00**				
4.04.61	**МЗ ТРЊАНА**							
184/0	421000	421100	Трошкови платног промета и банкарских услуга	1.000,00	0,00	0,00	1.000,00	0,00
184/0	421000	421200	Енергетске услуге	30.000,00	0,00	0,00	30.000,00	0,01
185/0	423000	423700	Репрезентација	30.000,00	0,00	0,00	30.000,00	0,01
187/0	425000	425100	Текуће поправке и одржавање зграда и објеката	30.000,00	0,00	0,00	30.000,00	0,01
188/0	426000	426400	Материјали за саобраћај	10.000,00	0,00	0,00	10.000,00	0,00
189/0	512000	512200	Административна опрема	15.000,00	0,00	0,00	15.000,00	0,00
Укупно за аналитику	**4.04.61**			**116.000,00**				
4.04.62	**МЗ ЦЕРЕВ ДЕЛ**							
184/0	421000	421100	Трошкови платног промета и банкарских услуга	1.000,00	0,00	0,00	1.000,00	0,00
187/0	425000	425100	Текуће поправке и одржавање зграда и објеката	20.000,00	0,00	0,00	20.000,00	0,00
188/0	426000	426400	Материјали за саобраћај	10.000,00	0,00	0,00	10.000,00	0,00
Укупно за аналитику	**4.04.62**			**31.000,00**				
4.04.63	**МЗ ЦЕРОВА**							
184/0	421000	421100	Трошкови платног промета и банкарских услуга	500,00	0,00	0,00	500,00	0,00
187/0	425000	425100	Текуће поправке и одржавање зграда и објеката	50.000,00	0,00	0,00	50.000,00	0,01
188/0	426000	426400	Материјали за саобраћај	10.000,00	0,00	0,00	10.000,00	0,00
Укупно за аналитику	**4.04.63**			**60.500,00**				
4.04.64	**МЗ ЦРВЕНЧЕВО**							
184/0	421000	421100	Трошкови платног промета и банкарских услуга	1.000,00	0,00	0,00	1.000,00	0,00
184/0	421000	421200	Енергетске услуге	20.000,00	0,00	0,00	20.000,00	0,00
187/0	425000	425100	Текуће поправке и одржавање зграда и објеката	30.000,00	0,00	0,00	30.000,00	0,01
188/0	426000	426400	Материјали за саобраћај	10.000,00	0,00	0,00	10.000,00	0,00
189/0	512000	512200	Административна опрема	10.000,00	0,00	0,00	10.000,00	0,00
Укупно за аналитику	**4.04.64**			**71.000,00**				
4.04.65	**МЗ ЦРНОКЛИШТЕ**							
184/0	421000	421100	Трошкови платног промета и банкарских услуга	1.000,00	0,00	0,00	1.000,00	0,00
185/0	423000	423700	Репрезентација	30.000,00	0,00	0,00	30.000,00	0,01
187/0	425000	425100	Текуће поправке и одржавање зграда и објеката	30.000,00	0,00	0,00	30.000,00	0,01
188/0	426000	426100	Административни материјал	5.000,00	0,00	0,00	5.000,00	0,00
188/0	426000	426400	Материјали за саобраћај	20.000,00	0,00	0,00	20.000,00	0,00
Укупно за аналитику	**4.04.65**			**86.000,00**				
Број позиције	**Економ. класиф.**	**Расходи по наменама**	**Опис**	**Средства из буџета01**	**Средства из сопствених извора 04**	**Средства из осталих извора**	**Укупно**	**Структура(%)**
4.04.66	**МЗ ЧИНИГЛАВЦИ**							
184/0	421000	421100	Трошкови платног промета и банкарских услуга	1.000,00	0,00	0,00	1.000,00	0,00
184/0	421000	421200	Енергетске услуге	150.000,00	0,00	0,00	150.000,00	0,03
187/0	425000	425100	Текуће поправке и одржавање зграда и објеката	50.000,00	0,00	0,00	50.000,00	0,01
188/0	426000	426400	Материјали за саобраћај	10.000,00	0,00	0,00	10.000,00	0,00
Укупно за аналитику	**4.04.66**			**211.000,00**				
4.04.67	**МЗ ШУГРИН**							
184/0	421000	421100	Трошкови платног промета и банкарских услуга	2.000,00	0,00	0,00	2.000,00	0,00
185/0	423000	423700	Репрезентација	30.000,00	0,00	0,00	30.000,00	0,01
187/0	425000	425100	Текуће поправке и одржавање зграда и објеката	30.000,00	0,00	0,00	30.000,00	0,01
188/0	426000	426400	Материјали за саобраћај	10.000,00	0,00	0,00	10.000,00	0,00
189/0	512000	512200	Административна опрема	25.000,00	0,00	0,00	25.000,00	0,00
Укупно за аналитику	**4.04.67**			**97.000,00**				
4.04.69	**МЗ КАЛЕ**							
184/0	421000	421100	Трошкови платног промета и банкарских услуга	1.000,00	0,00	0,00	1.000,00	0,00
185/0	423000	423700	Репрезентација	30.000,00	0,00	0,00	30.000,00	0,01
188/0	426000	426200	Материјали за пољопривреду	5.000,00	0,00	0,00	5.000,00	0,00
188/0	426000	426400	Материјали за саобраћај	10.000,00	0,00	0,00	10.000,00	0,00
Укупно за аналитику	**4.04.69**			**46.000,00**				
4.04.70	**МЗ НОВА МАЛА**							
184/0	421000	421100	Трошкови платног промета и банкарских услуга	4.000,00	0,00	0,00	4.000,00	0,00
185/0	423000	423700	Репрезентација	70.000,00	0,00	0,00	70.000,00	0,01
187/0	425000	425100	Текуће поправке и одржавање зграда и објеката	50.000,00	0,00	0,00	50.000,00	0,01
188/0	426000	426100	Административни материјал	6.000,00	0,00	0,00	6.000,00	0,00
188/0	426000	426400	Материјали за саобраћај	30.000,00	0,00	0,00	30.000,00	0,01
189/0	512000	512300	Опрема за пољопривреду	65.000,00	0,00	0,00	65.000,00	0,01
Укупно за аналитику	**4.04.70**			**225.000,00**				
4.04.71	**МЗ РАДИН ДО**							
184/0	421000	421100	Трошкови платног промета и банкарских услуга	1.000,00	0,00	0,00	1.000,00	0,00
185/0	423000	423700	Репрезентација	40.000,00	0,00	0,00	40.000,00	0,01
188/0	426000	426400	Материјали за саобраћај	10.000,00	0,00	0,00	10.000,00	0,00
Укупно за аналитику	**4.04.71**			**51.000,00**				
4.04.73	**МЗ ТАНАСКО РАЈИЋ**							
184/0	421000	421100	Трошкови платног промета и банкарских услуга	3.000,00	0,00	0,00	3.000,00	0,00

184/0	421000	421500	Трошкови осигурања	20.000,00	0,00	0,00	20.000,00	0,00
185/0	423000	423700	Репрезентација	110.000,00	0,00	0,00	110.000,00	0,02
187/0	425000	425100	Текуће поправке и одржавање зграда и објеката	50.000,00	0,00	0,00	50.000,00	0,01
188/0	426000	426100	Административни материјал	5.000,00	0,00	0,00	5.000,00	0,00
188/0	426000	426400	Материјали за саобраћај	20.000,00	0,00	0,00	20.000,00	0,00
188/0	426000	426800	Материјали за одржавање хигијене и угоститељство	5.000,00	0,00	0,00	5.000,00	0,00
Укупно за аналитику		**4.04.73**		**213.000,00**				
4.04.75	**МЗ НОВИ ЗАВОЈ**							
184/0	421000	421100	Трошкови платног промета и банкарских услуга	3.000,00	0,00	0,00	3.000,00	0,00
184/0	421000	421200	Енергетске услуге	25.000,00	0,00	0,00	25.000,00	0,00
185/0	423000	423700	Репрезентација	80.000,00	0,00	0,00	80.000,00	0,02
187/0	425000	425100	Текуће поправке и одржавање зграда и објеката	300.000,00	0,00	0,00	300.000,00	0,06
188/0	426000	426400	Материјали за саобраћај	10.000,00	0,00	0,00	10.000,00	0,00
Број позиције	**Економ. класиф.**	**Расходи по наменама**	**Опис**	**Средства из буџета01**	**Средства из сопствених извора 04**	**Средства из осталих извора**	**Укупно**	**Структура(%)**
Укупно за аналитику		**4.04.75**		**418.000,00**				
4.04.76	**МЗ БАРЈЕ**							
184/0	421000	421100	Трошкови платног промета и банкарских услуга	2.000,00	0,00	0,00	2.000,00	0,00
185/0	423000	423700	Репрезентација	30.000,00	0,00	0,00	30.000,00	0,01
187/0	425000	425100	Текуће поправке и одржавање зграда и објеката	20.000,00	0,00	0,00	20.000,00	0,00
187/0	425000	425200	Текуће поправке и одржавање опреме	5.000,00	0,00	0,00	5.000,00	0,00
188/0	426000	426400	Материјали за саобраћај	10.000,00	0,00	0,00	10.000,00	0,00
188/0	426000	426900	Материјали за посебне намене	2.000,00	0,00	0,00	2.000,00	0,00
Укупно за аналитику		**4.04.76**		**69.000,00**				
4.04.77	**МЗ БЕРИЛОВСКА КАПИЈА**							
184/0	421000	421100	Трошкови платног промета и банкарских услуга	2.000,00	0,00	0,00	2.000,00	0,00
185/0	423000	423900	Остале опште услуге	16.000,00	0,00	0,00	16.000,00	0,00
188/0	426000	426100	Административни материјал	5.000,00	0,00	0,00	5.000,00	0,00
188/0	426000	426400	Материјали за саобраћај	20.000,00	0,00	0,00	20.000,00	0,00
189/0	512000	512300	Опрема за пољопривреду	25.000,00	0,00	0,00	25.000,00	0,00
Укупно за аналитику		**4.04.77**		**68.000,00**				
4.04.78	**МЗ ЂЕРАМ**							
184/0	421000	421100	Трошкови платног промета и банкарских услуга	1.000,00	0,00	0,00	1.000,00	0,00
185/0	423000	423700	Репрезентација	30.000,00	0,00	0,00	30.000,00	0,01
188/0	426000	426400	Материјали за саобраћај	10.000,00	0,00	0,00	10.000,00	0,00
Укупно за аналитику		**4.04.78**		**41.000,00**				
4.04.80	**МЗ ПРЧЕВАЦ**							
184/0	421000	421100	Трошкови платног промета и банкарских услуга	1.000,00	0,00	0,00	1.000,00	0,00
185/0	423000	423700	Репрезентација	50.000,00	0,00	0,00	50.000,00	0,01
187/0	425000	425100	Текуће поправке и одржавање зграда и објеката	15.000,00	0,00	0,00	15.000,00	0,00
188/0	426000	426400	Материјали за саобраћај	10.000,00	0,00	0,00	10.000,00	0,00
Укупно за аналитику		**4.04.80**		**76.000,00**				
4.04.81	**МЗ РАСАДНИК**							
184/0	421000	421100	Трошкови платног промета и банкарских услуга	2.000,00	0,00	0,00	2.000,00	0,00
184/0	421000	421200	Енергетске услуге	50.000,00	0,00	0,00	50.000,00	0,01
185/0	423000	423700	Репрезентација	40.000,00	0,00	0,00	40.000,00	0,01
187/0	425000	425100	Текуће поправке и одржавање зграда и објеката	30.000,00	0,00	0,00	30.000,00	0,01
188/0	426000	426400	Материјали за саобраћај	10.000,00	0,00	0,00	10.000,00	0,00
188/0	426000	426800	Материјали за одржавање хигијене и угоститељство	3.000,00	0,00	0,00	3.000,00	0,00
Укупно за аналитику		**4.04.81**		**135.000,00**				
4.04.84	**МЗ ПРИСЈАНСКО НАСЕЉЕ**							
184/0	421000	421100	Трошкови платног промета и банкарских услуга	2.000,00	0,00	0,00	2.000,00	0,00
185/0	423000	423700	Репрезентација	30.000,00	0,00	0,00	30.000,00	0,01
187/0	425000	425100	Текуће поправке и одржавање зграда и објеката	20.000,00	0,00	0,00	20.000,00	0,00
188/0	426000	426100	Административни материјал	3.000,00	0,00	0,00	3.000,00	0,00
188/0	426000	426400	Материјали за саобраћај	10.000,00	0,00	0,00	10.000,00	0,00
Укупно за аналитику		**4.04.84**		**65.000,00**				
4.04.86	**МЗ БАЗОВИК**							
184/0	421000	421100	Трошкови платног промета и банкарских услуга	1.000,00	0,00	0,00	1.000,00	0,00
187/0	425000	425100	Текуће поправке и одржавање зграда и објеката	30.000,00	0,00	0,00	30.000,00	0,01
188/0	426000	426400	Материјали за саобраћај	10.000,00	0,00	0,00	10.000,00	0,00
Укупно за аналитику		**4.04.86**		**41.000,00**				
Број позиције	**Економ. класиф.**	**Расходи по наменама**	**Опис**	**Средства из буџета01**	**Средства из сопствених извора 04**	**Средства из осталих извора**	**Укупно**	**Структура(%)**
4.04.87	**МЗ БАРЈЕ ЧИФЛИК**							
184/0	421000	421100	Трошкови платног промета и банкарских услуга	3.000,00	0,00	0,00	3.000,00	0,00
184/0	421000	421200	Енергетске услуге	60.000,00	0,00	0,00	60.000,00	0,01
185/0	423000	423700	Репрезентација	30.000,00	0,00	0,00	30.000,00	0,01
188/0	426000	426100	Административни материјал	3.000,00	0,00	0,00	3.000,00	0,00
188/0	426000	426200	Материјали за пољопривреду	3.000,00	0,00	0,00	3.000,00	0,00
188/0	426000	426400	Материјали за саобраћај	20.000,00	0,00	0,00	20.000,00	0,00
Укупно за аналитику		**4.04.87**		**119.000,00**				
Укупно за главу		**4.04**	**МЕСНЕ ЗАЈЕДНИЦЕ**	**9.103.000,00**	**0,00**	**0,00**	**9.103.000,00**	**1,78**

Глава		**4.05**	**СПОРТСКИ ЦЕНТАР ПИРОТ**					
4.05	**СПОРТСКИ ЦЕНТАР ПИРОТ**							
190/0	411000	411111	Плате по основу цене рада	17.102.000,00	0,00	0,00	17.102.000,00	3,35
191/0	412000	412111	Допринос за пензијско и инвалидско осигурање	2.000.000,00	0,00	0,00	2.000.000,00	0,39
191/0	412000	412211	Допринос за здравствено осигурање	848.000,00	0,00	0,00	848.000,00	0,17
192/0	413000	413142	Поклони за децу запослених	170.000,00	0,00	0,00	170.000,00	0,03
193/0	414000	414411	Помоћ у медицинском лечењу запосленог или члана уже породице	100.000,00	0,00	0,00	100.000,00	0,02
194/0	415000	415112	Накнаде трошкова за превоз на посао и са посла	800.000,00	0,00	0,00	800.000,00	0,16
195/0	421000	421111	Трошкови платног промета	280.000,00	0,00	0,00	280.000,00	0,05
195/0	421000	421211	Услуге за електричну енергију	13.000.000,00	0,00	0,00	13.000.000,00	2,55
195/0	421000	421225	Централно грејање	13.000.000,00	0,00	0,00	13.000.000,00	2,55
195/0	421000	421311	Услуге водовода и канализације	2.000.000,00	0,00	0,00	2.000.000,00	0,39
195/0	421000	421321	Дератизација	20.000,00	0,00	0,00	20.000,00	0,00
195/0	421000	421323	Услуга заштите имовине	2.600.000,00	0,00	0,00	2.600.000,00	0,51
195/0	421000	421324	Одвоз отпада	880.000,00	0,00	0,00	880.000,00	0,17
195/0	421000	421325	Услуге чишћења	8.410.000,00	0,00	0,00	8.410.000,00	1,65
195/0	421000	421411	Телефон, телекс и телефакс	50.000,00	0,00	0,00	50.000,00	0,01
195/0	421000	421412	Интернет и слично	150.000,00	0,00	0,00	150.000,00	0,03
195/0	421000	421414	Услуге мобилног телефона	450.000,00	0,00	0,00	450.000,00	0,09
195/0	421000	421421	Пошта	30.000,00	0,00	0,00	30.000,00	0,01
195/0	421000	421422	Услуге доставе	30.000,00	0,00	0,00	30.000,00	0,01
195/0	421000	421511	Осигурање зграда	170.000,00	0,00	0,00	170.000,00	0,03
195/0	421000	421512	Осигурање возила	60.000,00	0,00	0,00	60.000,00	0,01
195/0	421000	421513	Осигурање опреме	230.000,00	0,00	0,00	230.000,00	0,05
195/0	421000	421521	Осигурање запослених у случају несреће на раду	40.000,00	0,00	0,00	40.000,00	0,01
195/0	421000	421523	Осигурање од одговорности према трећим лицима	100.000,00	0,00	0,00	100.000,00	0,02
195/0	421000	421619	Закуп осталог простора	20.000,00	0,00	0,00	20.000,00	0,00
195/0	421000	421919	Остали непоменути трошкови	150.000,00	0,00	0,00	150.000,00	0,03
196/0	422000	422111	Трошкови дневница (исхране) на службеном путу	70.000,00	0,00	0,00	70.000,00	0,01
196/0	422000	422121	Трошкови превоза на службеном путу у земљи (авион, аутобус, воз и сл.)	30.000,00	0,00	0,00	30.000,00	0,01
196/0	422000	422131	Трошкови смештаја на службеном путу	50.000,00	0,00	0,00	50.000,00	0,01
196/0	422000	422199	Остали трошкови за пословна путовања у земљи	20.000,00	0,00	0,00	20.000,00	0,00
196/0	422000	422211	Трошкови дневница за службени пут у иностранство	30.000,00	0,00	0,00	30.000,00	0,01
196/0	422000	422221	Трошкови превоза за службени пут у иностранство (авион, аутобус, воз и сл.)	55.000,00	0,00	0,00	55.000,00	0,01
196/0	422000	422231	Трошкови смештаја на службеном путу у иностранство	85.000,00	0,00	0,00	85.000,00	0,02
196/0	422000	422299	Остали трошкови за пословна путовања у иностранство	10.000,00	0,00	0,00	10.000,00	0,00
197/0	423000	423111	Услуге превођења	50.000,00	0,00	0,00	50.000,00	0,01
Број позиције	**Економ. класиф.**	**Расходи по наменама**	**Опис**	**Средства из буџета01**	**Средства из сопствених извора 04**	**Средства из осталих извора**	**Укупно**	**Структура(%)**
197/0	423000	423212	Услуге за одржавање софтвера	250.000,00	0,00	0,00	250.000,00	0,05
197/0	423000	423221	Услуге одржавања рачунара	50.000,00	0,00	0,00	50.000,00	0,01
197/0	423000	423311	Услуге образовања и усавршавања запослених	20.000,00	0,00	0,00	20.000,00	0,00
197/0	423000	423321	Котизација за семинаре	50.000,00	0,00	0,00	50.000,00	0,01
197/0	423000	423413	Услуге штампања публикација	50.000,00	0,00	0,00	50.000,00	0,01
197/0	423000	423419	Остале услуге штампања	350.000,00	0,00	0,00	350.000,00	0,07
197/0	423000	423431	Услуге рекламе и пропаганде	120.000,00	0,00	0,00	120.000,00	0,02
197/0	423000	423432	Објављивање тендера и информативних огласа	50.000,00	0,00	0,00	50.000,00	0,01
197/0	423000	423539	Остале правне услуге	250.000,00	0,00	0,00	250.000,00	0,05
197/0	423000	423591	Накнаде члановима управних, надзорних одбора и комисија	540.000,00	0,00	0,00	540.000,00	0,11
197/0	423000	423599	Остале стручне услуге	160.000,00	0,00	0,00	160.000,00	0,03
197/0	423000	423621	Угоститељске услуге	350.000,00	0,00	0,00	350.000,00	0,07
197/0	423000	423711	Репрезентација	450.000,00	0,00	0,00	450.000,00	0,09
197/0	423000	423911	Остале опште услуге	9.800.000,00	0,00	0,00	9.800.000,00	1,92
198/0	424000	424231	Услуге спорта	10.550.000,00	0,00	0,00	10.550.000,00	2,07
198/0	424000	424331	Услуге јавног здравства – инспекција и анализа	350.000,00	0,00	0,00	350.000,00	0,07
198/0	424000	424631	Геодетске услуге	50.000,00	0,00	0,00	50.000,00	0,01
198/0	424000	424911	Остале специјализоване услуге	4.170.000,00	0,00	0,00	4.170.000,00	0,82
199/0	425000	425115	Радови на водоводу и канализацији	450.000,00	0,00	0,00	450.000,00	0,09
199/0	425000	425117	Електричне инсталације	250.000,00	0,00	0,00	250.000,00	0,05
199/0	425000	425119	Остале услуге и материјали за текуће поправке и одржавање зграда	200.000,00	0,00	0,00	200.000,00	0,04
199/0	425000	425191	Текуће поправке и одржавање осталих објеката	7.300.000,00	0,00	0,00	7.300.000,00	1,43
199/0	425000	425219	Остале поправке и одржавање опреме за саобраћај	490.000,00	0,00	0,00	490.000,00	0,10
199/0	425000	425223	Опрема за комуникацију	20.000,00	0,00	0,00	20.000,00	0,00
199/0	425000	425263	Текуће поправке и одржавање опреме за спорт	400.000,00	0,00	0,00	400.000,00	0,08
199/0	425000	425281	Текуће поправке и одржавање опреме за јавну безбедност	500.000,00	0,00	0,00	500.000,00	0,10
199/0	425000	425291	Текуће поправке и одржавање производне, моторне, непокретне и немоторне опреме	250.000,00	0,00	0,00	250.000,00	0,05
200/0	426000	426111	Канцеларијски материјал	150.000,00	0,00	0,00	150.000,00	0,03

200/0	426000	426121	Расходи за радну униформу	80.000,00	0,00	0,00	80.000,00	0,02
200/0	426000	426131	Цвеће и зеленило	50.000,00	0,00	0,00	50.000,00	0,01
200/0	426000	426191	Остали административни материјал	200.000,00	0,00	0,00	200.000,00	0,04
200/0	426000	426321	Материјали за образовање	80.000,00	0,00	0,00	80.000,00	0,02
200/0	426000	426411	Бензин	350.000,00	0,00	0,00	350.000,00	0,07
200/0	426000	426412	Дизел гориво	1.500.000,00	0,00	0,00	1.500.000,00	0,29
200/0	426000	426413	Уља и мазива	50.000,00	0,00	0,00	50.000,00	0,01
200/0	426000	426491	Остали материјал за превозна средства	150.000,00	0,00	0,00	150.000,00	0,03
200/0	426000	426631	Материјали за спорт	580.000,00	0,00	0,00	580.000,00	0,11
200/0	426000	426791	Остали медицински и лабораторијски материјали	180.000,00	0,00	0,00	180.000,00	0,04
200/0	426000	426811	Хемијска средства за чишћење	60.000,00	0,00	0,00	60.000,00	0,01
200/0	426000	426819	Остали материјал за одржавање хигијене	490.000,00	0,00	0,00	490.000,00	0,10
200/0	426000	426829	Остали материјали за угоститељство	120.000,00	0,00	0,00	120.000,00	0,02
200/0	426000	426911	Потрошни материјал	1.800.000,00	0,00	0,00	1.800.000,00	0,35
200/0	426000	426912	Резервни делови	620.000,00	0,00	0,00	620.000,00	0,12
200/0	426000	426913	Алат и инвентар	350.000,00	0,00	0,00	350.000,00	0,07
200/0	426000	426919	Остали материјали за посебне намене	210.000,00	0,00	0,00	210.000,00	0,04
201/0	482000	482131	Регистрација возила	130.000,00	0,00	0,00	130.000,00	0,03
201/0	482000	482211	Републичке таксе	10.000,00	0,00	0,00	10.000,00	0,00
Број позиције	**Економ. класиф.**	**Расходи по наменама**	**Опис**	**Средства из буџета01**	**Средства из сопствених извора 04**	**Средства из осталих извора**	**Укупно**	**Структура(%)**
201/0	482000	482241	Општинске таксе	10.000,00	0,00	0,00	10.000,00	0,00
202/0	511000	511411	Планирање и праћење пројекта	100.000,00	0,00	0,00	100.000,00	0,02
203/0	512000	512211	Намештај	150.000,00	0,00	0,00	150.000,00	0,03
203/0	512000	512212	Уградна опрема	150.000,00	0,00	0,00	150.000,00	0,03
203/0	512000	512221	Рачунарска опрема	150.000,00	0,00	0,00	150.000,00	0,03
203/0	512000	512241	Електронска опрема	100.000,00	0,00	0,00	100.000,00	0,02
203/0	512000	512251	Опрема за домаћинство	150.000,00	0,00	0,00	150.000,00	0,03
203/0	512000	512641	Опрема за спорт	200.000,00	0,00	0,00	200.000,00	0,04
203/0	512000	512811	Опрема за јавну безбедност	100.000,00	0,00	0,00	100.000,00	0,02
203/0	512000	512921	Моторна опрема	90.000,00	0,00	0,00	90.000,00	0,02
204/0	523000	523111	Залихе робе за даљу продају	600.000,00	0,00	0,00	600.000,00	0,12
Укупно за аналитику		**4.05**		**109.520.000,00**				
Укупно за главу		**4.05**	**СПОРТСКИ ЦЕНТАР ПИРОТ**	**109.520.000,00**	**0,00**	**0,00**	**109.520.000,00**	**21,46**
Укупно за раздео		**4**	**ГРАДСКА УПРАВА**	**496.529.000,00**	**0,00**	**13.734.000,00**	**510.263.000,00**	**100,00**
Укупно за БК		**0**	**БУЏЕТ ГРАДА ПИРОТА**	**496.529.000,00**	**0,00**	**13.734.000,00**	**510.263.000,00**	**100,00**

2.

На основу члана 32 став 1 тачка 6 Закона о локалној самоуправи (Сл. гласник РС бр. 129/07, 83/14 – др.закон и 101/16-др.закон, 47/2018, 111/21 – др. закон), члана 25 став 1 тачка 6 Статута града Пирота (Сл. лист Града Ниша бр. 20/2019) и члана 76 и 77 Закона о запосленима у аутономним покрајинама и јединицама локалне самоуправе (Сл. Гласник РС 21/16, 113/17, 113/17-др.закон, 95/18, 95/18- др.закон, 86/19-др.закон и 157/20 – др.закон) и Упутства о припреми и садржини Кадровског плана града Пирота (Сл. лист Града Ниша бр. 17/21)

Скупштина града Пирота, на седници одржаној дана 10.12.2021. год. донела је

КАДРОВСКИ ПЛАН
ГРАДСКЕ УПРАВЕ, СЛУЖБЕ ЗА ИНТЕРНУ РЕВИЗИЈУ
И ГРАДСКОГ ПРАВОБРАНИЛАШТВА ГРАДА ПИРОТА ЗА 2022. ГОДИНУ

I Постојећи број запослених у Градској управи Града Пирота, Служби за интерну ревизију и Градском правобранилаштву Града Пирота, на дан 30. новембра 2021. године

Радна места службеника и намештеника	Број извршилаца 133
Положаји у првој групи	1
Положаји у другој групи	1
Самостални саветник	23
Саветник	44
Млађи саветник	4
Сарадник	11
Млађи сарадник	1

Виши референт	32
Референт	/
Млађи референт	/

Прва врста радних места	/
Друга врста радних места	/
Трећа врста радних места	/
Четврта врста радних места	2
Пета врста радних места	14

Радни однос на одређено време (повећан обим посла)	Број извршилаца 15
Самостални саветник	/
Саветник	4
Млађи саветник	6
Сарадник	3
Млађи сарадник	/
Виши референт	/
Референт	/
Млађи референт	/

Прва врста радних места	/
Друга врста радних места	/
Трећа врста радних места	/
Четврта врста радних места	1
Пета врста радних места	1

Радни однос на одређено време (у кабинету градоначелника, председника општине, председнка градске општине)	Број извршилаца 2
Самостални саветник	
Саветник	1
Млађи саветник	/
Сарадник	/
Млађи сарадник	/
Виши референт	/
Референт	/
Млађи референт	/

Прва врста радних места	/
Друга врста радних места	/
Трећа врста радних места	/
Четврта врста радних места	1
Пета врста радних места	/

Приправници	Број извршилаца
Висока стручна спрема	/
Виша стручна спрема	/
Средња стручна спрема	/

II Планирани број запослених за 2022. годину

Радна места службеника и намештеника	Број извршилаца 137
Положаји у првој групи	1
Положаји у другој групи	1
Самостални саветник	23
Саветник	48
Млађи саветник	5
Сарадник	10
Млађи сарадник	1
Виши референт	32
Референт	/
Млађи референт	/
Прва врста радних места	/
Друга врста радних места	/
Трећа врста радних места	/
Четврта врста радних места	2
Пета врста радних места	14

Радни однос на одређено време (повећан обим посла)	Број извршилаца 15
Самостални саветник	/
Саветник	2
Млађи саветник	8
Сарадник	3
Млађи сарадник	/
Виши референт	/
Референт	/
Млађи референт	/
Прва врста радних места	/
Друга врста радних места	/
Трећа врста радних места	/
Четврта врста радних места	1
Пета врста радних места	1

Радни однос на одређено време (у кабинету градоначелника, председника општине, председнка градске општине)	Број извршилаца 2
Самостални саветник	/
Саветник	1
Млађи саветник	/
Сарадник	/
Млађи сарадник	/
Виши референт	/
Референт	
Млађи референт	/
Прва врста радних места	/
Друга врста радних места	/
Трећа врста радних места	/
Четврта врста радних места	1

Пета врста радних места	/

Приправници	Број извршилаца
Висока стручна спрема	/
Виша стручна спрема	/
Средња стручна спрема	/

III Кадровски план Градске управе, Службе за интерну ревизију и Градског правобранилаштва Града Пирота за 2022.год. саставни је део Одлуке о буџету Града Пирота за 2022.год. и исти објавити у Службеном листу Града Ниша.

I бр.06/161-1а/21
10.12.2021.
П и р о т

ПРЕДСЕДНИЦА СКУПШТИНЕ ГРАДА
Милена Димитријевић, с.р.

3.

На основу члана 97. став 7. и 8. Закона о планирању и изградњи („Сл. гласник РС“, бр.72/09, 81/09-испр., 64/10-одлука УС, 24/11, 121/12, 42/13-одлука УС, 50/13-одлука УС, 98/13-одлука УС, 132/14, 145/2014,83/2018, 31/2019, 37/2019, 9/2020 и 52/2021), члана 32 став 1. тачка 13. Закона о локалној самоуправи (Сл. гласник РС, бр.129/07, 83/14-др. Закон, 101/16-др. Закон и 47/2018) и члана 29. став 1. тачка 6. Статута града Пирота („Сл. лист града Ниша“, бр.20/19),

Скупштина града Пирота на седници одржаној дана 10.12.2021. године, донела је

О Д Л У К У
О ИЗМЕНАМА И ДОПУНАМА ОДЛУКЕ О ДОПРИНОСУ ЗА УРЕЂИВАЊЕ ГРАЂЕВИНСКОГ ЗЕМЉИШТА

Члан 1.

У Одлуци о доприносу за уређивање грађевинског земљишта („Сл. лист града Ниша“, 20/15, 8/15 и 153/16) члан 7. мења се и гласи:

„ Допринос за уређивање грађевинског земљишта дужан је да плати инвеститор који врши изградњу, доградњу, реконструкцију и промену намене објекта.

Допринос за уређивање грађевинског земљишта не обухвата трошкове електродистрибутивне мреже и објеката, ТТ мреже и објеката, кабловске дистрибутивне системе, мреже и објекте топлификације и гасификације и др.

Обрачун доприноса за уређивање грађевинског земљишта врши се на захтев инвеститора, а на основу достављене урбанистичко-техничке документације, односно правноснажних локацијских услова, извода из пројекта за грађевинску дозволу, сепарата пројекта за грађевинску дозволу која се мења, пројекта изведеног стања и друге документације прописане важећим Законом о планирању и изградњи и подзаконским актима.

Допринос за уређивање грађевинског земљишта не обрачунава се за:

- објекте јавне намене у јавној својини (линијски инфраструктурни објекти, објекти за потребе државних органа, органа територијалне аутономије и локалне самоуправе, болнице, домови здравља, објекти образовања, отворени и затворени спортски и рекреативни објекти, објекти културе, саобраћајни терминали, поште и сл.),
- објекте комуналне и друге инфраструктуре (јавни пут, јавна железничка инфраструктура, електроенергетски вод, нафтовод, продуктовод, гасовод, објекат висинског прелаза, линијска инфраструктура електронских комуникација, водовод и канализација и сл.),
- производне објекте са пратећим просторијама (канцеларијски простор, тоалети, гардеробери, чајне кухиње и сл.), при чему је основна намена објекта производња,
- складишне објекте у функцији производних објеката,
- подземне етаже објеката високоградње (простор намењен за гаражирање возила, подстанице, трансформаторске станице и разводна постројења, оставе, вешернице и сл.) намењене искључиво за

потребе објекта одређене локацијским условима, осим за делове подземне етаже које се користе за комерцијалне делатности,

- отворена паркиралишта, интерне саобраћајнице, отворена дечја игралишта, отворене спортске терене и атлетске стазе, као и за помоћне објекте који су у њиховој функцији и налазе се на истој катастарској парцели.

Производни објекти из става 3. овог члана одређују се на основу Уредбе о класификацији делатности („Сл. гласник РС“, бр. 54/10).

За промену намене објеката плаћа се допринос за уређивање грађевинског земљишта, када се намена објекта, односно дела објекта, мења из једне намене у другу намену за коју је прописан већи износ доприноса.

Инвеститор који уклања постојећи објекат који је изграђен у складу са законом (издата грађевинска дозвола или други акт који замењује грађевинску дозволу), односно легализован или озакоњен у циљу изградње новог објекта на истој локацији, плаћа допринос само за разлику у броју квадрата корисне површине између објекта који планира да изгради и објекта који се уклања.

Инвеститор који уклања или реконструише постојећи објекат изграђен у градском подручју пре 1953. године, односно у сеоском подручју пре 1978. године, приликом обрачуна доприноса, изграђене површине се обрачунавају са 50% умањења у односу на висину доприноса која би се обрачунала за новоизграђени објекат.

Инвеститор коме је након извршене пријаве радова истекла важност издате грађевинске дозволе,а објекат није изграђен, приликом издавања нове грађевинске дозволе, признаје се плаћени износ доприноса за површину дефинисану грађевинском дозволом чија је важност истекла.

Уколико у току изградње настану измене у односу на грађевинску дозволу и инвеститор изгради већу површину, обавезан је да достави нови пројекат за грађевинску дозволу, односно сепарат пројекта за грађевинску дозволу, на основу којих ће се сачинити обрачун доприноса за разлику у површини, који ће бити саставни део измењеног решења о грађевинској дозволи.

Средства добијена од доприноса за уређивање (припремање и опремање) грађевинског земљишта користе се за уређивање и прибављање грађевинског земљишта у јавну својину и за изградњу и одржавање објеката комуналне инфраструктуре. „

Члан 2.

Члан 11. мења се и гласи:

„ Утврђују се коефицијенти намене објеката и то за:

- објекте саобраћаја и везе 0,90
- објекте терцијалне делатности 0,90
- водопривредне објекте 0,43
- објекте јавне делатности 0,35
- стамбене објекте са највише четири стана 0,35
- стамбене објекте са више од четири стана 0,60
- објекте физичке културе 0,35
- објекте посебне намене 0,35
- објекте за образовање и културу 0,265
- пољопривредне објекте 0,095
- верске објекте (црква, манастир, капела, парохијски дом, палионица свећа, звонар) 0,15
- терцијалне објекте у функцији верских објекта (манастирски конак, сувенирница, објекти за смештај и верски туризам) 0,35
- магацине – складишни објекти уз пословне објекте у функцији трговине 0,60
- магацине – складишни објекти као самостални објекти 0,90
- подземне резервоаре за течни нафтни гас и нафтне деривате..... 0,90

Приликом обрачуна доприноса за стамбене објекте са више од четири стана коефицијент 0,6 се примењује на целокупну површину објекта.

Намена објеката ближе се одређује шифарником намена објеката који је саставни део ове одлуке. „

Члан 3.

Члан 12. мења се и гласи:

„ Висина доприноса за уређивање грађевинског земљишта умањује се у зависности од степена опремљености локације, и то за неизграђени:

- коловоз..... 9%

- тротоар..... 7%
- водовод..... 10%
- канализацију..... 15%
- јавну расвету..... 10% „

Члан 4.

У члану 9. став 1. 6 ЗОНА иза речи „ Барје Чифлик „ додају се речи „ и сва викенд насеља на територији града Пирота „.

Члан 5.

У члану 16. став 2. мења се и гласи:

„ Допринос за уређивање се плаћа у следећим селима: Крупац, Велико Село, Мали Јовановац, Велики Јовановац, Трњана, Мали Суводол, Велики Суводол, Костур, Блато, Темска, Држина, Петровац, Суково, Бело Поље, Војнеговац, Горња Држина, Власи, Рсовци, Височка Ржана, Славиња, Росомач, Јеловица, Брлог, Дојкинци, Паклештица, Гостуша, Топли До, Копривштица, Покревеник, Добри До, Нишор, Сопот, Станичење, Црвенчево, Црноклиште, Понор, Расница.“

Члан 6.

Ова Одлука се не примењује на објекте за које је до дана њеног ступања на снагу, издата грађевинска дозвола или решење о одобрењу за градњу.

Ова Одлука ступа на снагу осмог дана од дана објављивања у („Службеном листу града Ниша“).

I бр.06/161-3/21
10.12.2021. г.
П и р о т

ПРЕДСЕДНИЦА СКУПШТИНЕ ГРАДА
Милена Димитријевић, с.р.

4.

На основу члана 32. став 1. тачка 13. Закона о локалној самоуправи („Службени гласник РС“, бр.129/07…., 47/18), члан 6. став 1. тачка 3. Закона о финансирању локалне самоуправе („Сл. гласник РС“, бр. 62/2006….., 99/21-ускл.дин.изн.) и члана 25. став 1. тачка 42. Статута града Пирот („Службени лист Града Ниша“, бр. 20/19),

Скупштина града Пирота, на седници одржаној дана 10.12.2021. године, доноси:

О Д Л У К У
О ИЗМЕНИ И ДОПУНИ ОДЛУКЕ О ЛОКАЛНИМ КОМУНАЛНИМ ТАКСАМА НА ТЕРИТОРИЈИ ГРАДА ПИРОТА

Члан 1.

У Одлуци о локалним комуналним таксама на територији града Пирота („Сл.лист града Ниша“, бр. 99/2019), у члану 10. додаје се „осим Тарифног браја I који примењује Одлуку о одређивању зона и најопремљеније зоне на територији града Пирота за потребе утврђивања пореза на имовину („Сл. лист града Ниша“, бр. 109/21)“.

У Одлуци о локалним комуналним таксама на територији града Пирота, у Таксеној тарифи - Тарифни број I у ставу 1. мењају се годишњи износи таксе и то:

I ПО ДЕЛАТНОСТИМА (банкарство; осигурање имовине и лица; производња и трговина нафтом и дериватима нафте; производња и трговина на велико дуванским производима; производња цемента; поштанске, мобилне и телефонске услуге; електропривреда; казина, коцкарнице, кладионице, бинго сале и пружање коцкарских услуга и ноћни барови и дискотеке):

- Велика правна лица - 400.000,00 динара
- Средња правна лица - 200.000,00 динара
- Мала правна лица - 65.000,00 динара
- Микро правна лица и предузетници - 25.000,00 динара

II ПО ВЕЛИЧИНИ ПРИВРЕДНОГ СУБЈЕКТА осим делатности (банкарство; осигурање имовине и лица; производња и трговина нафтом и дериватима нафте; производња и трговина на велико дуванским производима; производња цемента; поштанске, мобилне и телефонске услуге; електропривреда; казина, коцкарнице, кладионице, бинго сале и пружање коцкарских услуга и ноћни барови и дискотеке):

а) ВЕЛИКА ПРАВНА ЛИЦА :
- У I зони – 130.000,00 динара
- У II зони - умањење 20% од износа таксе утврђене у I зони,
- У III зони - умањење 50% од износа таксе утврђене у I зони,
- У IV,V зони - умањење 80% од износа таксе утврђене у I зони.

б) СРЕДЊА ПРАВНА ЛИЦА која су остварила годишњи приход преко 50.000.000,00 динара:
- У I зони – 65.000,00 динара
- У II зони - умањење 20% од износа таксе утврђене у I зони,
- У III зони - умањење 50% од износа таксе утврђене у I зони,
- У IV,V зони - умањење 80% од износа таксе утврђене у I зони.

в) МАЛА ПРАВНА ЛИЦА која су остварила годишњи приход преко 50.000.000,00 динара:
- У I зони – 40.000,00 динара
- У II зони - умањење 20% од износа таксе утврђене у I зони,
- У III зони - умањење 50% од износа таксе утврђене у I зони,
- У IV,V зони - умањење 80% од износа таксе утврђене у I зони.

г) МИКРО ПРАВНА ЛИЦА И ПРЕДУЗЕТНИЦИ који су остварили годишњи приход преко 50.000.000,00 динара:
- У I зони – 25.000,00 динара
- У II зони - умањење 20% од износа таксе утврђене у I зони,
- У III зони - у мањење 50% од износа таксе утврђене у I зони,
- У IV,V зони - умањење 80% од износа таксе утврђене у I зони.

У остале одредбе Тарифног броја I додаје се тачка 18. која гласи: „Законом о рачуноводству предвиђено је да се правна лица и предузетници разврставају на микро, мала, средња и велика правна лица у зависности од просечног броја запослених и пословног прихода у пословној години и вредности укупне активе утврђене на датум биланса редовног годишњег финансијског извештаја. Разврставање у складу са наведеним критеријумима врши правно лице, односно предузетник самостално на датум биланса редовног годишњег финансијског извештаја и добијене податке користи за наредну пословну годину.“

Члан 2.

У Одлуци о локалним комуналним таксама на територији града Пирота, у таксеној тарифи - Тарифни број II у ставу 1. мењају се годишњи износи таксе и то:

За држање моторних друмских и прикључних возила, осим пољопривредних машина и машина: плаћа се годишње:

1) за теретна возила	
– за камионе до 2 т носивости	1.100,00
– за камионе од 2 т до 5 т носивости	2.090,00
– за камионе од 5 т до 8 т носивости	3.080,00
– за камионе од 8 т до 12 т носивости	3.740,00
– за камионе преко 12 т носивости	5.390,00
2) за теретне и радне приколице (за путничке аутомобиле)	540,00
3) за путничка возила	
– до 1.150 цм3	540,00
– преко 1.150 цм3 до 1.300 цм3	770,00
– преко 1.300 цм3 до 1.600 цм3	1.210,00
– преко 1.600 цм3 до 2.000 цм3	2.090,00
– преко 2.000 цм3 до 2.500 цм3	2.750,00
– преко 2.500 цм3 до 3.000 цм3	3.190,00
– преко 3.000 цм3	5.390,00

4) за мотоцикле	
– до 50 цм3	220,00
– преко 50 цм3 до 125 цм3	385,00
– преко 125 цм3 до 250 цм3	550,00
– преко 250 цм3 до 500 цм3	880,00
– преко 500 цм3 до 1.200 цм3	1.210,00
– преко 1.200 цм3	1.540,00
5) за аутобусе и комби бусеве по регистрованом седишту	50,00
6) за прикључна возила: теретне приколице, полуприколице и специјалне теретне приколице за превоз одређених врста терета	
– 1 т носивости	330,00
– од 1 т до 3 т носивости	605,00
– од 3 т до 5 т носивости	660,00
– од 5 т до 10 т носивости	1.034,00
– од 10 т до 12 т носивости	1.419,00
– носивости преко 12 т	2.090,00
7) за вучна возила (тегљаче)	
– чија је снага мотора до 66 киловата	1.540,00
– чија је снага мотора од 66 до 96 киловата	2.090,00
– чија је снага мотора од 96 до 132 киловата	2.640,00
– чија је снага мотора од 132 до 177 киловата	3.190,00
– чија је снага мотора преко 177 киловата	4.290,00
8) за радна возила, специјална адаптирана возила за превоз реквизита за путујуће забаве, радње и атестирана специјализована возила за превоз пчела	880,00

Члан 3.

Ова Одлука ступа на снагу осмог дана од дана објављивања у „Службеном листу Града Ниша“, а примењиваће се од 01.01.2022. године.

I бр.06/161-5/21
10.12.2021. г.
П и р о т

ПРЕДСЕДНИЦА СКУПШТИНЕ ГРАДА
Милена Димитријевић , с.р.

5.

На основу члана 9, 18, 20, 23, 29, 20, 31, 32, 33, 34, 35, 36, и 38 Закона о планском систему републике Србије („Службени гласник РС“, број 30/2018), члана 20. став 1. тачка 10. Закона о локалној самоуправи („Сл.гласник РС“, број 129/2007, 83/2014 – др. закон, 101/2016 – др.закон и 47/2018), и члана 25. став 1. тачка 4. Статута града Пирота („Службени лист града Ниша“ број 20/2019),

Скупштина града Пирота, на седници одржаној дана 10.12.2021. године, доноси

О Д Л У К У
о приступању изради Локалног акционог плана за унапређење положаја жена и родне равноправности за период 2022-2026. године

Члан 1.

Под Локалним акционим планом за родну равноправност (у даљем тексту ЛАП), у смислу ове Одлуке, подразумева се средњорочни документ јавних политика за период од четири године, који усваја Скупштина града на предлог Савета за родну равноправност града Пирота.

Члан 2.

Циљ израде плана је унапређивање родне равноправности и политика једнаких могућности на подручју града Пирота.

Члан 3.

ЛАП треба да садржи анализу стања родне равноправности, са посебним освртом на стање у јединици локалне самоуправе, дефинишући проблеме, циљеве, мере, носиоце послова реализације, као и изворе финансирања.

Члан 4.

Полазну основу за формулисање ЛАП представља Национална стратегија за родну равноправност од 2021. до 2030. године и Европска повеља о родној равноправности на локалном нивоу.

Члан 5.

Стручну подршку у изради ЛАП пружиће Центар за социјалну политику и Стална конференција градова и општина.

Члан 6.

Током израде ЛАП биће организована јавна расправа и други видови дискусије на којима ће се усаглашавати предложена решења. У процесу израде могу бити укључени и остали заинтересовани учесници, како би се обезбедила партиципација и транспарентност одлучивања и правовремено обавештавање јавности.

Члан 7.

Рок за израду плана је 3 (три) месеца од дана ступања на снагу ове Одлуке.

Члан 8.

За реализацију ове Одлуке задужено је Одељење за ванпривредне делатности Градске управе Пирот.

Члан 9.

Ова Одлука ступа на снагу осмог дана од дана објављивања у „Службеном листу града Ниша“.

I бр.06/161-7/21
10.12.2021.
П и р о т

ПРЕДСЕДНИЦА СКУПШТИНЕ ГРАДА
Милена Димитријевић, с.р.

6.

На основу члана 94. став 1. Закона о превозу путника у друмском саобраћају ("Сл. гласник РС", бр. 68/2015, 41/2018, 44/2018 - др. закон, 83/2018, 31/2019 и 9/2020) и члана 25. став 1. тачка 6. Статута града Пирота (,,Службени лист града Ниша“, број 20/2019),

Скупштина града Пирота, на седници одржаној дана 10.12.2021. године, доноси:

О Д Л У К У
О ИЗМЕНАМА И ДОПУНАМА ОДЛУКЕ О АУТО-ТАКСИ ПРЕВОЗУ НА ТЕРИТОРИЈИ ГРАДА ПИРОТА

Члан 1.

У Одлуци о ауто-такси превозу на територији града Пирота ("Сл. лист града Ниша", бр. 60/2014, 14/2016 и 153/16), члан 8. мења се и гласи:

„Члан 8

Ауто такси превоз може се обављати моторним возилом које испуњава следеће услове:

1. да је путничко возило у власништву, односно лизингу привредног друштва или предузетника;
2. да је регистровано за пет места за седење, укључујући и место за седење возача;
3. да има најмање двоја врата са десне стране и управљач на левој страни;
4. да има клима уређај;
5. да размак осовина буде најмање 2.550mm, или запремине пртљажног простора најмање 350l;
6. да има уграђен исправан таксиметар који је подешен и оверен искључиво у складу са законом којим се уређује метрологија и одлуком којом се утврђује економски најнижа цена у оквиру такси тарифе по којој се ауто-такси превоз мора обављати на територији општине Пирот, постављен тако да износ који се откуцава буде видљив и да се његовим укључењем светло на кровној „TAXI“ такси ознаци искључује;
7. да има важећи ценовник у складу са одлуком којом се утврђује економски најнижа цена у оквиру такси тарифе по којој се ауто-такси превоз мора обављати на територији општине Пирот, постављен тако да његов садржај буде видљив путницима;
8. да је регистровано према месту седишта привредног друштва, односно предузетника са регистарским таблицама чија регистарска ознака садржи латинична слова ТХ на задње две позиције;

9. да возило има светлећу кровну ознаку "TAXI", правоугаоног, полуелипсастог, или сличног облика, као и идентификациону кровну ознаку која садржи број ознаке и грб града Пирота издат од стране Одељења за урбанизам, стамбено - комуналне делатности, грађевинарство и инспекцијске послове;
10. да је возило без оштећења и чисто;
11. да има противпожарни апарат причвршћен на лако уочљивом и приступачном месту са важећим роком употребе;
12. да рекламе и други натписи не буду на стакленим површинама и да не заклањају ознаке такси возила;
13. да се у возилу налази блок рачун.

Рекламни панои на крову такси возила могу се постављати у складу са прописима о безбедности саобраћаја на путевима.

Рекламни пано мора бити постављен тако да не заклања кровну ознаку.

Рекламне налепнице на бочним странама и вратима такси возила морају бити у складу са прописима о безбедности саобраћаја на путевима.

Забрањено је постављати рекламне паное и налепнице на којима се рекламира услуга лица које не поседује одобрење, сагласност или други акт надлежног органа, ако је одобрење, сагласност или други акт надлежног органа прописан као услов за обављање те делатности.“

Члан 2.

Ова Одлука ступа на снагу осмог дана од дана објављивања у “Службеном листу града Ниша”.

I бр.06/161-4/21
10.12.2021. г.
П и р о т

ПРЕДСЕДНИЦА СКУПШТИНЕ ГРАДА
Милена Димитријевић , с.р.

7.

На основу члана 35 став 7 Закон о планирању и изградњи („Службени гласник РС“, број 72/2009, 81/2009 - исправка, 64/2010-одлука УС, 24/2011, 121/2012, 43/13-УС, 50/13-УС, 98/2013-УС, 132/2014, 145/2014, 83/2018, 31/2019, 37/2019 - др. Закони, 9/2020 и 52/2021), члана 32 став 1 тачка 5 Закона о локалној самоуправи („Службени гласник РС“, бр. 128/07) и члана 25 став 1 тачка 5 Статута града Пирота („Службени лист града Ниша“, бр.52/16),

Скупштина Града Пирота на седници одржаној 10.12.2021. године (I бр.06/161-2/21), донела је

ПЛАН ГЕНЕРАЛНЕ РЕГУЛАЦИЈЕ „СУКОВО“

План генералне регулације „Суково“ је стратешки развојни план, са генералним елементима просторног развоја. Подручје Плана представља јединствену целину, захвата површину од 119,21 ha. За изналажење оптималних планских решења поред законске регулативе, коришћена је и релевантна информациона, студијска и техничка документација, као и актуелна планска, урбанистичка и друга документација која се односи на ово подручје. Намена простора је дефинисана планским мерама за развој, које треба да обезбеде већу рационалност коришћења постојећег изграђеног подручја Плана и рационално уређење нових простора за планиране намене. Планом се дефинише дугорочна концепција организације, уређења и заштите планског подручја и стварају се услови за:

- Подизање нивоа квалитета живота и рада на подручју Плана, адекватним опремањем грађевинског подручја, реконструкцијом и санацијом грађевинског фонда, изградњом и ревитализацијом јавних објеката итд;
- Оживљавање, уређење и развитак зелених и спортско-рекреативних површина;
- Очување амбијенталних целина и културно - историјског наслеђа;
- Усклађивање различитих и/или супротних интереса у коришћењу простора;
- Ограничење ширења грађевинског подручја на просторе пољопривредног земљишта високог бонитета;
- Минимизирању негативних утицаја и максимизирању позитивних ефеката постојећих активности у простору;
- Стварање планског основа за даљу разраду урбанистичким плановима, односно урбанистичко-техничким документима.

План генералне регулације „Суково“ садржи:

КЊИГА 1:

1. **Текстуални део Плана**:

А. ОПШТИ ДЕО
Б. ПЛАНСКА РЕШЕЊА ПРОСТОРНОГ РАЗВОЈА

2. **Графички део Плана**:

1. Граница плана са планираном наменом површина на основу Просторног плана града Пирота („Службени лист града Ниша“, број 39/2021)
2. Граница плана, граница грађевинског подручја и подела на просторне целине
3. Намена површина
4. Саобраћајно решење са регулационим линијама улица и површина јавне намене и нивелационим котама
4.1. Нормални попречни профили
5. Мреже и објекти инфраструктуре
6. Спровођење планског документа и заштита простора

КЊИГА 2:

Аналитичко - документациона основа Плана

Одговорни урбаниста:
Славиша Тошић,
дипл. просторни планер
Број лиценце: 201 1372 13

1. ОПШТИ ДЕО

1.1. ПРАВНИ И ПЛАНСКИ ОСНОВ ЗА ИЗРАДУ ПЛАНА

Правни основ за израду Плана представљају: Одлуке о изради План генералне регулације „Суково“ („Службени лист града Ниша“, број 39/2021), Закон о планирању и изградњи („Службени гласник РС“, број 72/2009, 81/2009 - исправка, 64/2010-одлука УС, 24/2011, 121/2012, 43/13-УС, 50/13-УС, 98/2013-УС, 132/2014, 145/2014, 83/2018, 31/2019, 37/2019 - др. Закони, 9/2020 и 52/2021) и Правилником о садржини, начину и поступку израде докумената просторног и урбанистичког планирања („Службени гласник РС“, број 32/2019) и остали релевантни законски и подзаконски акти који на директан или индиректан начин регулишу ову област.

Плански основ за израду Плана представља Просторни план града Пирота („Службени лист Града Ниша“, бр. 39/2021).

Просторни план града Пирота („Службени лист Града Ниша“, бр. 39/2021)

Просторним планом Града Пирота организација и уређење простора града усмеравани су тако да се оствари концепт просторног развоја којим би се Пирот, приградска насеља и сеоска насеља у непосредној околини, социјалном, саобраћајном и функционалном интеграцијом развијали као јединствен систем. Просторни развој подручја Плана ће се усмеравати ка потпунијем коришћењу постојећих изграђених простора, као и проширењу простора за нову изградњу на рачун неискоришћених, а наменом ограничених простора за изградњу. Избегнуто је строго зонирање и План се ослања на режиме коришћења земљишта по принципу претежних намена.

Намена простора је дефинисана планским мерама за развој, које треба да обезбеде већу рационалност коришћења постојећег изграђеног подручја Плана и рационално уређење нових простора за планиране намене. Намена и карактер изградње и уређења простора дефинисани су за цело подручје Плана, при чему ће се за сваку планирану намену дефинисати нормативи за уређење простора и грађење. Такође, у већини намена омогућиће се изградња комплементарних садржаја.

Планом је приказано постојеће и планирано грађевинско подручје, који представљају резервну површину за будући развој насеља. Постојећа грађевинска подручја развијаће се реконструкцијом постојећих објеката, градњом нових објеката за становање, привредне делатности, јавне и друштвене

саджаје уз очување идентитета насеља, подизањем комуналног стандарда насеља, реконструкцијом постојеће и изградњом нове саобраћајне и комуналне инфраструктуре.

Целине одређене просторним планом Града Пирота су:

- целина 1 - град и приградска насеља;
- целина 2 - долинско - котлинска насеља;
- целина 3 - планинска насеља;

Уређајним основама у оквиру просторних целина су дефинисани мултифункционални центри који подразумевају површине јавне намене и на њима изграђене објекте јавне намене (пошта, Дом културе, сеоска зардуга, амбуланте и остали објекти јавне намене) а не обухватају школе и цркве чија је изградња дефинисана на посебним парцелама. Уређајним основама су постављени објекти за мултифункционалне центре у насељима, док тип и врста објеката тј. Садржај мултифункционалног центра зависи од потребе становништва и одлуке надлежних институција (Здравствени центар, Пошта, Градска управа Пирот и сл.) и биће дефинисани у складу са позицијама које омогућавају задовољење потреба ширег броја корисника, односно више насеља, као и у зависности од позиције насеља у односу на средине које се обухватају урбанистичким плановима итд..

Уређајним основана су дефинисане и специфичне намене површина:

1. Спортско рекреативне и зелене површине
2. Радна зона
3. Комуналне површине

Слика број 1- Приказ грађевинског подручја КО Суково

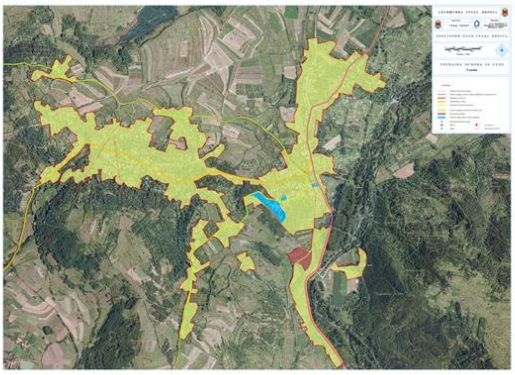

Извод: Просторни план града Пирота, уређајне основе - графички део

1.2. ОБУХВАТ И ОПИС ГРАНИЦЕ ПЛАНА

План генералне регулације „Суково“ обухвата делове једне катастарске општине и то: К.О. Суково и приказана је на графичком прилогу број 1.

Граница је описана почев од најсевернијe тачке па надаље, у математичком смеру. Смеру супротном од кретања казаљке на сату.

Почетна тачка је тромеђа катастарских парцела број 1584, 1596 (које нису у обухвату плана) и 1622 (која је у обухвату плана). Граница Плана даље наставља ободом парцела које су у обухвату Плана и то :

1623, 1626, 1627, 1641, 1648, 1649, 1650, 1651, 1653, 1654, 1657, 1658, 1662, 1681, 1694, затим сече парцели 1697 и 1699, затим наставља ободом парцела 1701, 1734, сече парцелу 1735, па наставља ободом парцела 1737, 1738, сече парцелу 1739, затим наставља ободом парцеле 1740 па сече 1741, па наставља ободом парцеле 2051, 1976, сече парцелу 8183 (некатегорисани пут) и парцелу 8235 (поток Тивој Дол) и наставља ободом парцеле 1979, делом парцеле 1947 (некатегорисани пут) 2006, 2007, 2004 делом парцеле 8186 (некатегорисани пут) па наставља парцелама 2273, 2263, 2262, делом парцеле 8186 (некатегорисани пут), па наставља парцелама 2234, 2243/1, 2243/2, 2231, 2247, 2251, 2253, 2255, па делом парцеле 2246 (некатегорисани пут), па наставља парцелом 2301, 2303.

Затим граница плана сече парцелу 8187 (некатегорисани пут), па наставља ободом парцела 2464/2, 2464/1, 2465, 2475, делом паарцеле 2474, 2476, 2478, 2480, 2481, 2484, 2486, 2485, 2494, 2491, 2489, 2490, 2472, 2471, 2470, 2451, 2449, 2440, 2441/1, 2445, 2446, 2448, 2425, па прелази парцелом 8190 (општински пут Суково-Јалботина).

Након тога граница плана наставља ободом парцеле 6825, делом парцеле 8238 (поток), па наставља ободом парцела 6811, 6812, делом парцеле 6813 (некатегорисани пут), 6903, 6902, делом парцеле 8212 (некатегорисани пут), онда парцелом 6916, 6918, 6920, 6922, 6921, 6936, 6942, па сече пацелу 6943, 6946 па опет наставља ободом парцеле 6943, 6964, 6965, 6967, 6968, 6969, 6970, 6958, 6960, 6974, 6972, па наставља делом парцеле 8238 (поток), па затим парцелом 6986, 6988, 7012, 7014, 7009, 7010, 7004, затим прелази парцелом 6993 (поток), па наставља ободом парцела 7002, 7001, 7000, 6997, цече парцелу 7006 и 7064/2 па наставља делом парцеле 6610 (некатегорисани пут), па наставља ободом парцела 7124, 7130, 7128, 7127, 7139, па наставља парцелом 8207 (некатегорисани пут), па наставља ободом парцела 6477, 6478, 6480, 6492, 6495, 6497, 6508 (некатегорисани пут), 6509, 6514, 6517, 6529, 6530, 6547, 6544, делом парцеле 8207 (некатегорисани пут), 6552, 8207 (некатегорисани пут), 6556, 6598, 6599, 6601, 6600/1, 6597, 6596, 6595, 6594, 6593, 6589, 6588, наставља делом парцеле 8210 (некатегорисани пут), па настаљља ободом парцеле 6581, 6577, 6578, па сече пацелу 8210 (некатегорисани пут). Наставља ободом парцела 6255, 6252, 6247, 6248, 6245/3, 6246/2, 6244, 6243, 6242, 6241, 6240, 6236, 6234, 6233/3, 6233/2, 6233/1, 6232, 6231, 6230, 6225, 6226, па сече парцелу 6218 (шума), па наставља делом парцеле 8211 (некатегорисани пут) затим парцелама 6259 и 6258 (сеоско гробље), па наставља делом парцеле 8208/1 (некатегорисани пут), затим ободом парцела 5924/2, 5924/1, 5923, 5919, 5918, 5916, 5914, 5911, 5910, 5909, 5908, 5905, 5904, 5878, 5876/2, 5876/1 и 5875.

Па затим сече парцелу 8233/2 (Државни пут II А реда број 223, Периш – Бела Паланка – Бабушница – Звонце – Трнски Одоровци – Суково – веза са државним путем 259) и иде делом ове парцеле и наставља ободом парцела ка северу, односно вадом и делом парцеле 8247/1 (река Јерма) до парцеле 6040/3, 6040/2, 6052, 6067, 6066, 6114, сече парцелу 8198 (некатегорисани пут), па наставља ободом парцела4270/1, 4268, 4267, 4292, 4293 (некатегорисани пут), па затим иде парцелом 4248, 4249, 4242, 4239, 4232, 4236, 4234, 4233, 4196, 4195, 4187,4184, 4183, 4182, 4053, 4052, 4051, 4049, 4047, 4044, 4033/4, 4040, 4042, па сече парцелу 8198 (некатегорисани пут) и парцелу 8237 (поток), па ободом парцела 3817, 3819, 3826, делом парцеле 8237 (поток), па наставља ободом парцела 3854/1, 3852, делом парцеле 8198 (некатегорисани пут), па наставља ободом парцела 3864, 3865, 3866, делом парцеле 3940, и сече парцелу 8177/2 (Државни пут II А реда број 223, Периш – Бела Паланка – Бабушница – Звонце – Трнски Одоровци – Суково – веза са државним путем 259).

Наставља парцелом 3948, 3949/1, 3949/3, 3992, 3991, 3990, 3989, па сече парцелу број 8233/1 (некатегорисани пут), па наставља ободом парцела 2879/2, сече 8193 (некатегорисани пут), затим иде парцелама 2695/1, 2694/1, 2694/2, 2693, 2692, 2691, 2690, 2689/1, 2689/3, 2700, 2701, па сече парцелу 8194 (некатегорисани пут), па наставља ободом парцела 2674, 2675, 2681, 2680/3, 2680/4, 2680/1, 2679/4, 2678, 2677, 2654, делом пацеле 2653, 2650/1, 2650/2, 2650/3, 2649/2, 2648/1, 2645/2, 2647/1, 2645/1, 6120/2, 6120/1, па сече парцелу 8195 (некатегорисани пут), наставља ободом парцела 2660, 2659, 26586128, 6127, 6124, 6129, 6153, 6151, 6149, 6148, 6147, 6143/1, 6143/2, 6145, 6146, делом парцеле 6703 и делом парцеле 8190 (Општински пут II реда број 12 (Државни пут II А реда број 223 - Јалботина), па наставља ободом парцела 6713, 6714, 2618/2, делом 2618/1, 2616, 2619 па сече парцелу 8192 (некатегорисани пут) чијим делом наставља ка југо западу до парцеле 2585 и даље наставља ободом парцеле 2586, 2588, 2593, 2602, 2603, 2611/3, 2611/2, 2606, 2607, 2608, сече парцелу 8188 (некатегорисани пут) и наставља ободом парцела 2779, 2780, 2781, па сече парцелу 8191 (некатегорисани пут), па наставља делом парцеле 2128, и иде ободом парцеле 2126, делом парцеле 2123, ободом парцеле 2120, 2116, и наставља делом парцеле 2115 (некатегорисани пут) и делом парцеле 8186 (некатегорисани пут), 2050, 2059, 2068/1, сече парцелу 8236 (поток Тивој Дол), наставља ободом парцела 1619/6, 1619/5, 1619/4, 1621 до почетне тачке на ободу парцеле 1622.

План је израђен на дигиталним катастарским подлогама (ДКП) прибављеним од Републичког геодетског завода, служба за катастар непокретности Пирот. У току израде плана коришћени су и орто-фото снимци града Пирота и вршена су неопходна доснимавања на терену.

1.3. АНАЛИЗА ПОСТОЈЕЋЕГ СТАЊА

Природне карактеристике

Село Суково се налази у Пиротској котлини, у југо-источном делу града Пирота на путу ка Звоначкој бањи. Од града Пирота је удаљено око 18 km. Суково је долинско-котлинско насеље збијеног типа са неколико издвојених засеока.

Главне саобраћајнице а уједно главне осовине развоја планског подручја су Државни пут II А реда број 223, Периш – Бела Паланка – Бабушница – Звонце – Трнски Одоровци – Суково – веза са државним путем 259 и Општински пут II реда број 12 (Државни пут II А реда број 223 - Јалботина) који уједно представљају део путне мреже села Сукова заједно са осталним општинским (некатегорисаним) путевима.

Клима је умерено континентална, са средњом годишњом температуром од око 11,3°C (средња годишња температура града Пирота). Преовлађују ветрови северног (107%), западног (31%) и северозападног (58 %) квадранта. Најхладнији месец је јануар, а најтоплији јул. Са повећањем надморске висине опада и температура.

Само неколико километара изнад села у сливу реке Јерме налази се Суковско језеро. До језера није једноставно доћи јер сеоски пут који води до њега је у јако лошем стању. Језеро је мало и богато рибом. Суковско језеро је вештачко језеро настало преграђивањем кратке притоке реке Јерме. Површина језера износи 3,5 ha, а максимална дужина је око 350 m, са просечном дубином од 2 m док у неким деловим достиже дубину и до 8 m. Језеро је већим делом покривено трском и приобалном травом. Користи се за наводњавање пољопривредног земљишта и риболов.

Слика број 2- Суковско језеро

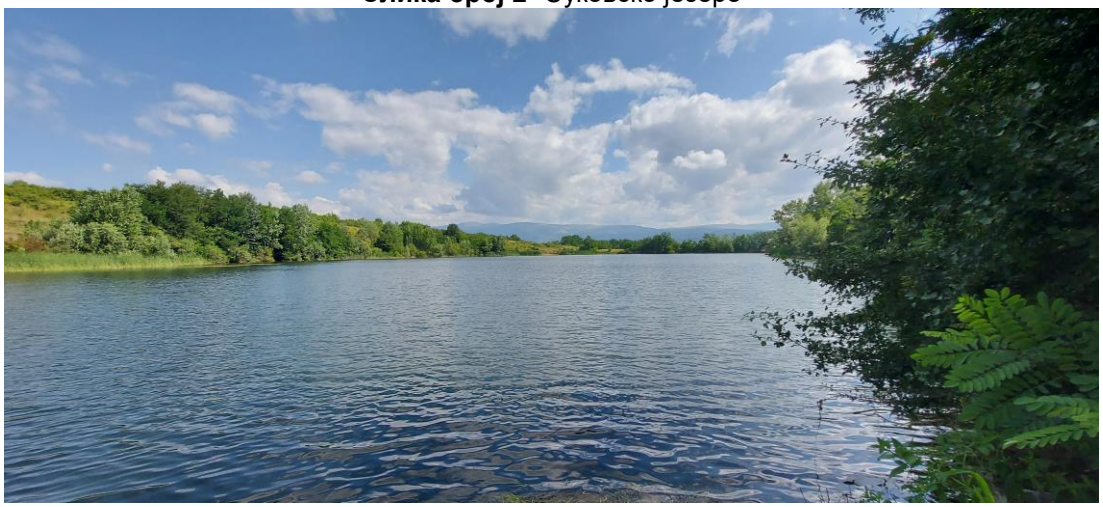

У обухвату плана се налази и систем за наводњавање Суково -Тивој Дол на потоку Суково, са насутом браном. Који је започен 1989. године а завршен 1991. године. Системом за наводњавање покривена је површина од 400ha. Окосницу система чини брана Суково висине око 17m, са запремином акумулације од око 280.000m³ (напомена: по критеријумима ради се о високој брани). Пројекат је урадио ДПВ „Велика Морава“ Београд, 1988. године. Инвеститор је био ЗЗ „8. септембар“ Пирот, СОУР АИК Ниш, ОЗО за пољопривредну производњу „Пирот“ 1989.године.

Демографске карактеристике

Према попису броја становника из 2002. године село Суково броји 657 становника, са тенденцијом његоог опадања. Становништво села је претежно старо. На табеларном и графичком прилогу се може видети кретање броја становника и броја домаћинстава по пописним годинама где можемо видети да се број становника и домаћинстаа сваке године смањује, што представља заједничку карактеристику свих села на територији града Пирота.

Табела број 1- Упоредни преглед броја становника и домаћинстава

	Пописна година	**1948**	**1953**	**1961**	**1971**	**1981**	**1991**	**2002**	**2011**
Суково	**Број становника**	1656	1656	1424	1127	1099	889	728	657
	Број домаћинства	335	343	382	355	377	341	285	249

Графички прилог број 1- Упоредни преглед броја становника и домаћинстава

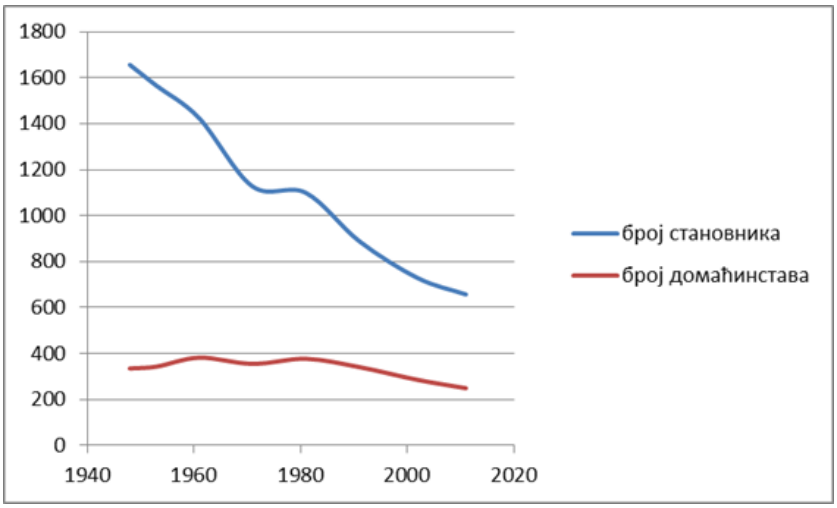

2. ПЛАНСКА РЕШЕЊА ПРОСТОРНОГ РАЗВОЈА

2.1. ОПШТА ПРАВИЛА И КОНЦЕПЦИЈА УРЕЂЕЊА ПРОСТОРА

Уређајним основама у оквиру Просторног плана града Пирота организација и просторни развој села јесте усмеран тако да се оствари концемп просторног развоја којим би се села на територији града Пирота социјалном, саобраћајном и функционалном интеграцијом уједначено развијала. Концепт уређења села заснива се на следећим циљевима и основним програмским елементима:

- Постизање уједначеног нивоа развоја и уређења укупног подручја обухваћеног планским документом, подизањем нивоа квалитета живота и рада на укупном подручју плана адекватним уређењем грађевинског подручја;
- Развој, уређење и оживљавање туристичких, зелених и спортско-рекреативних површина;
- Континуирани плански развој преко поштовања позитивних смерница претходних планских активности;
- Заштита и очување амбијенталних целина;

Основни концепт уређења и организације простора подручја Плана заснива се на:

- уједначавању нивоа уређења укупног подручја обухваћеног Планом;
- ограничењу ширења грађевинског подручја на просторе пољопривредног замљишта високог бонитета;
- подизању нивоа квалитета живота и рада на укупном подручју плана адекватним опремањем грађевинског подручја;
- минимизирању негативних утицаја и максимизирању позитивних ефеката постојећих активности у простору.

Основни циљ израде Плана је дефинисање услова за изградњу објеката у оквиру претежних намена земљишта утврђених за посебне целине и зоне унутар предвиђеног грађевинског подручја, а све у циљу прилагођавања потребама становника и потенцијални просторни и економски развој.

Организација и уређење простора усмеравани су тако да се оствари концепт просторног развоја којим би се село Суково и околна села, социјалном, саобраћајном и функционалном интеграцијом развијали. Подручје Плана обухвата јединствену целину села Суково и његов просторни развој ће се усмеравати ка потпунијем коришћењу постојећих изграђених простора, као и ка проширењу простора за нову изградњу на рачун неискоришћених, а наменом ограничених простора за изградњу. Избегнуто је строго зонирање и План се ослања на режиме коришћења земљишта по принципу претежних намена.

Намена простора је дефинисана планским мерама за развој, које треба да обезбеде већу рационалност коришћења постојећег изграђеног подручја Плана и рационално уређење нових простора за планиране намене.

Подручје Плана захвата површину од 123, 38 ha.

Основне карактеристике простора на подручју Плана генералне регилације „Суково“ су дефинисане његовом наменом. На просторном обухвату плана се издвајају 4 карактеристичне просторне целине (графички прилог број 2), одређене према начину коришћења:

1. Пољопривредно земљиште
2. Шумско зелљиште
3. Водно земљиште
4. Грађевинско земљиште

У непосредној близини Сукова се налази Бело Поље где је некада била смештена фабрика боја и лакова – Суко. Данас је Бело Поље главна база радне зоне овог краја и управо из тог разлога на планскм подручју не постоје радне зоне. Али уколико се у будућем периоду јави потреба за њихово формирање оно јесте могуће али уз обавезну израду Плана детааљне регулације за тај простор.

Табела број 2 - Биланс површина планског подручја

Планско подручје	Површина (ha)	%
Пољопривредно земљиште	22,63	18,34
Шумско земљиште	1,06	0,86
Водно земљиште	13,07	10,59
Грађевинско подручје	86,62	70,21
УКУПНО	**123,38**	**100**

Графички прилог број 2- Биланс површина планског подручја

2.2. ПОДЕЛА ГРАЂЕВИНСКОГ ПОДРУЧЈА

Даљи концепт уређења простора подразумева организацију простора у оквиру грађевинског подручја где су дефинисане посебне зоне преко којих се прате све информације о простору и које детаљније дефинишу саму просторну зону. Свака зона се идентификује преко сопстве ознаке и свака је представљена и дефинисана посебним правилима уређења и грађења. Намена и карактер уређења и грађења простора дефинисани су за цело Планско подручје, при чему је намена простора дефинисана планским мерама које треба да обезбеде већу рационалност коришћења постојећег изграђеног подручја и рационално уређење нових простора за планиране намене.

Планом је приказано постојеће и планирано грађевинско подручје, које представља резервну површину за будући развој насеља. Постојећа грађевинска подручја развијаће се реконструкцијом постојећих објеката, градњом нових објеката за становање, привреду, јавне и друштвене саджаје уз очување идентитета насеља, затим подизањем комуналног стандарда насеља, реконструкцијом постојеће и изградњом нове саобраћајне и комуналне инфраструктуре и осигурањем простора за пратеће садржаје.

Планско подручје обухвата већи део просторне целине 4 (грађевинско подручје), у оквиру којг су дефинисане зоне (графички прилог број 3). Свака зона се идентификује преко сопствене штафуре и свака је представљена и дефинисана посебним правилима грађења (одељак 2.10.). Просторни развој усмераваће се ка потпунијем коришћењу постојећих изграђених простора померањем граница намене површина, као и ка проширењу простора за нову изградњу на рачун неискоришћених, односно наменом ограничених простора за изградњу. Избегнуто је строго зонирање и План се ослања на режиме коришћења земљишта по принципу претежних намена.

У грађевинском подручју у границама Плана су, сходно планираном начину коришћења, дефинисане површине јавне намене, регулационом линијом, која раздваја површину одређене јавне намене од површина предвиђених за друге јавне и остале намене;

Планом су утврђене површине јавне намене као простор одређен за уређење или изградњу објеката јавне намене или јавних површина за које је предвиђено утврђивање јавног интереса у складу са посебним законом. На површинама намењеним за јавне потребе остварује се општи интерес, изградњом објеката јавних служби, комуналних делатности, као и уређивањем линијских инфраструктурних система. Површине за јавне намене планирају се и функционишу на просторима намењеним за јавно коришћење, и то као издвојене, засебне целине на којима се развијају специфични садржаји, од значаја за насеље, а у складу са наменом и начином коришћења.

За Површине јавне намене утврђено је земљиште у оквиру којег се налазе:

- линијски инфраструктурни објекти;
- парцеле и делови парцела за отварање продора новопланираних улица, као и за проширење постојећих улица за које је планирана корекција регулације;
- спортско-рекреативне и јавне зелене површине
- саобраћајне, јавне водене површине и комуналне површине
- комплекси и простори јавних служби

Горе наведени и други објекти јавне намене могу се градити у складу са правилима грађења, важећим законским прописима и нормативима.

Све остале површине обухватају земљиште унутар грађевинских блокова, дефинисане су регулационим линијама улица, намењене за грађење објеката који нису од општег (јавног) интереса, а у складу са основном наменом и урбанистичким параметрима који су утврђени Планом.

На овим површинама планирана је изградња објеката у складу са наменом дефинисаном у графичком прилогу број 3 ''Намена површина'' и то:

- Сеоско становање долинско-котлинског типа
- Објекти јавне намене
- Комуналне површине
- Спортско рекреативне и јавне зелене површине
- Саобраћајне површине

Табела број 3 - Биланс површина грађевинског подручја

Грађевинско подручје	**Површина (ha)**	**%**
Сеоско становање долинско-котлинског типа	77,79	89,81
Комуналне површине	1,15	1,33
Спортско рекреативне и јавне зелене површине	3,56	4,11
Саобраћајне површине	4,12	4,76
УКУПНО	**86,62**	**100.0**

Графички прилог број 3- Биланс површина грађевинског подручја

2.3. ПОВРШИНЕ И ОБЈЕКТИ ЈАВНЕ НАМЕНЕ

Објекти јавне намене су објекти намењени за јавно коришћење и могу бити објекти јавне намене у јавној својини по основу посебних закона (линијски инфраструктурни објекти, објекти за потребе државних органа, органа територијалне аутономије и локалне самоуправе итд.) и остали објекти јавне намене који могу бити у свим облицима својине (болнице, домови здравља, објекти образовања, отворени и затворени спортски и рекреативни објекти, објекти културе, саобраћајни терминали, поште и други објекти);

2.3.1. ОРГАНИЗАЦИЈА ЈАВНИХ СЛУЖБИ

Јавним службама се омогућује остваривање одређеног вишег нивоа квалитета живљења и развоја на локалном нивоу и постизање виших интереса и циљева развоја па и нивоа опремљености, у складу са његовим положајем и значајем у граду Пироту.

Мрежу установа и функционалне капацитете објеката јавних служби, потребно је димензионисати у складу са потребама становништва на читавом планском подручју. Планом се даје могућност повећања капацитета постојећих објеката јавних служби, уколико се за то стекну одговарајући услови. Али пре свега треба радити на одржавању, санацији, модернизацији и опремању постојећих јавних служби, као и на уређењу њиховог комплекса, јер ће у планском периоду, исте углавном задовољавати потреба становника.

Јавним службама у којима се задовољавају потребе укупног или дела становништва планског подручја, достиже се одређени квалитет живљења. Ове службе се планирају рационално према критеријумима као што су: дозвољени радијус опслуживања, обухват одређене категорије становништва, дозвољени капацитет и др, у сагласности са нормативима који су утврђени за одговарајуће службе. Сви објекти јавне намене се не исказују посебном наменом (симболом), већ припадају претежним, односно њима компатибилним наменама.

За село Суково карактеристична је с једне стране пољопривредна производња и сточарство, а с друге стране упућеност сталних дневних миграција на релацији село-град. У самом селу од површина и објеката јавне намене налазе се: Основна школа „Братство јединство“, манастир Успења Свете Богородице - Манастир Суково (за који ће се радити план детаљне регулације), Задружни дом, Месна канцеларија, фудбалски терен, терен за мали фудбал, терен за кошарку, дечија игралишта.

Парцеле на којима се налазе објекти јавних намена: 6169 (Зграда јединице локалне самоуправе – Дом културе), 5992/1 (Зграда јединице локалне самоуправе – Месна канцеларија) и 6713 (млин), 6728 (зграда трговине) које обухватају површину од 0,21 ha односно 0,25% укупне површине планског подручја (што је приказано у табеларном и графичком прилогу број 3).

Наведени објекти су у прилично лошем стању. Некадашња зграда трговине и млин у селу су урушени и потпуно нефункционални. Зграда Месне канцеларије се налази у центру села. Сама зграда је у лошем стању, али је тренутно у фази реконстрикције и обнове. Месна канцеларија у Сукову опслужује

следећа матична подручја: Суково, Горња Држина, Власи, Јалботина, Чиниглавци, Срећковац, Обреновац, Милојковац, Планиница и Градиште.

Слика број 3- Зграде трговине, млин, месна канцелатија

Основна школа „Братство јединство“ је 1991. године припојена Основној школи „8. септембру“ у Пироту. Школа има 7 учионица, кабинет информатике и библиотеку, трпезарију, радионицу, спотрске терене итд. Школска зграда је у прилично лошем стању. У неколико протеклих година било улагања у санацију мокрих чворова, подова, грејања, водоснабдевања као и пресвлачење дела школског дворишта новим слојем асфалта. Школа има своју котларницу за грејање, али јој је потребна реконструкција. Школа има и кабинет за информатику који има 6 рачунара, прикључена је на Интернет тако да се изборна настава изводи у кабинету. Захваљујући сарадњи са НВО „Наша Србија“ школа је 2009. године добила „Парк пријатељства“.

Слика број 3 – Основна школа „Братство јединство“ и „Парк пријатељства“ у Сукову

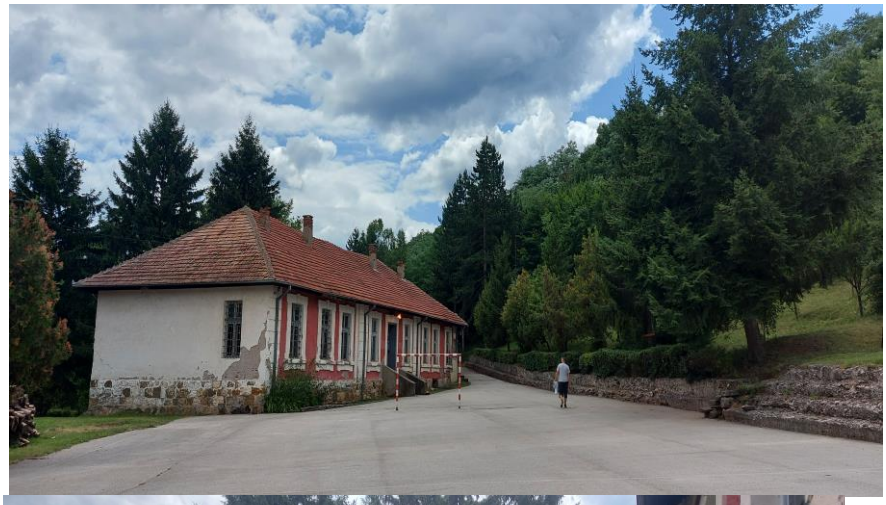

2.3.2. ОБЈЕКТИ И ЗОНЕ КОМУНАЛНИХ ДЕЛАТНОСТИ

Евакуација комуналног отпада

У области третирања комуналног отпада, планско опредељење града Пирота је да развој регионалне депоније у наредним фазама обухвати и реализацију рециклажног постројења, у коме ће се потенцијалне сировине (стакло, метал, папир и пластика) сепаратно одвајати и укључивати у производни процес одређених индустрија, органске материје (лишће, отпаци од дрвета и трава) компостирати и прерађивати у органско ђубриво (потенцијално за биогас), а несагориви и неразградиви отпатци (шут, пепео, отпаци камена, опеке и сл.) користити за насипање путева или друге грађевинске потребе, чиме би се смањио запремински удео укупне количине отпада. С тим у вези, неопходно је у сваком насељу поставити специјализоване контејнере за раздвајање отпада.

<u>Услови прикупљања и мере заштите комуналног отпада:</u>

- Депоновање кућног смећа врши се у одговарајућим контејнерима смештеним на погодним локацијама, а у складу са прописима за објекте одређене намене;
- Ради побољшања хигијенских услова и заштите животне средине, за постављање контејнера треба одредити погодна и хигијенски безбедна места, тако да буду ван главних токова кретања и заклоњена од погледа. Такође, до њих се мора остварити несметан приступ возилима и радницима комуналног предузећа задуженим за одношење смећа; Димензије простора који заузима контејнер су 1x1,5m, и исти морају имати тврду подлогу (бетон, асфалт...);
- У циљу заштите од погледа контејнерско место може се оградити зимзеленим дрвећем, шибљем или оградом, висине до 1,8 m;

За евакуацију кућног смећа предвидети контејнере запремине око 1100 l (за комерцијалне објекте 1 контејнер на 600 m^2 корисне површине), као и типске канте запремине 120l за улице у којима није могуће поставити контејнере. Локације одредити у оквиру регулације основних саобраћајница, као

издвојене нише, са упуштеним ивичњаком, тако да максимално ручно гурање контејнера не буде веће од 15 метара. Тачне локације и потребан број контејнера одредити кроз израду одговарајуће техничке документације, у сарадњи са надлежним ЈКП. Судови се могу сместити и у унутрашњости комплекса, дуж интерних саобраћајница (чија минимална ширина не може бити мања од 3,5 m за једносмерни и 6 m за двосмерни саобраћај), са могућношћу окретања возила за одвоз смећа.

Могуће је предвидети и другачије системе и методе прикупљања и евакуисања кућног смећа, у складу са условима заштите животне средине. Прикупљени отпад се депонује на Регионалној санитарној депонији.

Отпад који по саставу не одговара кућном смећу (представља нуспродукт процеса производње и складиштења), медицински и опасни отпад, депонује се према посебним условима, обрађује и одвози уз предходну сагласност надлежних институција, на за то одређене локације.

Организован систем прикупљања и одвожења комуналног отпада је у надлежности ЈП "Комуналац".

2.3.3. ПРАВИЛА ЗА ИЗГРАДЊУ ЈАВНИХ ОБЈЕКАТА

- Величина објекта (габарит и спратност) мора бити у складу са важећим прописима за одговарајуће делатности које ће се обављати у објекту, уз примену конструкција, материјала, архитектонских облика и форми прилагођених амбијенту у коме се објекти граде;
- Објекти могу имати подрумски или сутеренски део ако не постоје сметње геотехничке или хидротехничке природе;
- Зелене површине комплекса морају заузимати минимум 30% од површине комплекса;
- Остала правила изгардње ускладити са правилима грађења припадајуће зоне.

2.3.4. ЈАВНЕ ЗЕЛЕНЕ ПОВРШИНЕ И СПОРТСКО РЕКРЕАТИВНЕ ПОВРШИНЕ

У оквиру планског подручја постоји јако мали број јавних зелених површина. Неке од њих се налазе у оквиру компатибилних намена, односно на деловима спортско-рекреативних површина, комуналних површина и на осталим површинама јавне намене. Поред добро одржаваних јавних зелених површина, основна карактеристика осталих је мали степен уређења, изложеност деструктивним утицајима и недовољна примена мера неге и одржавања. Њихова реконструкција, развој и унапређење су неопходне мере за изградњу читавог система јавног зеленила, које има изузетан значај у функционисању насеља.

У планском периоду, развој јавних зелених површина оријентисаће се у првом реду на потпуно уређење постојећих зелених површина и то пре свега у изграђеном ткиву, као и формирањем нових, по тематици специфичних (Суковско језеро). Од изузетне важности је формирање линијског или заштитног зеленила, а у складу са функционалним потребама намене која ће штити или од које се штити (Суковско језеро, шумски зелени појас, линеарно зеленило уз саубраћајнице, канале и реке). Зеленило свих категорија се може формирати у било којој, планом одређеној намени.

Да би планерска и пројектантска решења, која се тичу зелених површина, водила ка њиховом унапређењу или бар очувању постојећих вредности и функција, неопходно је, у највећој могућој мери, упознати се са околностима у којима су оне настале, и како их треба планирати. Циљ је да се прикупе сви доступни подаци везани за релевантне услове, процесе и токове да они буду пробрани, обрађени, размотрени и на одговарајући начин обједињени, не би ли се из крајњих резултата извели и извесни закључци од могуће практичне примене.

Спортско рекреативне површине су обухваћене истоименом наменом, где су дефинисана правила грађења објеката у поглављу број 2.10.

Из анализе намене површина одређених границама Плана, може се видети да спортско рекреативне и јане зелене површине обухватају од 3,56 ha, што је само 4,29 % површине Плана.

2.4. УСЛОВИ ЗА УРЕЂЕЊЕ И ИЗГРАДЊУ МРЕЖЕ САОБРАЋАЈНЕ ИНФРАСТРУКТУРЕ

2.4.1. ДРУМСКИ САОБРАЋАЈ

Имајући у виду стање у друмском саобраћају, планске елементе локалних путовања и програмске елементе развоја, на целокупној територији плана највећи значај и интензитет има друмски саобраћај.

Село Суково се налази на 18 km од Пирота. Главне осовине развоја планског подручја су Државни пут II А реда број 223, Периш – Бела Паланка – Бабушница – Звонце – Трнски Одоровци – Суково – веза са државним путем 259 и Општински пут II реда број 12 (Државни пут II А реда број 223 - Јалботина) који уједно представљају део путне мреже села Сукова заједно са осталним општинским (некатегорисаним) путевима.

Саобраћајно решење је дефинисано у односу на створене већ формиране саобраћајне матрице, услове и конфигурацију мреже на терену. Све интервенције на мрежи подразумевају завршетак система појединих саобраћајница и њихово повезивање у јединствену функционалну целину, као и одржавање постојеће саобраћајне мреже. Саобраћајни систем треба да обезбеди оптимална решења и корисне ефекте, па програмске основе треба поделити на више праваца, како по врсти тако и по динамици, а све ради што рационалнијег функционисања система саобраћаја. Од вишеструког значаја јесте уређење постојећег сеоског (пољопривредног) пута који води до Суковског језера који је у јако лошем стању чијим би се уређењем побољшао приступ језеру.

Такође, од великог значаја јесте пољопривредни пут до Суковског језера из правца Белог Поља који се налази ван граница планског подручја. Овај пут је у јако лошем стању и као такав се треба сагледати и решити израдом Плана детаљне регулације инфраструктурних коридора и објеката уз истовремену израду идејног пројекта који садржи све потребне техничке податке. Собзиром да се ради о линијском инфраструктурном објекту до израде Плана детаљне регулације, односно идејног пројекта могућа је његова реконструкција, санација и одржавање, као и проширење уз обавезно регулисање имовинско-правних односа и одговарајуће техничке документације.

Путна мрежа подразумева мрежни систем објеката који има вишеструку функцију, почев од кретања и мировања возила свих видова саобраћаја, па до обезбеђења саобраћајне приступачности. Путна мрежа има додатну улогу као коридор за смештање инсталација инфраструктурних система. Све подземне инсталације се налазе унутар попречних профила саобраћајница, односно инфраструктурних коридора, којима се према прописима утврђују и обезбеђују њихова изградња, заштита и одржавање.

2.4.2. РЕГУЛАЦИОНА И НИВЕЛАЦИОНА РЕШЕЊА

Као један од циљева израде Плана, намеће се планирање саобраћајне мреже са основном улогом опслуживања конкретних садржаја у предметном простору. План у великој мери преузима регулационе елементе постојећих улица и површина јавне намене (графички прилог број 4).

У нивелационом смислу трасе саобраћајница су прилагођене постојећим улицама и топографији околног терена. Елементи нивелационог плана (коте нивелете) односно генерални нивелациони услови на раскрсницама саобраћајница дати су на графичком прилогу број 4. Дате висинске коте су оријентационог карактера и могуће су измене у циљу побољшања техничког решења.

2.4.3. ПРАВИЛА ИЗГРАДЊЕ, РЕКОНСТРУКЦИЈЕ И ОДРЖАВАЊА САОБРАЋАЈНЕ МРЕЖЕ

У циљу довођења постојеће уличне мреже у задовољавајуће стање потребно је осавременитити коловозне површине, односно извршити проширење коловоза и доградњу завршног слоја асфалтбетона. Такође је потребно предузети све мере у циљу подизања квалитета услуга и нивоа безбедности саобраћаја на овим путевима као што је изградња тротоара, подизање квалитета хоризонталне и вертикалне саобраћајне сигнализације и слично.

Код изградње нових саобраћајница, начини прикључења на комуналну инфраструктуру дефинисаће се у оквиру Сепарата Ималаца јавних овлашћења, односно условима и подацима за израду техничке документације у оквиру њихових овлашћења.

Изградња нових и реконструкција постојећих саобраћајница врши се у складу са Законом о планирању и изградњи, на основу Плана, а у оквиру регулационих линија саобраћајница. Делови постојећих саобраћајница које је потребно реконструисати, ситуационо или нивелационо, а реконструишу се у оквиру постојећих уличних регулација, дати су само са основним геометријским елементима и са концептуално решеним нивелационим односима, а дефинисаће се кроз израду техничке документације

на основу детаљног снимања терена и на основу услова из Плана. Приликом израде техничке документације за изградњу планираних саобраћајница и реконструкцију постојећих, нивелациони план радити на основу детаљног снимања терена, поштујући нивелете изведених саобраћајница и орјентационе нивелацоне односе из Плана. Реконструкција линијског инфраструктурног објекта јесте извођење грађевинских радова у заштитном појасу, у складу са посебним законом, којима се може променити габарит, волумен, положај или опрема постојећег објекта, а у складу са Законом. Прликом изградње или реконструкције могућа су одређена одступања од регулационе линије, а која ће се тачно дефинисати Пројектом, приликом снимања терена и утврђивања власничке структуре.

У оквиру одржавања јавних путева Планом се дозвољавају радови прописани Законом о јавним путевима („Службени гласник РС“, број 41/2018 и 95/2018-др. закон) који подразумевају редовно одржавање, рехабилитацију и ургентно одржавање. При извођењу радова на одржавању јавног пута управљач јавног пута дужан је да омогући безбедно одвијање саобраћаја.

За коловозне конструкције саобраћаница изабрати флексибилне коловозне засторе, а при димензионисању истих уважити геомеханичке услове на терену. За коловозну конструкцију пешачких површина изабрати флексибилни коловозни застор или застор од бетонских префабрикованих елемената. Пешачке површине одвојити од површина за моторни саобраћај одговарајућим ивичњацима, а на неким местима и зеленим разделним површинама. За ефикасно одвођење површинских вода са коловоза применити систем кишне канализације са подужним и попречним падовима коловоза, који нису испод минималних вредности за ову врсту хабајућих површина.

Одводњавање коловозних површина решавати гравитационо - риголом или сливницима или подужним и попречним падовима у околни терен.

Јавна расвета се предвиђа једнострано или обострано дуж саобраћајница.

2.4.4. БИЦИКЛИСТИЧКИ САОБРАЋАЈ

Бициклистичке стазе нису изведене ни на једној улици у Плану. Планом се предвиђа изградња бициклистичких коридора где год то регулациона ширина дозвољава.

Категорије, врсте и дефиниције бициклистичких коридора

Бициклистички коридор јесте низ саобраћајних површина намењених јавном саобраћају бициклиста и других учесника, под условима одређеним правилима друмског саобраћаја и прописима који регулишу област јавних путева, а која је обележена прописном саобраћајном сигнализацијом.

Технички облици бициклистичких површина су:

- бициклистички пут,
- бициклистичка стаза,
- бициклистичка трака,
- бициклисти на коловозу (заједно са моторним саобраћајем)

Бициклистички пут

Бициклистички пут је прописном саобраћајном сигнализацијом и саобраћајном опремом обележен пут који је првенствено намењен бициклистичком саобраћају. Међутим, под условима одређеним правилима друмског саобраћаја и прописима који регулишу путеве, на појединим местима може као заједничка мешовита површина бити намењен и саобраћају других корисника.

Бициклистичка стаза

Бициклистичка стаза је део саобраћајне површине који није у истом нивоу са коловозом или је од њега одвојена на неки други начин, а намењена је саобраћају бицикала и бицикала са мотором. Бициклистичка стаза може бити једнострана двосмерна или двострана једносмерна. У насељу се бициклистичка стаза од коловоза може одвојити само ивичњаком, али је са становишта бициклисте-корисника боље да се она додатно заштити постављањем разделне зелене површине. Изван насеља се бициклистичка стаза одваја челичном заштитном оградом, међутим, боље решење представља постављање довољно широког појаса разделне зелене површине без заштитне ограде.

Са саобраћајно-безбедносног становишта су прихватљива сва наведена решења, међутим, пројектант би по могућству требало да одабере она решења која су повољнија за бициклисте. Код пројектовања треба избегавати честе промене профила из једностраног у двострани, пошто свако прелажење бициклиста преко саобраћајнице за моторна возила повећава број потенцијално конфликтних опасних места.

Стаза за бициклисте и пешаке

Стазе за бициклисте и пешаке могу бити изведене као:

-стазе за пешаке и бициклисте на којима је површина намењена пешацима уз помоћ разделне линије одвојена од површине намењене бициклима,

-стазе за пешаке и бициклисте на којима површина намењена пешацима није одвојена од површине намењене бициклима (није препоручљиво).

Бициклистичка трака

Бициклистичка трака је уздужни део коловоза који је обележен разделном линијом и намењен је саобраћају бицикала и бицикала са помоћним мотором. Бициклистичка трака је саобраћајна површина која се налази у истом висинском нивоу као коловоз. Препоручљиво је да се ради повећања безбедности саобраћаја бициклистичке траке обоје црвеном бојом.

Бициклисти на коловозу

Одређени путеви су као правци погоднији и пријатнији за даљински, путничко-туристички бициклистички саобраћај, али из просторних и финансијских разлога на њима нису изграђене самосталне бициклистичке површине. У таквим случајевима су за вођење бициклистичког саобраћаја, који се одвија на коловозу заједно са моторним саобраћајем, уз коришћење прописне саобраћајне сигнализације, примеренији путеви са нижом фреквенцијом саобраћаја моторних возила.

У складу с проценом пројектанта, за вођење бициклистичког саобраћаја се уз вертикалну сигнализацију може користити и хоризонтална сигнализација (advisory cycle lane), која упозорава возаче на заједничко коришћење саобраћајне траке са бициклистима.

2.4.5. ПЕШАЧКИ САОБРАЋАЈ

У свим улицама где регулациона ширина то дозвољава, планирати изградњу тротоара такве ширине да је минимални саобраћајни профил за једносмерно кретање пешака 0,8 m (слободни 1,2 m), а за двосмерно кретање 1,6 m (слободни 2,0 m).

2.4.6. УСЛОВИ ЗА ПОСТАВЉАЊЕ НАТПИСА

Монтажни објекти се постављају на површинама јавне намене на основу Одлуке о постављању монтажних објеката на површинама јавне намене (Службени лист Града Ниша бр.16/2010) и Одлуке о изменама и допунама Програма за постављање монтажних објеката – киоска и барака на површинама јавне намене (Службени лист Града Ниша бр.74/2016).

Приликом постављања натписа (рекламних табли, рекламних паноа, уређаја за сликовно или звучно обавештавање или оглашавање) на јавном путу односно поред тог пута, управљач пута издаје одобрење за постављање истих, које садржи и саобраћајно техничке услове. Натписи у оквиру Плана се постављају на улици односно поред ње, у појасу ширине 5m (мерено од регулације улица) на свим површинама јавне намене, које се налазе непосредно поред улице, а под следећим условима:

- Натписи се постављају тако да не ометају прегледност јавног пута, не угрожавају безбедност саобраћаја, а при прописаној брзини кретања возила у насељеном месту не ометају видљивост већ постављених саобраћајних знакова односно натписа.
- Натписи у насељу се постављају на стуб поред коловоза.
- Изузетно, натпис може бити постављен:
  - на конзолни носач - ако је тако боље уочљив за учеснике у саобраћају;
  - на портални носач - ако је тако боље уочљив за учеснике у саобраћају;
  - Натписи на стубу поред коловоза, постављају се на улицама, раскрсницама и у насељу, ван пешачких површина, зависно од броја знакова, на висини од 1,2 до 1,4m.
  - Натписи, који се постављају на пешачким површинама, постављају се тако да најнижа тачка натписа буде на висини од 2,2m.
  - Натписи изнад коловоза постављају се на висини од 4,5m. Висина се рачуна од површине коловоза до доње ивице натписа.
  - Растојање између ивице коловоза и најистуреније ивице натписа који се поставља на путу, раскрсницама и у насељу, ван пешачких површина, износи од 0,50m до 1,5 m.
  - Растојање између ивице коловоза и најистуреније ивице натписа који се постављају на пешачким површинама износи од 0,30m до 1,5m.
  - Натписи се израђују према цртежима у пројекту-елаборату.

- Натписи се израђују од материјала и на начин прописаним у СРПС.З.С2.300 (Технички услови - општи захтеви за израду и испитивање).
- Натписи већих димензија морају имати одговарајућа ојачања (укрућења).
- Постављање натписа врши се на основу ситуационих планова, попречних профила и других цртежа из пројекта-елабората.
- Натписи се постављају на носаче који се састоје од једног или више паралелних вертикалних носача или на специјалним конструкцијама.
- Натписи морају бити обезбеђени од окретања и смицања.
- Натписи морају да испуне захтеве у погледу отпорности на механичке утицаје и да после деловања на њих, прописаних СРПС-ом, не дође до разарања и самоодвијања причвршћених делова. Квалитет материјала од којих је изведен знак мора да испуњава исте услове као за стандардне знаке. Произвођач мора гарантовати отпорност на удар ветра и непромењивост квалитета најмање на 5 година.
- материјали за израду лица натписа – фолије су пластични материјали са уграђеним елементима за ретрорефлексију, лепком за лепљење на подлогу и заштитним површинским слојем за заштиту од спољних утицаја;
- Натписи се постављају с десне стране пута поред коловоза, у смеру кретања возила.
- Ако на месту на коме се поставља натпис, због густине саобраћаја, односно из других разлога, прети опасност да учесници у саобраћају неће правовремено уочити натпис, исти се може поставити и на супротној, левој страни пута, односно коловозне траке када су коловозне траке физички одвојене или изнад коловозне траке.
- Ако са десне стране пута поред коловоза, у смеру кретања возила није могуће поставити натпис, исти се може поставити на конзолни носач на објекту са десне стране пута или изнад коловозне траке.
- Натписи се израђују од материјала са ретрорефлектујућим својствима. У случају да је знак израђен са сопственим извором светлости, лице знака се израђује на транспарентној подлози.
- Полеђина натписа и елементи за причвршћење истог, морају да буду сиве боје и без сјаја да би се спречило евентуално заслепљивање возача.
- Највећа дозвољена површина знака, када се поставља у насељу износи 6 m^2.

<u>Стубни цевни носачи</u>

Стубни цевни носачи израђују се од челичне вучене цеви једноличног пресека и дебљине, зависно од броја и врсте знака који се постављају на носач, што је назначено у спецификацијама носача у пројекту.

- Носачи морају бити прорачунати и према дејству ветра у зони у којој се налази пут на коме се знак поставља.
- Носачи морају бити заштићени од корозије заштитном бојом од вештачких смола или пластифицирањем без бојења, у тамносивом тону.
- Са горње стране стуб мора бити заштићен од кише, тј. затворен пластичним чепом или заварен.
- Сви метални делови носача саобраћајних знакова и контрукција носача приказаних табли и елемената за монтажу треба да се заштите цинкањем по топлом поступку са дебљином цинка од 60 микрона. Носачи морају бити заштићени од корозије заштитном бојом од вештачких смола или пластифицирањем без бојења, у тамносивом тону.
- Једностубни цевни носач мора бити обезбеђен од окретања пречкама у темељу.
- Стубови се постављају у бетонске темеље, префабриковане или изливене на лицу места.
- Димензије темеља морају бити одређене и према дејству ветра, обзиром на величину и број знакова на носачу.
- Дужина (висина) носача се одређује из детаља положаја знака, а према величини и броју знака на њима, потребне дубине темеља и изабраног начина причвршћивања знакова на носач. Продужење, односно скраћење због косине терена, установљава произвођач на терену или из пројекта.

<u>Решеткасти носачи</u>

- Решеткасти носачи израђују се за саобраћајне знакове – табле вођења чија укупна површина прелази 3м2.
- Решеткасти носачи и носачи специјалне конструкције (портални носачи) пројектују се и изводе посебно, према знаку који носе, а по основним мерама датим у саобраћајном

пројекту. Број вертикалних носача и њихова висина, одређује се прорачуном према димензијама одговарајућег знака, при чему се мора узети у обзир и положај знака у попречном профилу на датој локацији, према приложеној скици као и дејство ветра на површину одговарајућег знака. Израђени су од челичних бешавних цеви константног пресека, међусобно спојених монтажним елементима у решеткасту конструкцију. Са горње стране стуб мора бити заштићен од кише, тј. затворен пластичним чепом или заварен. Табле знакова већих димензија морају имати одговарајућа ојачања (укрућења) која обезбеђују компактност њихове површине (лица знакова). Знак се по правилу учвршћује преко оваквих елемената на посебно изведен носач. Произвођач мора гарантовати отпорност на удар ветра целе конструкције. Носачи морају бити прорачунати и према дејству ветра у зони у којој се налази саобраћајница на којој се знак поставља.

- Носачи решеткасте конструкције постављају се у бетонске темеље МБ 30, префабриковане или изливене на лицу места, и осигуравају пречкама, или се заварују за укопане челичне хоризонталне плоче (стопе). Димензије темеља, односно челичних стопа, као и дубина њиховог укопавања, морају бити одређене према врсти конструкције и према дејству ветра на датој локацији знака, обзиром на величину и број знакова на носачу (обично према стандарду произвођача знакова). Евентуално продужење вертикалних носача, односно скраћење истих због косине терена или неког другог разлога, установљава извођач на лицу места и обезбеђује потребну измену пројектне документације од произвођача знакова.
- Сви елементи конструкције морају бити заштићени од корозије бојом нанетом машинским путем без накнадног ручног бојења отпорном на атмосферске утицаје у тамносивом тону, или пластифицирањем, у тамно - сивом тону.

Уградња

- Стубови носачи уграђују се у бетонске стопе-темеље, префабриковане или изливене на лицу места.
- Димензије темеља су дате у спецификацији за сваку појединачну позицију, зависно од величине и број знакова на носачу.

2.5. ПОСЕБНИ УСЛОВИ ЗА НЕСМЕТАНО КРЕТАЊЕ ОСОБА СА ИНВАЛИДИТЕТОМ

Приликом планирања, пројектовања и изградње простора јавних саобраћајних и пешачких површина, прилаза до стамбених објеката и објеката за јавно коришћење, неопходно је поштовати услове којим се обезбеђује несметано кретање и приступ особама са инвалидитетом, деци и старим особама (у даљем тексту: приступачност) а на основу Правилника о техничким стандардима планирања, пројектовања и изградње објеката, којима се осигурава несметано кретање и приступ особама са инвалидитетом, деци и старим особама („Службени гласник РС“, бр. 22/2015).

Приступачност се односи на зграде јавне и пословне намене, објекте за јавну употребу (улице, тргови, паркови и сл.), као и на стамбене и стамбено-пословне зграде са десет и више станова, а односи се на планирање нових објеката и простора, пројектовање, изградњу и доградњу нових објеката као и на реконструкцију и адаптацију постојећих објеката, када је то могуће у техничком смислу.

2.5.1. ЕЛЕМЕНТИ ПРИСТУПАЧНОСТИ ЈАВНОГ САОБРАЋАЈА

Тротоари и пешачке стазе

- Тротоари и пешачке стазе треба да буду приступачни, у простору су међусобно повезани и прилагођени за оријентацију, и са нагибима који не могу бити већи од 5% (1:20), а изузетно до 8,3% (1:12).
- Највиши попречни нагиб уличних тротоара и пешачких стаза управно на правац кретања износи 2%.
- Шеталишта у оквиру јавних зелених и рекреативних површина су осветљена, означена и са обезбеђеним местима за одмор са клупама дуж праваца кретања.
- Клупе треба да имају седишта на висини од 45 cm и рукохвате на висини од 70 cm изнад нивоа шетне стазе у 50% од укупног броја клупа. Поред клупа се обезбеђује простор површине 110 cm са 140 cm за смештај помагала за кретање.
- Ради несметаног кретања ширина уличних тротоара и пешачких стаза износи 180 cm, а изузетно 120 cm, док ширина пролаза између непокретних препрека износи најмање 90 cm.

- Површина шеталишта је чврста, равна и отпорна на клизање. Профили решетки, поклопаца и шахтова треба да буду безбедни за кретање учесника у саобраћају.
- На трговима или на другим великим пешачким површинама, контрастом боја и материјала обезбеђује се уочљивост главних токова и њихових промена у правцу.
- У коридору основних пешачких кретања не постављају се стубови, рекламни панои или друге препреке, а постојеће препреке се видно обележавају.
- Делови зграда као што су балкони, еркери, висећи рекламни панои и сл, као и доњи делови крошњи дрвећа, који се налазе непосредно уз пешачке коридоре, уздигнути су најмање 250 cm у односу на површину по којој се пешак креће.
- За савладавање висинске разлике између тротоара и коловоза користе се закошени ивичњаци који се изводе у ширини пешачког прелаза и у нивоу коловоза, са максималним нагибом закошеног дела до 8,3%, а ако је технички неизводљиво у изузетним случајевима до 10%.

Места за паркирање

- најмања укупна површина места за паркирање возила која користе особе са инвалидитетом износи 370 cm x 480 cm;
- место за паркирање за два аутомобила које се налази у низу паркиралишних места управно на тротоар величине је 590 cm x 500 cm са међупростором ширине 150 cm;
- ако паркиралиште није изведено у истом нивоу са оближњом пешачком стазом тада се излаз са паркиралишта обезбеђује спуштеном пешачком стазом максималног нагиба од 8,3% и минималне ширине најмање 140 cm колико износи слободан простор за маневрисање.
- приступачно паркинг место мора увек да се пројектује у хоризонталном положају, а никада на уздужном нагибу. Дозвољен је само одливни попречни нагиб од максимално 2%.
- приступачно паркинг место треба да има директну пешачку везу између пројектованог слободног простора за маневар и најближе пешачке стазе, без изласка на коловоз, у складу са препорукама датим за пешачке стазе.
- за јавне гараже, јавна паркиралишта, као и паркиралишта уз објекте за јавно коришћење и стамбене и стамбено пословне зграде са десет и више станова, најмање 5% места од укупног броја места за паркирање, а најмање једно место за паркирање возила особа са инвалидитетом;
- на паркиралиштима са мање од 20 места која се налазе уз амбуланту, апотеку, продавницу прехрамбених производа, пошту, ресторан и дечји вртић, најмање једно место за паркирање возила особа са инвалидитетом;
- на паркиралиштима уз бензинске пумпе, ресторане и мотеле поред магистралних и регионалних путева 5% места од укупног броја места за паркирање, али не мање од једног места за паркирање возила особа са инвалидитетом;
- на паркиралиштима уз домове здравља, болнице, домове старих и друге здравствене и социјалне установе, најмање 10% места од укупног броја места за паркирање, а најмање два места за паркирање возила особа са инвалидитетом.

Пешачки прелази

- Место пешачког прелаза је означено тако да се јасно разликује од подлоге тротоара.
- Пешачки прелаз је постављен под правим углом према тротоару.
- Пешачке прелазе опремљене светлосним сигналима потребно је опремити светлосном сигнализацијом са најавом и звучном сигнализацијом.
- Пролаз кроз пешачко острво у средини коловоза изводи се без ивичњака, у нивоу коловоза и у ширини пешачког прелаза.
- За савладавање висинске разлике између тротоара и коловоза користе се закошени ивичњаци који се изводе у ширини пешачког прелаза и у нивоу коловоза, са максималним нагибом закошеног дела до 8,3%, а ако је технички неизводљиво у изузетним случајевима до 10%.
- Површина пролаза кроз пешачко острво изводи се са тактилним пољем безбедности/упозорења, на целој површини пролаза кроз острво.
- Закошени део пешачке стазе на месту прелаза на коловоз једнак је ширини пешачког прелаза.
- Површина закошеног дела пешачке стазе на месту прелаза на коловоз изведена је са тактилним пољем безбедности/упозорења

Раскрсница

- На раскрсници пешачки прелаз мора имати приступачни семафор са звучном сигнализацијом и тактилно поље безбедности/упозорења у ширини спуштеног дела пешачког прелаза.

2.5.2. ЕЛЕМЕНТИ ПРИСТУПАЧНОСТИ ЗА САВЛАДАВАЊЕ ВИСИНСКИХ РАЗЛИКА

Прилази до објекта

- Прилаз до објекта предвиђа се на делу објекта чији је приземни део у нивоу терена или је издигнут до 5цм у односу на пешачку површину.
- Савладавање висинске разлике између пешачке површине и прилаза до објекта врши се:
  1) рампама за пешаке и кориснике инвалидских колицима, за висинску разлику до 76 cm;
  2) спољним степеницама, рампама, степеништем и подизним платформама, за висинску разлику већу од 76 cm.

Рампе за пешаке и инвалидска колица

Савладавање висинских разлика до 76 cm између две пешачке површине и на прилазу до објекта врши се применом рампи тако да:

- нагиб рампе није већи од 5% (1:20), а ако нема услова за рампу нагиба од 5% може износити 8.3% (1:12) за кратка растојања (до 6 m);
- највећа дозвољена укупна дужина рампе у посебном случају износи 15 m;
- рампе дуже од 6 m, а највише до 9 m у случају да су мањег нагиба, раздвајају се одмориштима најмање дужине 150 cm;
- најмања чиста ширина рампе за једносмеран пролаз износи 90 cm, а уколико је двокрака чиста ширина рампе износи мин 150 cm, са подестом од мин. 150 cm;
- рампе су заштићене са спољних страна ивичњацима висине 5 cm, ширине 5 - 10 cm и опремљене са обе стране двовисинским рукохватима подесног облика за прихватање на висини од 70 cm, односно 90 cm;
- рукохвати треба да буду непрекидни и да се протежу са обе стране рампе најмање 30 cm испред почетка и иза завршетка рампе;
- рукохват треба да буде добро причвршћен за зид (носач), а завршеци рукохвата да буду окренути према зиду, односно према носачу;
- боја шипке треба да буде у контрасту са бојом позадине;
- рукохвати су пречника 4 cm, обликовани на начин да се могу обухватити дланом;
- рукохвати су постављени на две висине, од 70 cm и од 90 cm, продужени у односу на наступну раван рампе за 30 cm, са заобљеним завршетком;
- на огради рампе која се налази у спољном простору, рукохват је изведен од материјала који није осетљив на термичке промене;
- ограду са испуном од стакла потребно је уочљиво обележити;
- површина рампе је чврста, равна и отпорна на клизање;
- површине рампи могу бити у бојама које су у контрасту са подлогом;
- за савладавање већих висинских разлика могу у посебним случајевима из тачке 1) овог члана применити двокраке рампе са одмориштем између супротних кракова, обезбеђене оградом, рукохватима или зидовима;
- подести на двокраким рампама морају бити минимум 150 cm са 170 cm како би се обезбедио простор за окретање инвалидских колица;
- изузетно, уколико постоје услови, рампа може савладавати и висинске разлике веће од 76 cm.

Степенице и степеништа

Приступачност степеница и степеништа пројектује се и изводи тако да:

- најмања ширина степенишног крака буде 120 cm;
- најмања ширина газишта буде 33 cm, а највећа дозвољена висина степеника буде 15 cm;
- чела степеника у односу на површину газишта буду благо закошена, без избочина и затворена;
- површина чела и руб степеника у контрасту је у односу на газиште;
- између одморишта и степеника на дну и врху степеништа постоји контраст у бојама;
- приступ степеништу, заштитне ограде са рукохватима и површинска обрада газишта испуњавају услове предвиђене за рампе из члана 7. овог правилника;

- површина пода на удаљености од најмање 50 cm од почетка силазног крака степеништа има различиту тактилну и визуелну обраду у односу на обраду подеста;
- степеник у дну степенишног крака буде увучен у односу на површину којом се крећу пешаци испред споменутог крака;

Лифт

Савладавање етажних висинских разлика у стамбеним зградама где постоји могућност за пројектовање једноставно прилагодљивих станова и објектима за јавно коришћење, врши се путем лифтова, тако да:

- прилаз лифту на нивоу улаза у зграду има слободан простор димензија најмање 150 cm x 200 cm, при чему је подна површина на удаљености од најмање 50 cm од врата лифта различите тактилне и визуелне обраде у односу на околну подну површину;
- унутрашње димензије кабине лифта износе најмање 110 cm x 140 cm;
- врата кабине лифта, која су смичућа или се отварају према спољној страни, имају ширину чистог отвора најмање 80 цм и обојена су контрастном бојом у односу на боју околног зида;
- преклопно седиште у кабини поставља се на висини од 50 cm, а лифт је опремљен са три стране рукохватом на висини од 90 cm;
- команде (дугмад) постављају се на висини од 90 cm до 120 cm од пода, а унутар кабине на удаљености 40 cm од угла кабине. Све команде су изведене са рељефним ознакама и контрастним бојама у односу на подлогу, с тим што је команда нивоа улаза у зграду различита по додиру и боји од осталих команди на контролној табли;
- лифт има звучну и визуелну сигнализацију за означавање спрата на који лифт стиже;
- подешено довољно трајање отварања врата у пуној ширини и могућност контроле отварања врата помоћу одговарајућег уређаја, ако је предвиђено аутоматско отварање и затварање врата;
- под кабине лифта треба да буде отпоран на клизање као и да осветљење кабине омогућава задовољавајућу видљивост без рефлексије.
- Када се савладавање висинске разлике решава уз употребу више лифтова, тада најмање један лифт мора испунити услове из става 1. овог члана и означава се знаком приступачности.
- За савладавање висинских разлика у стамбеним и стамбено пословним зградама и објектима за јавно коришћење, ако није могућа примена степеница и степеништа или рампи, примењују се подизне платформе.
- За савладавање висинских разлика у стамбеним објектима између спратова могу се изузетно примењивати посебни лифтови у облику седишта или платформе, који се крећу по шинама преко кракова степеништа, тзв. "ескалифтови".

Вертикално подизне платформе

Савладавање висинских разлика, у случају када не постоји могућност савлађивања ове разлике рампама, степеницама и степеништем, врши се подизним платформама. Подизна платформа предвиђа се као плато величине најмање 110 cm до 140 cm са погонским механизмом, ограђена заштитном оградом до висине од 120 cm, пресвучена и опремљена материјалом који не клизи, опремљена прекидачима за позив и сигурносним уређајем.

Косо подизна склопива платформа

Косо подизна склопива платформа користи се као елемент приступачности за потребе савладавања висинске разлике веће од 120 cm у унутрашњем или спољашњем простору, искључиво у стамбеним јединицама. Косо подизна склопива платформа поставља се на бочне зидове степеница или степенишну ограду, која се води дужином целог степеништа, а мора имати: плочу платформе величине најмање 90 cm x 100 cm, бочну подну преклопну заштиту висине 20 cm и преклопни заштитни рукохват, и опремљена је склопивим седиштем.

2.6. УСЛОВИ ЗА УРЕЂЕЊЕ И ИЗГРАДЊУ МРЕЖЕ ИНФРАСТРУКТУРНИХ СИСТЕМА

Све мреже и објекти инфраструктуре су уцртани на графичком прилогу број 5.

2.6.1. ХИДРОТЕХНИКА

Водоводна и канализациона мрежа се морају трасирати тако:

- да не угрожавају постојеће или планиране објекте, као и планиране намене коришћења земљишта;

- да се подземни простор и грађевинска површина рационално користи;
- да се поштују прописи који се односе на друге инфраструктуре;
- да се води рачуна о геолошким особинама тла и поземним водама;
- Минимално дозвољено растојање при паралелном вођењу са другим инсталацијама износи:
  - међусобно водовод и канализација 0,50 m;
  - до вреловода 1,00 m;
  - до електричних и телефонских каблова 0,50 m.
- Код попречног укрштања, размак између водоводне мреже и осталих подземних инсталација по висини, мора износити 0.50m, односно најмање 15 cm, код чега водови морају бити у заштитној цеви и означени траком;
- Хоризонтално растојање између водоводних односно канализационих цеви и зграда, дрвореда и других затечених објеката не сме бити мање од 2,5 m;
- Минимална дубина укопавања цеви водовода и канализације је 1,0 m од врха цеви до коте терена, а падови према техничким прописима у зависности од пречника цеви;
- Уличне водове и прикључне делове водовода до уличне цеви, заштитити од дејства евентуалних лутајућих струја одговарајућим заштитним средствима;
- Цеви водовода и канализације не смеју бити узидане у зидну масу, већ увек морају бити са слободним пролазом (у ширем отвору или у заштитној цеви, са слојем еластичног кита у међупростору).

Спојеве прикључака објеката врши искључиво ЈП „Водовод и канализација„ а осталу инсталацију у објекту може изводити само овлашћено лице или овлашћено предузеће. Ј.П. „Водовод и канализација“ Пирот има право да контролише исправност инсталације уз законску одговорност имаоца. На главном споју (споју потрошача и уличне мреже) не смеју се чинити никакве измене без накнадног одобрења, нити се смеју убацивати нови прикључци испред водомера.

2.6.1.1. ВОДОВОДНА МРЕЖА

На планском подручју је обезбеђено континуирано снабдевање водом за пиће са незнатаним бројем кварова на главној мрежи и малим бројем дана са рестрикцијом воде, што даје слику о добро вођеном и организованом систему. Вода се допрема из изворишта „Бања“ које се налази ван границе Плана а из кога се дуж Државног пута IIA реда, бр.223 вода доводи главним цевоводом пречника Ø110mm. Контрола квалитета је стална, а проценат исправности узорака воде за пиће висок. Водоснабдевање је под ингеренцијом ЈП „Водовод и канализација“ Пирот.

У оквиру границе разраде Плана, расположиви притисак у водоводној мрежи се креће од 1,5 бара (у највишим деловима водоводне мреже) до 16 бари (у најнижим деловима водоводне мреже). Постојећа улична и водоводна мрежа и прикључни водови се налазе на дубини од 0,5 до 1,2m до врха цеви испод коте терена улице-тротоара.

На графичком прилогу број 5. је уцртана постојећа и планирана водоводна мрежа са постојећим резервоарима за воду и пумпним станицама. Изградња нове и реконструкција постојеће водоводне мреже, врши се на основу техничке документације. Начин прикључења на водоводну мрежу дефинисаће се у оквиру Сепарата Ималаца јавних овлашћења (Ј.П. „Водовод и канализација" Пирот), односно условима и подацима за израду техничке документације у оквиру њихових овлашћења.

Планом се предвиђа:

- Замена постојеће пластичне, азбестне ливене и поцинковане водовоодне мреже, односно дотрајалих старих прикључних и доводних водова. До улаза у постојеће новопројектоване улице-сокаке и парцеле тј до постојећих-новопројектованих технички прописаних водомерних шахти, новопројектованим цевоводовима пречника према пројектној документацији;
- Укидање технички непрописне водоводне мреже и прикључака и превезивање прикључака на постојећу уличну водоводну мрежу према условима ЈП „Водовод и канализација“ Пирот;

Поменуте радове реализовати у току реконструкције и изградње улица.

Ј.П. „Водовод и канализација„ Пирот је по правилу инвеститор изградње свих објеката и уређаја јавног водоснабдевања. Када је инвеститор друго правно лице, оно је дужно да од Ј.П. „Водовод и канализација„ Пирот прибави сагласност за обављање послова инвеститора на изградњи дела водоводне мреже. Ј.П. „Водовод и канализација„ Пирот ће преузети изграђени објекат у своја основна средства, у складу са Одлуком о Водоводу и канализацији (Службени лист Града Ниша бр.83/06).

Општи услови изградње водоводне мреже

- Јавна водоводна мрежа у насељима, уграђује се по правилу на јавној површини и то у појасу регулације. Дубина канала за уличну водоводну мрежу мора осигурати покриће темена цеви са 100cm надслоја (min 80cm), водећи рачуна о коначној висини терена. Када се јавна водоводна мрежа протеже у приватно земљиште, власници или корисници некретнина, дужни су да дозволе приступ на земљиште ради снимања, пројектовања и обележавања земљишта, извођења радова на изградњи, реконструкцији, одржавању и искоришћавању објеката водоснабдевања;
- Размак између водоводне мреже и осталих подземних инсталација (електричног кабла, ПТТ кабла, и канализационих цеви) у уздужном правцу (водоравном), мора износити најмање 50 cm, а код вреловода min 100cm;
- Код попречног укрштања, размак између водоводне мреже и осталих подземних инсталација по висини, мора износити најмање 15 cm, при чему каблови морају бити у заштитној цеви и означени траком;
- Водоводна мрежа не сме бити постављења испод канализационих цеви, нити кроз ревизиона окна канализације, односно канализационе цеви се постављају испод цевовода воде за пиће;
- Забрањено је спајање уземљења на водоводне инсталације;
- Поцинковане водоводне цеви не смеју се савијати, нити у хладном нити у загрејаном стању, а остале врсте цеви могу се савијати у дозвољеном радијусу према атесту произвођача;
- Све водоводе до којих може допрети дејство мраза заштитити термичком изолацијом;
- Притисак у кућној мрежи не би требало да буде већи од 5 бара, у интересу трајности инсталације. Код већих притисака извршити смањење притиска помоћу редуцир-вентила;
- Рачунска брзина кретања воде у цевима узима се око 1-1,5m/s а највише 2m/s, да би се ублажили шумови, водени удари и отпори у цевима;
- Слободан натпритисак треба да буде најмање 10m воденог стуба изнад највишег точећег места;
- Прикључак од уличне цеви до водомерног шахта пројектовати искључиво у правој линији, управно на уличну цев;
- Водомер поставити у водомерно склониште (шахт) на 1,5m од регулационе линије, односно у посебан метални орман-нишу (ако је водомер у објекту), који је смештен са унутрашње стране на предњем зиду до улице. Димензије водомерног склоништа за најмањи водомер (ДН 20мм - 3/4") су 1,0 m x 1,2m x 1,7m. Водомер се поставља на мин. 0,3m од дна шахта.
- Димензије водомерног окна за два или више водомера, зависе управо од броја и димензија (пречника) водомера;
- Уколико се у објекту налази више врста потошача (локали, склоништа, топлотна подстаница и др.) предвидети посебне главне водомере за сваког потошача посебно;
- Димензионисање водомера извршити на основу хидрауличког прорачуна;
- Шахтове (окна) за водомере треба градити од материјала који су за локалне прилике најекономичнији (опека, бетон, бетонски блокови);
- Уколико радни притисак према хидрауличком прорачуну не може да подмири потребе виших делова објекта, обавезно пројектовати постојење за повећање притиска;
- Пројекти за инсталацију воде у објектима, раде се на темељу расположивих хидрауличких величина и осталих услова, који постоје у уличној мрежи на подручју, где се објекти граде;
- Пројекат - техничко решење водоводног прикључка саставни је део Главног пројекта;
- Инвеститор објекта мора водити рачуна да удаљеност од објекта до водоводне мреже (цеви), мора бити најмање 2.5 метра.
- Изградњом, одржавањем или реконструкцијом објекта смештеног у близини јавног водовода, као и реконструкцијом саобраћајница, не сме се довести у питање нормално водоснабдевање, а ни ометати нормално коришћење и одржавање водоводне мреже и осталих објеката водоснабдевања;
- Евентуалну потребу премештања водоводних инсталација договарају заједнички инвеститор радова и Ј.П. „Водовод и канализација„ Пирот;

Уређаји за повећавање и смањивање притиска воде

Уређај за повећавање притиска воде (хидрофор, хидроцел) уграђује се онда, када расположив притисак у уличној водоводној мрежи није довољан за потребе и снабдевање потрошача водом. Пре издавања одобрења за изградњу за објекте у којима је предвиђен уређај за повећавање притиска воде, Ј.П.-у „Водовод и канализација„ Пирот мора се доставити одговарајућа техничка документација на одобрење. Стамбени и други објекти у којима је уграђен уређај за повећање притиска воде без одобрења Ј.П. „Водовод и канализација„ Пирот, не могу се спојити на јавну водоводну мрежу. Уређај за повећање притиска поставља се у објект за који је израђен, или на некретнини чији је власник корисник. Уређај за повећање притиска воде инвестира, користи и одржава корисник, односно власник некретнине.

2.6.1.2. КАНАЛИЗАЦИОНА МРЕЖА

На читавом Планском подручју непостоји изграђен систем канализационе мреже за одвођење отпадних вода и планом се не предвиђа изградња исте, већ се све отпадне воде морају одводити у водонепропустне септичке јаме.

У зависности од броја корисника изградња канализације је могућа и решиће се пројектно техничком документацијом у складу са условима добијених од стране ЈП „Водовода и канализацације“ Пирот, док ће постројење за пречишћавање отпадних вода разрадити Планом детаљне регулације.

Услови изградње септичких јама

	Септичка јама служи за складиштење отпадних вода и тиме спречава ширење неугодних мириса и заразе.
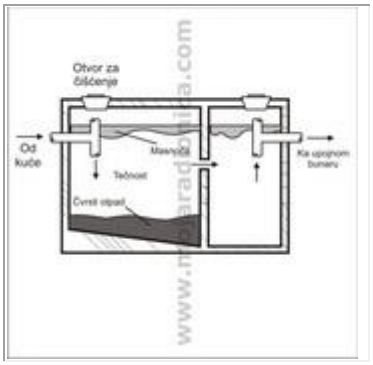	Сама конструкција је једноставна. То је бетонирана, подземна просторија подељена у две спојене коморе. Већи део чини две трећине запремине, док мањи заузима трећину укупне запремине. Већи део је обично изведен под нагибом (од улаза у јаму) пошто је седиментација највећа, управо, на улазу у септичку јаму. Из мањег дела обично иду филтери или вода отиче у упојни бунар.
	Величина септичке јаме се може прорачунати у односу на потрошњу воде у домаћинству. Може се пронаћи податак да члан домаћинства у просеку дневно потроши око 150 литара воде, те би то значило да ће један члан за месец дана напуноти 4.5 кубних метара. Наравно то је под условом да не постоји упојни бунар. Иначе код градње се поштује правило да се као најмања запремина пројектује 3 кубна метра за куће до 5 просторија, и да се за сваку наредну просторију запремина јаме повећава за 1 кубни метар. У неким земљама постоји законски минимум од 10 кубних метара.
	Пречник цеви која улази у септичку јаму је обично 160 mm. Оптималан нагиб цеви према септичкој јами је 1 посто, изузетно 1,5. То значи 1 cm на сваки метар. Да би се смањила брзина прилива течности удаљеност септичке јаме од куће је најмање 2 m. Спајање цеви под 90 степени се избегава. Највећи угао по којим се постављају цеви је 45 степени. Уколико је неизбежно постављање цеви под 90 степени обавезно је постављање шахта (кинете) на том месту.

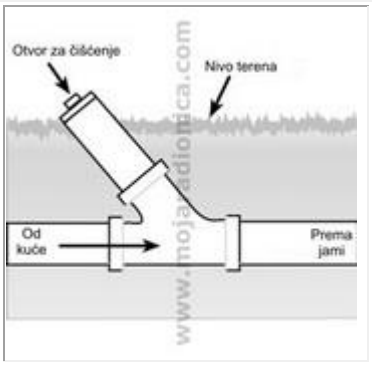	Испред септичке јаме није лоше оставити једну рачвасту цев да би се омогућило чишћење септичке јаме у случају загушења. Треба напоменути да ће пражњење септичке јаме бити ређе уколико користите неко средство за чишћење и одржавање септичких јама. То су биоензими који разграђују органиски отпад на угљен диоксид и воду. Користи се тако што се повремено у wc шољу будаци једна кесица и то је то. Поред мање потребе за пражњењем видно се смањују непријатни мириси канализације.
	Што се тиче саме градње она почиње ископавањем рупе осамдесетак сантиметара веће од планиране септичке јаме и излевањем такозваног „мршавог“ бетона на дно будуће септичке јаме.
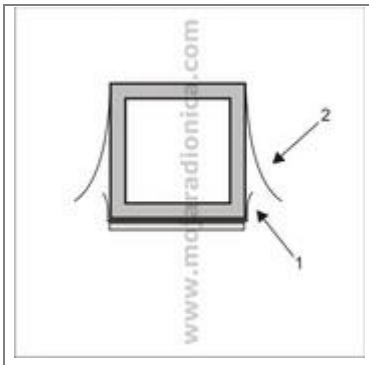	После стврдњавања мршавог бетона дно се премазује сеситолом и вари се В-4. Важно је се остави око пола метра преко ивица будуће септичке јаме. Преко тога се ставља арматура и налева се бетоном дебљине око 15 cm. Затим се постављају бочне арматуре и налева бетон за спољашње зидове. Када бетон очврсне зидови се са спољње стране премажу реситолом и прво се завари на зидове изолација са дна а након тога изолација на зидове тако да прекрије изолацију са пода. Унутрашње зидове преглетовати водоотпорним цементом.
	Често се септичке јаме не бетонирају већ зидају. То није добро из два разлога. Прво, септичка јама мора бити непропусна, а друго услед хидростатског притиска, или земљотреса, може доћи до урушавања преградних зидова.
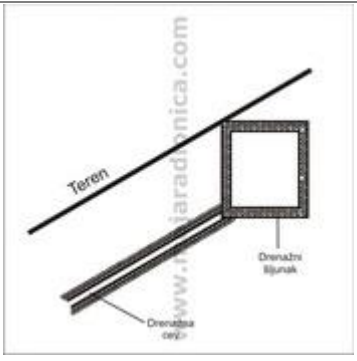	Разлог брзог пуњења септичке јаме могу бити подземне воде или воде које настају после обилних киша или топљења снега (управо због тога није препоручљиво уводити кишницу са кровова у септичку јаму). Да би се ово избегло неопходно је одвести површинске воде из околине септичке јаме. Уколико је терен под нагибом, довољно је спровести дренажну цев. Око дренажне цеви се поставља дренажни шљунак велике гранулације (16-64 mm) паралелно са падом терена и то неких 10 m.

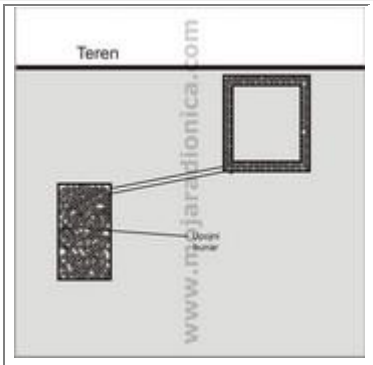	Уколико се септичка јама налази у равничарском подручју неопходно је изградити упојни бунар за површинске воде. Обично се десетак метара од јаме ископа рупа за 1,5 метара дубља од септичке јаме. Напуни тих 1,5 m дренажним шљунком а остатак затрпа земљом. У део са дренажним шљунком уводи се дренажна цев од септичке јаме.
	Дренажна цев је обична пластична цев са перфорацијама (избушена) по површини како би пропуштала воду.
	Дренажни канал је отприлике метар дубок ширине око 20 cm. У њега се поставља дренажна цев и до пола пуни дренажним шљунком. Остало се затрпа земљом.
	Понегде се на дренажни шљунак поставља геотекстил како би се спречило замуљивање дренаже.
	Сам упојни бунар може бити изведен на више начина. Као на слици од бетона, постоје инпровизације од металних буради избушених по површини, али то се није показало као дугорочно решење због корозије челика од којег су бурад израђена.

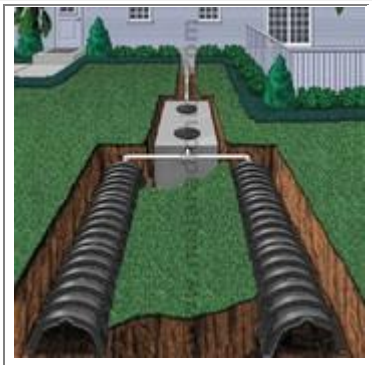	Такође упојни бунар може бити израђен као уздужни дренажни канал
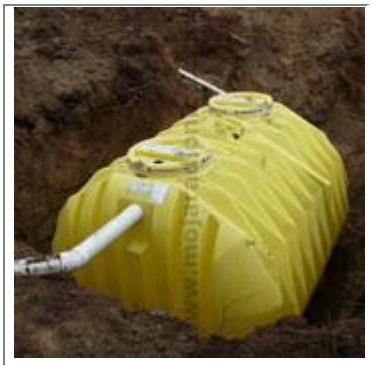	У последње време појавиле су се пластичне септичке јаме. Оне се сидре у земљи што практично замењује радове на зидању. Предвиђено је да се чишћење пластичних септичких јама обавља једном у годину дана. Оне нису предвиђене да се у њих слива вода од туш кабине, веш машине, лавабоа, већ само WC.
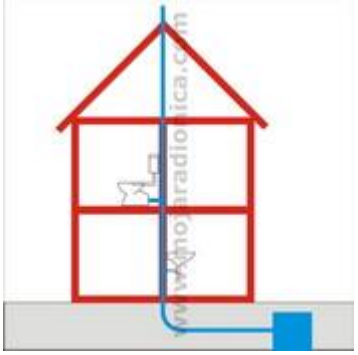	На крају, обавезно је септичкој јами оставити одушак. Могуће је то урадити директно на јами али се углавном одушак изводи изнад последње етаже куће где се као наставак вертикале поставља цев пречника 32 – 50 mm.

Одлагање животињских излучевина

Како не би дошло до неких озбиљних еколошких проблема (загађења површинских и подземних вода) јако је битно да се стајњак и осека одлажу у објекте наменске за то. Неопходно је одлагати и складиштити отпатке од животиња на одговарајућем месту у објекте који имају довољне капацитете за чување стајњака до сезоне када се он користи.

Стајско ђубриво је неопходно збринути у резервоаре, објекте који имају довољне капацитете за шестомесечни период и који су обезбеђени од оцеђивања стајњака у дубље слојеве земље. Већа количина стајњака (вишак) се може збринути на различите начине (прерадом стајњака, ђубрењем пољопривредних површина...).

Одлагање чврстог и течног стајњака регулисано је Правилником о условима које треба да испуњавају објекти за животињске отпатке и програми за прераду и обраду животињских отпадака („Службени гласник РС“, број 94/2017).

Услови за изградњу објекти за складиштење животињских излучевина:

Објекти за складиштење животињских излучевина се граде од водонепропустљивих материјала на начин који спречава излучивање, испирање или отицање стајњака у околину као и загађења површинских и подземних вода.

Објекти за складиштење животињских излучевина се граде најмање:

- 20 m удаљености од спољашњег руба корита језера или друге стајаће воде;
- 3 m удаљености од спољашњег руба корита водотока ширине корита 5m или више;

- 10 m удаљености од спољашњег руба корита водотока, на нагнутим теренима уз водотокове са нагибом већим од 10 %.

Објекти за складиштење животињских излучевина својим капацитетима треба да задовоље прикупљање стајњака за период минимум од 6 месеци. Капацитет објекта за складиштење животињских излучевина се одређује на основу УГ (условно грло – употребна вредност домаћих животиња на масу од 500 kg) по појединим врстама домаћих животиња.

Објекти за складиштење животињских излучевина могу бити:

1. **Ђубришта** - хоризонтални објекат од армираног бетона за складиштање чврстог стајњака. Под ђубришта ограђује се бетонским зидовима са три стране и треба да изджи сва статистичка оптерећења којима је изложен у току манипулације стајњаком.
2. **Осочне јаме** – представља укопани подземни бетонски објекат изграђен од водонепропусног материјала који је покривен бетонском плочом са отвором за пражњење. Осочна јама се гради у непосредној близини ђубришта ради прикупљања течног дела чврстог стајњакана начин који спречава истицање у подземне и површинске воде. Капацитет осочне јаме се обрачунава на основу колочине течне фазе стајњакакоји не упије простирка за период од 6 месеци. Та количина треба да се креће у границама од 5 до 10 % од укупне количине излучивања течне фазе једног УГ. Осочна јама се такође користи и за прихватање атмосферског талога и воде за одржавање хигијене у објекту. Осочна јама је повезана са каналима за изђубривање у стајама, као и са подом ђубришта (површинском дренажом – риголом са спољашње стране ђубришта). До осочне јаме и ђубришта се изграђује бетонски прилаз. Осочне јаме није потребно градити уколико домаћинство се не бави узгојем стоке која ствара осеку;
3. **Лагуне** – јесте објекат за лагеровање течног стајњака која се гради формирањем земљишних базена мале дубине и велике површине.
   Према начину градње лагуна може бити:
   - Бетонска (изграђује се од армираног бетона и може се облагати фолијом у циљу повећања степена сигурности од отицања стајњака кроз њене зидове);
   - Лагуна са пластичном фолијом (дно и зидови лагуне се облажу фолијому два слоја између којих се постављају дренажне цеви које повезују лагуну са ревизионом шахтом. Фолија се у потпуности прилагођава облику лагуне) и
     -Лагуна обложена слојем глине (она се после земљаних радова пресвлачи слојем глине. Наношење глине треба да обезбеди спречавање истицања и најмањих количина стајњака из лагуне. Слој глине се наноси у дебљини од 10 cm равномерно по зидовима и дну.).
4. **Седиментацијски базен-** је објекат кружног облика смештен изван стаје који служи за лагеровање течног стајњака. Гради се од водонепропусног матерјала и може бити надземни, полуукопани или потпуноукопани (који се покрива плочом од армираног бетона или ограђује оградом висине која онемогућује приступ домаћим, дивљим животињама и неовлашћеним лицима). Око седиментацијског базена се насипа крупни шљунак или други одговарајући материјал у појасу од најмање 1 m. до седиментационог базена се гради чврст прилазни пут за кретање механизације за пражњење базена.

Погони за прераду и обраду животињских излучевина треба да испуњавају услове у складу са прописима којима се уређује ветеринарство.

2.6.2. ЕЛЕКТРОЕНЕРГЕТСКА МРЕЖА

Снабдевање електричном енергијом и даље ће се вршити из ширег електроенергетског система Србије, и то из ТЕ "Обреновац" и ХЕ "Ђердап" ; планиране ТЕ " Колубара б" и других мањих електрана.

Основна стратегија даљег развоја електроенергетског система је да створи даље оптимално решење довољног, сигурног, квалитетног и економичног снабдевања електричном енергијом потрошача, уз рационалну употребу електричне енергије и снаге од стране потрошача.

У просторном обухвату Плана нема објекта у власништву „Електромрежа Србије“ А.Д. и није планирана изградња електроенергетске инфраструктуре која би била у власништву „Електромрежа Србије“ А.Д.. У случају градње ТК линијских објеката од елекртопроводног материјала (бакарни ТК каблови), у оквиру границе плана потребно је обратити се за услове Имаоца јавних овлашћења.

У границама Плана постоје изграђени електроенергетски објекти:

- ТС 10/0,4 kV „Суково 1“, „Суково 2“ и „Суково 3“;
- Мрежа 10 kV је претежно надземна и припада трефо реону ТС 35/10 kV Бело Поље
- Мрежа 0,4 kV је претежно надземна и припада трафо станицама 10/0,4 kV у оквиру плана.

Планом се непредвиђа изградња и реконструкција ЕЕО, али у колико се у наредном периоду појави потреба за изградњом елекртоенергетских објеката чија снага превазилази капацитете постојеће ЕЕМ услов за њихов прикључак биће изградња нових електоренергетских објеката уз услове Имаоца јавних овлашћења.

Напајање нових ТС се врши са најближих 10 kV водова или из постојећих ТС 10/0,4 kV новим 10 kV надземним или кабловским водом. ТС се лоцирају поред улица, на приступним местима и што ближе центру потрошње електричне енергије. Приступ ТС се остварује преко постојећих или планираних ТС. Новопројектоване ТС 10/0,4 kV се граде као МБТС, зидане или стубне, у складу са условима ЕД Пирот.

Расплет водова 0,4 kV из будућих ТС 10/0,4 kV се формира према потребној снази, намени и локацији објеката које иста напаја електричном енергијом, а на основу конкретних техничких услова.

Општа правила уређења

- Електроенергетски објекти се граде у складу са одредбама Закона.
- У заштитним зонама далековода или постројења забрањена је изградња објеката. Евентуална изградња испод и у близини далековода условљена је Техничким прописима за изградњу надземних електроенергетских водова називног напона од 1 kV до 400 kV („Сл. Лист СФРЈ“, бр. 65/88 и сл.СРЈ бр.18/92), подлеже давању сагласности за градњу објеката испод и у близини далековода чији је власник привредно друштво за дистрибуцију електричне енергије.
- Код изградње испод и у близини далековода обавезна је израда елабората, у коме се даје тачан однос предметног далековода и објекта који ће се градити, уз задовољење горе поменутих Техничких прописа. Сагласност за извођење радова испод, изнад или поред електро-енергетског објекта издаје енергетски субјект који је власник, односно корисник енергетског објекта.
- На подручју обухвата Плана не дозвољава се постављање нисконапонских ваздушних водова 10кV, већ се нисконапонски водови постављају у подземној кабловској канализацији.
- Постојећа 0,4 kV мрежа се задржава, а у случају реконструкције изводи се у подземној кабловској канализацији.
- Постављање нове 0,4 kV мреже врши се у кабловској канализацији.

Правила грађења за електроенергетске објекте

Изградња електроенергетских објеката треба да прати изградњу стамбених и других објеката, што подразумева благовремену изградњу електроенергетских капацитета, уважавајући усвојену концепцију мреже за расподелу и дистрибуцију електричне енергије.

Трансформаторска станица 35/10 kV

За изградњу трафостанице 35/10 користити смернице из Техничке препоруке ТП12б издате од стране ЈП Електропривреде Србије - Дирекције за дистрибуцију од марта 2001. год.

Код избора локације ТС водити рачуна о следећем:
- да буде постављена што је могуће ближе тежишту оптерећења;
- да прикључни водови буду што краћи, а расплет водова што једноставнији;
- о могућности лаког прилаза ради монтаже и замене ЕТ-а и опреме;
- о могућим опасностима од површинских и подземних вода и сл.;
- о присуству подземних и надземних инсталација у окружењу ТС;
- утицају ТС на животну средину (бука, заштита од пожара ,сакупљање нагло изливеног уља и сл.).

Напомена: Ограда око ТС35/10 kV је метална, висине 2,20m. Са спољашње стране ограде се полаже бакарни уземљивач за обликовање потенцијала на удаљењу 1m и на дубини 0,5m, који се на више места повезује са оградом. Уземљивач за обликовање потенцијала металне ограде се на више места повезује са уземљивачима ТС-е.

Трансформаторска станица 10/0.4 kV

Новопланиране трансформаторске станице 10/0.4kV изградити као слободностојеће (МБТС), у зависности од расположивог простора на потребној локацији, а уколико је трафостаница на регулацији улице онда се гради обавезно зидана у склопу објекта.

Новопланиране слободностојеће трафо станице ТС 10/0.4kV се постављају у наменски пројектованом простору односно у посебним монтажно-бетонским кућицама, у равни терена. Распоред опреме и положај енергетског трансформатора морају бити такви да обезбеде што рационалније коришћење простора, једноставност руковања , уградње и замене појединих елемената и блокова и омогући ефикасну заштиту од директног додира делова под напоном.

Основне карактеристике планираних трансформаторских станица 10/0.4 kV су:

- називни виши напон 10000 V
- називни нижи напон 400/231 V
- капацитет ТС 10000 kVA
- снага трансформатора 630 kVA
- тип трансформатора - уљни
- учестаност 50 Hz
- снага кратког споја сабирнице 10kV 250 MVA

Трафостаница мора имати две одвојене просторије и то једна за смештај трансформатора и друга просторија за смештај развода (разводних ормана) вишег и нижег напона. За свако одељење је потребан несметан приступ што је остварено у типским монтажно-бетонским трафостаницама - објектима. Разводни блок вишег напона планираних трафо станица садржи најмање 4 ћелије и то две (доводно-одводне) кабловске ћелије, једну резервну кабловску ћелију и једну трансформаторску ћелију. Развод нижег напона сваке трафо станице садржи прикључно поље и разводно-одводно поље са 8 извода и пољем јавне расвете.

Будуће трафостанице се повезују са постојећим трафостаницама 10 kV-ним каблом а ради обезбеђења сигурног напајања међусобно се повезују у прстен тако да се све трафостанице напајају двострано односно све су два пута пролазне са високонапонске стране. Трафостанице су повезане 10 kV-ним каблом типа и пресека ИПО 13А 3x150mm^{2,} односно комплетну планирану 10 kV-ну мрежу извести кабловима чији ће се тип и пресек одредити кроз техничку документацију.

- Локација будућих трафостаница мора бити са изласком на саобраћајницу.
- Камионски приступни пут до трафо станице мора да има минималну ширину 3,50m до најближе саобраћајнице.
- Удаљеност енергетског транформатора од суседних објеката мора износити најмање 3m;
- Уколико се трафостаница смешта у просторију у склопу објекта, или се гради у непосредној близини административног објекта треба предвидети сигурну звучну и топлотну изолацију просторије за смештај трансформатора. Између ослонца темеља трансформатора и трансформатора поставити еластичну подлогу. Звук који производи трансформатор потребно је ограничити на 55dB дању и 40dB ноћу, рачунајући на граници објекта. Такође трансформаторска просторија мора испуњавати услове грађења из важећих законских прописа пре свега "Правилника о техничким нормативима за заштиту електроенергетских постројења и уређаја од пожара" ("Сл.лист СФРЈ" бр. 74/90);

Разводно постројење 10kv И 35kv

- Дистрибутивне мреже 10 kV i 35 kV су радијално напајане, односно ТС 35/10 kV има могућност двостраног напајања преко повезног вода или отворене петље.
- У дистрибутивној ТС 35/10 kV се користи разводно постројење са ваздухом изолованом, металом заштићеном расклопном арматуром (ИЕЦ 298) 10 kV и 35 kV са четри одељка по ћелији:
  - -сабирнички;
  - -прекидачки са вауумским прекидачем на извлачење;
  - -излазни (кабловски);
  - -одељак за нисконапонску опрему.
- Разводно постројење се монтира у затворену просторију
- Постројење 10 kV и 35 kV је са једним системом сабирница (једноструке сабирнице)
- Ћелије 10 kV и 35 kV су слободностојеће или дозидне. Дозвољено је да се напонски трансформатори монтирају у спојну или трансформаторску ћелију. Ширина ћелије треба да омогући поуздан рад и безбедан приступ појединим елементима у ћелији. У изводној ћелији треба бити омогућено

једноставно прикључење свих типова каблова пресека до 240mm^2, као и прикључење уређаја за испитивање каблова. Ширина изводне ћелије код ваздухом изоловане расклопне апаратуре са вакуумским прекидачима треба да буде највише 800mm за постројење 10 kV и највише 1800mm за постројење 35 kV.

- Број изводних ћелија 10kv и 35kv зависи од инсталисане снаге ТС, усвојених типова и пресека водова, концепције (обликовања) мреже тако да су орјентациони подаци о броју извода:
  - Постројење 10 kV: 8 - 10 извода у ТС 2*8MvA
    4 до 6 извода у ТС2*4 MvA
  - Постројење 35 kV: 2 до 4 извода
- Степен изолације за апарате и опрему, као и за растојања између делова под напоном и уземљених делова у постројењу (ознаке LI - назначени подносиви атмосферски ударни напон ; AC - назначени подносиви наизменични напон 50Hz) је :
  - за постројење 10 kV : LI 75 AC 28, највиши напон опреме је 12 kV;
  - за постројење 35 kV : LI 170 AC 70, највиши напон опреме је 38 kV;

III. Предвиђа се етапна градња постројења 10 kV и 35 kV. У првој етапи се монтира комплетан део који припада једном трансформатору и остала опрема неопходна за функционисање постројења (заштита, мерење, управљање)

Енергетски трансформатори 35/10,5 kV

- ЕТ треба да буде испитан и испоручен заједно са свим уређајима и опремом према стандарду JUS IEC 76 IEC354 i JUS N.H1. 005
- Назначени однос трансформације ЕТ-а је 35/10,5 kV
- Спрега ЕТ -а 35/10,5 kV је Dyn 5.
- Ниво звучне снаге не сме да пређе 81 децибел за снагу 8MVA и 78 децибела за снагу 4 MVA
- Опсег извода за регулацију напона је ±2 * 2,5%
- Хлађење ЕТ-а је природним струјањем уља и ваздуха
- Смештај ЕТ-а је у трансформаторском боксу на отвореном простору, са преградним противпожарним зидом између ЕТ-а ако су монтирани један поред другог.
- У ТС 35/10 kV дозвољен је трајан паралелан рад ЕТ-а 35/10,5 kV

НАДЗЕМНИ ВОДОВИ

Сматра се да вод прелази преко објекта и кад је растојање хоризонталне пројекције најближег проводника у неотклоњеном стању од зграде мање од 5.0m без обзира на напон вода. Вертикална удаљеност између проводника и делова зграда испод проводника (слеме крова; горња ивица димњака и сл.) за водове са висећим изолаторима треба да износи најмање 3.0m и ако у прелазном распону постоји нормално додатно оптерећење, а у суседним распонима нема тог оптерећења.

Табела бр.4- Заштитне зоне електроенергетских водова

Мрежа	/ објекат Заштитна зона / појас
Далековод до 10 kV	Минимум 5m, обострано од хоризонталне пројекције далековода
Далековод 35 kV	Минимум 15m, обострано од осе далековода.

Водови 35kV

Коридор далековода треба да износи 15m, са обе стране од осовине далековода.

У коридору далековода не дозвољава се подизање објеката високоградње, као ни подизање засада виших од 3m.

Стубна места дуж трасе треба да буду удаљена најмање 3m од ивичњака коловоза саобраћајница, а најмање 10m (уз сагласност управљача путевима 5m) од коловоза државних саобраћајница.

У делу вода где постоје објекти високоградње и на прелазима саобраћајница, морају се задовољити прописана хоризонтална и вертикална одстојања, а сам вод мора имати појачану механичку и електричну сигурност.

Водови 10 kV:

Тенденција у подручју плана је замена свих надземних 10кV водова кабловским.

Постојећа кабловска 10кV мрежа се задржава, а на местима где омета изградњу измешта се.

Нова 10кV мрежа треба да буде кабловска. Водови се полажу на 0.8m -1.0m мин 0,7m испод коте терена, у тротоару ближе ивичњаку (до 0.8m од коловоза) по трасама дефинисаним у оквиру Плана.

При прелазу преко саобраћајница водове треба механички заштитити.

Развод мреже унутар простора плана и траса 10кV водова ће се дефинисати даљом детаљном разрадом кроз пројектну документацију објеката.

Мрежа 0.4 kV:

Постојећа 0.4кV мрежа се задржава и може се реконструисати. Нова мрежа дуж интерних прилазних саобраћајница и у оквиру објеката треба да буде кабловска.

Извођење надземних водова

Мрежу средњег и ниског напона треба реконструисати и градити искључиво подземно - кабловима .

Прикључци потрошача на нисконапонску мрежу по правилу се врше са кабловским снопом X00/0-A 4x18 mm² а по потреби и са кабловским водовима типа PP00/A или XP00/A одговарајућег пресека, зависно од снаге коју објекти ангажују.

Прикључци се остварују повезивањем мерно-разводног ормана (мро) у објекту са водовима надзмне мреже ниског напона у свему према одредбама техничке препоруке ТР 13, ЕДСрбије.

За саобраћајнице и платое у оквиру Плана, предвиђена је израда расвете по стубовима угадњом економичних светлосних извора као што су натријумове или метал-халогене светиљке, које уз већу ефикасност ангажују мању снагу и потрошњу електричне енергије.

Заштита од индиректног напона додира је предвиђена аутоматским искључењем напајања, сагласно техничким условима надлежне ЕД.

Извођење радова се не сме вршити без одобрења за извођење радова, а које издаје надлежни орган локалне самоуправе, сагласно Закону о планирању и изградњи. Извођење радова се врши на основу теничке документације израђене сагласно техничким условима надлежне ЕД, уз примену важећих техничких прописа и техничких препорука електродистрибуције Србије.

Код укрштања, приближавања, паралелног вођења, стубови надземне мреже ниског напона могу се постављати уз саму ивицу коловоза интерних саобраћајница или колских улаза.

1) Изградња надземних нисконапонских водова изводи се према Правилнику о техничким нормативима за изградњу надземних нисконапонских водова (Сл. лист СРЈ бр. 6/92);
2) Нисконапонски самоносећи кабловски склоп (НН СКС) монтирати на бетонске стубове са размаком до 40m. Изузетно НН СКС може да се полаже и по фасади зграде;
3) Није дозвољено директно полагање НН СКС у земљу или малтер;
4) вођење водова преко зграда које служе за стални боравак људи треба ограничити на изузетне случајеве, ако се друга решења не могу технички или економски оправдати (сматра се да вод прелази преко зграде и кад је растојање хоризонталне пројекције најближег проводника у неотклоњеном стању од зграде мање од 3m за водове до 20 kV, односно мање од 5m за водове напона већег од 20 kV);
5) У случају постављања водова изнад зграда потребна је електрично појачана изолација, а за водове изнад зграда у којима се задржава већи број људи, потребна је и механички појачана изолација;
6) Није дозвољено вођење водова преко објеката у којима се налази лако запаљив материјал (складишта бензина, уља и сл.);
7) На пролазу поред објеката у којима се налази лако запаљив материјал хоризонтална сигурносна удаљеност једнака је висини стуба увећаној за 3,0m, а износи најмање 15,0m;
8) Одређивање осталих сигурних удаљености и висина од објеката, као и укрштање електроенергетских водова међусобно као и са другим инсталацијама вршити у складу са Правилником о техничким нормативима за изградњу надземних електроенергетских водова називног напона од 1 kV до 400 kV (Сл. лист СФРЈ бр. 65/88); и

Приликом изградње планиране нисконапонске мреже и објеката у близини исте, придржавати се важећих техничких прописа, стандарда и техничких услова надлежног електродистрибутивног предузећа, а посебно "Правилника о техничким нормативима за изградњу нисконапонских надземних водова" («Сл. лист СФРЈ» број 6/1992).

У следећој табели су наведене сигурносне висине и сигурносне удаљености и важе за нисконапонске и високонапонске водове до 110kV

Табела број 5- сигурносне висине и сигурносне удаљености

Објекти	**Сигурносна висина (m)**	**Сигурносна удаљеност (m)**
Места неприступачна за Возила	За НН прикључке 5,0	4,0
Места приступачна за возила	За високонапонске до110kV 6,0 За нисконапонске 5,0	5,0 4,0
Саобраћајнице унутар комплекса	5,0 изнад тротоара: 6,0 изнад Коловоза	
Зграде са запаљивим кровом	Не сме	
Зграде (димњаци и вентилациони отвори)	Уже: 2,5 СКС: не сме	За чишћење отвора алатом: 0,8m изнад отвора; 1,25m испод отвора. Без чишћења отвора алатом: 0,4m изнад отвора; 0,2m испод отвора.
Неприступачни делови зграде	- за високонапонске водове до 110kV 3.0m - за нисконапонске водове на носачима узиданим са стране у зграду, осим за уводе у зграду 0.25m - за нисконапонске водове изнад слемена и крова 0.40m - за остале нисконапонске водове 1.0m	- за високонапонске водове до 110kV 3.0m - за нисконапонске водове на носачима узиданим са стране у зграду, осим за уводе у зграду 0.25m - за нисконапонске водове изнад слемена и крова 0.40m - за остале нисконапонске водове 1.0m
Приступачни делови зграде	- високонапонски водови до 110 kV 5.0m - за нисконапонске водове 2.5m	- високонапонски водови до 110 kV 4.0m - за нисконапонске водове 1.25m
Прозори и спољна врата	4,0	1,25
Кровни прозори	2,5	0,4
Магистрални, регионални, локални и прилазни путеви	6,0	2,0
Нисконапонски вод	1,0	0,5
Изоловани ТК проводник	0,5	1,5
Неизоловани ТК проводник	Не сме	
ТК надземни вод		Уже: висина стуба + 3,0 (мин.10,0), за СКС: 1,0

Наведене хоризонталне удаљености, не односе се на нисконапонске водове који су функционално везани са односним објектом (осветљење прилазних путева...). Ако високонапонски вод прелази преко неког објекта треба поступити онако како је за поједине објекте прописано Правилником о техничким нормативима за изградњу нисконапонских и високонапонских надземних водова. Прописане мере, осим сигурносне висине треба предузети и кад се вод приближи ауто путу, путу првог реда, на удаљености мањој од висине стуба над земљом.

Заштиту од атмосферског пражњења извести класичним громобранским инсталацијама у облику Фарадејевог кавеза према класи нивоа заштите објеката у складу са "Правилником о техничким нормативима за заштиту објеката од атмосферског пражњења" (Сл. лист СРЈ бр. 11/96).

Извођење подземних водова

Дубина укопавања енергетских каблова не сме бити мања од 0,7m за каблове напона до 10 kV, односно 1,1m за каблове 35 kV;

Каблови се могу полагати уз услов да су обезбеђени потребни минимални размаци од других врста инсталација и то:

- 0.4 m од цеви водовода и канализације
- 0.5 m од телекомуникационих каблова
- 0.8 m од система цеви даљинског грејања у комплексу фабрике

Ако се потребни размаци не могу остварити, енергетски кабл се полаже у заштитну цев, дужине најмање 2 m са обе стране места укрштања, или целом дужином код паралелног вода при чему најмањи размак не може бити мањи од 0.3 m.

Није дозвољено паралелно вођење електроенергетских каблова изнад или испод топловода и цеви водовода и канализације.

Код укрштања енергетског кабла са телекомуникационим каблом, енергетски кабл се полаже испод телекомуникационог, а угао укрштања треба да је већи од 60°, а што ближе 90°.

На прелаз преко саобраћајнице енергетски кабл се полаже у кабловску канализацију, односно у заштитне цеви, на дубини минимално 0.8 m, испод површине коловоза.

Код прелаза преко саобраћајнице државних путева укрштање треба предвидети искључиво механичким подбушивањем испод трупа пута, управно на предметни пут у прописаној заштитној цеви, тако да минимална дубина предметних инсталација и заштитних цеви од најниже горње коте коловоза до горње коте заштитне цеви износи 1,35-1,50m, у зависности од конфигурације терена.

Услови за прикључење објекта на електроенергетску мрежу

- Прикључак служи за напајање само једног објекта. У случају да се преко једног огранка нисконапонске (НН) мреже напајају два или више објеката, овај огранак се третира као НН мрежа;
- за извођење прикључка користи се СКС (самоносећи кабловски склоп);
- прикључак се може извести и подземно у случају тзв. већег потрошача;
- прикључак се димензионише и изводи у зависности од очекиваног максималног једновременог оптерећења на нивоу прикључка, начина извођења НН мреже, конструкције и облика објекта, положаја објекта у односу на НН мрежу;
- место прикључења надземног прикључка је стуб НН вода (изузетно зидна конзола или кровни носач ако су ови елементи упоришта НН вода);
- надземни прикључак се изводи преко носача на зиду објекта, односно преко крова објекта ако због мале висине објекта или неких других разлога није прихватљиво извођење прикључка преко зида објекта;
- распон од места прикључења (стуб НН вода) до места прихватања на објекту прикључка изведеног СКС-ом може да износи највише 30m. За веће распоне обавезна је уградња помоћног стуба.
- Изградња нове и реконструкција постојеће електроенергетске мреже, врши се на основу техничке документације. Начин прикључења на мрежу дефинисаће се у оквиру Сепарата Ималаца јавних овлашћења, односно условима и подацима за израду техничке документације у оквиру њихових овлашћења.

2.6.3. ТЕЛЕФОНСКО ТЕЛЕГРАФСКА МРЕЖА

Изградња нове и реконструкција постојеће ТТ мреже, врши се на основу техничке документације. Начин прикључења на мрежу дефинисаће се у оквиру Сепарата Ималаца јавних овлашћења, односно условима и подацима за израду техничке документације у оквиру њихових овлашћења.

Правила грађења за телекомуникационе објекте

- Подземни телекомуникациони водови приступне мреже постављају се испод јавних површина (тротоарски простор, слободне површине, зелене површине, пешачке стазе, паркинг простор и изузетно саобраћајница) и испод грађевинских парцела уз сагласност власника-корисника.

- Подземни телекомуникациони каблови полажу се у ров ширине 0,4м на дубини од 0,8 до 1m према важећим техничким прописима за полагање ТТ каблова у ров.
- Код полагања подземних телекомуникационих каблова на државним путевима треба предвидети укрштање искључиво механичким подбушивањем испод трупа пута, управно на предметни пут у прописаној заштитној цеви, тако да минимална дубина предметних инсталација и заштитних цеви од најниже горње коте коловоза до горње коте заштитне цеви износи 1,35-1,50m, у зависности од конфигурације терена.
- ТТ мрежу градити у кабловској канализацији или директним полагањем у земљу.
- На прелазу испод коловоза саобраћајница као и на свим оним местима где се очекују већа механичка напрезања тла каблови се полажу кроз кабловску канализацију (заштитну цев).
- При укрштању са саобраћајницом угао укрштања треба да буде што ближе 90º и не мање од 30º.
- Дозвољено је паралелно вођење енергетског и телекомуникационог кабла на међусобном размаку од најмање (ЈУС Н. Ц0. 101) 0,5m за каблове 1kV и 10kV. Телекомуникациони каблови који служе искључиво за потребе електродистрибуције могу да се полажу у исти ров са енергетским кабловима, на најмањем размаку који се прорачуном покаже задовољавајући, али не мање од 0.2m.
- Укрштање енергетског и телекомуникационог кабла врши се на размаку од најмање 0,5m. Угао укрштања треба да буде најмање 30º, по могућности што ближе 90º; Енергетски кабл, се по правилу, поставља испод телекомуникационог кабла. Уколико не могу да се постигну захтевани размаци на тим местима се енергетски кабл провлачи кроз заштитну цев, али и тада размак не сме да буде мањи од 0,3m. Размаци и укрштања према наведеним тачкама се не односе на оптичке каблове, али и тада размак не сме да буде мањи од 0,3m.
- На делу трасе оптичких каблова која је заједничка са кабловима месне мреже, обавезно полагати пластичне цеви у исти ров како би се кроз њих могао накнадно провући оптички кабл.
- Постављати оптичке каблове већих капацитета узимајући у обзир потребе великих корисника телекомуникационих услуга.
- Дозвољено је паралелно вођење телекомуникационог кабла и водоводних цеви на међусобном размаку од најмање 0,6 m
- Укрштање телекомуникационог кабла и водоводне цеви врши се на размаку од најмање 0,5m. Угао укрштања треба да буде што ближе 90º а најмање 30º.
- Дозвољено је паралелно вођење телекомуникационог кабла и фекалне канализације на међусобном размаку од најмање 0,5 m.
- Укрштање телекомуникационог кабла и цевовода фекалне канализације врши се на размаку од најмање 0,5m. Угао укрштања треба да буде што ближе 90º а најмање 30º.

2.6.4. ЕЛЕКТРОНСКО-КОМУНИКАЦИОНА ИНФРАСТРУКТУРА

На графичком прилогу број 5 је приказана постојећа телекомуникациона инфраструктура. На планском подручју не постоје активне базне станице Мобилне Телефоније Србије, планирана базна станица је уцртана на графичком прилогу број 5.

Општа правила

Правила за уређење и изградњу мреже и објеката електронско-комуникационе инфраструктуре (у даљем тексту: ЕК) подразумевају:

- На подручју школа, предшколских установа, домова здравља, болница, дечјих игралишта и других објеката сличне садржине не могу се постављати **радио базне станице мобилне телефоније** у кругу од 100 метара;
- У границама насељених места могу се постављати радио базне станице мобилне телефоније максимално до 250W ефективне израчене снаге;
- Ван насељених места могу се постављати радио базне станице мобилне телефоније и веће снаге од 250W у складу са Законом о процени утицаја на животну средину;
- Подземну ЕК мрежу градити по условима грађења подземне ЕК мреже на површинама јавне намене;
- Објекти за смештај ЕК уређаја мобилне комуникационе мреже и опреме за РТВ и КДС, мобилних централа, базних радио станица, као и антена и антенских носача могу се поставити у оквиру објекта, у објекту у оквиру појединачних корисника, у оквиру комплекса појединачних корисника или на засебном стубу унутар комплекса;

- Објекат за смештај ЕК опреме може бити зидани или монтажни;
- Комплекс са ЕК опремом и антенски стуб морају бити ограђени;
- Напајање електричном енергијом вршиће се из нисконапонске мреже 0,4kV;
- До комплекса за смештај мобилне комуникационе опреме и антенских стубова са антенама обезбедити приступни пут ширине најмање 3m;
- Прикључење корисника на ЕК мрежу извести подземним прикључком према условима надлежног предузећа у Пироту.

Приликом реконструкције старе електронско-комуникационе инфраструктуре, односно приликом изградње нове мреже водити рачуна о следећим битним условима:

Зоне штетног утицаја електроенергетских постројења на електронске комуникационе водове и мреже

Одређивање и прорачун могуће зоне штетног утицаја електроенергетских постројења и на подземне и надземне електронске комуникационе водове са бакарним проводницима врши се у складу са посебним прописом којим се уређује утицај електроенергетских постројења и водова.

Ако је електронски комуникациони вод или цела електронска комуникациона мрежа изведена коришћењем оптичких каблова без металних елемената, не постоји штетни утицај електроенергетских постројења, не ради се прорачун зоне штетних индуктивних и галванских утицаја.

Уколико је електронски комуникациони вод изведен као оптички кабл са металним елементима, исти се с обзиром на постојање опасности, третира као класични електронски комуникациони вод са бакарним проводницима. У случају да прорачуни покажу да су прекорачене граничне вредности напона опасности и/или напона сметњи, инвеститор електроенергетског постројења мора да уради пројекат заштите за електронски комуникациони вод или целу мрежу, ако је мрежа у зони утицаја.

Паралелно вођење, приближавање и укрштање подземног и надземног електронског комуникационог вода са електроенергетском инфраструктуром

Полагање подземних електроенергетских каблова изнад и испод постојећих подземних електронских комуникационих водова или кабловске канализације није дозвољено унутар заштитног појаса, осим на местима укрштања.

Пролаз електроенергетских каблова кроз окна кабловске канализације, као и прелаз испод и изнад окна, није дозвољен.

Најмања хоризонталана растојања код међусобног приближавања подземног електронског комуникационог вода са бакарним проводником и најближег подземног електроенергетског кабла, у зависности од називног напона електроенергетског кабла, дата су у Табели 6. Ако се ове удаљености не могу одржати, примењују се одговарајуће заштитне мере.

Табела број 6- Најмања хоризонталана растојања у зависности од напона електроенергетског кабла

Напон електроенергетског вода [kV]	Минимално растојање [m]
до 10	0,5
10-35	1
изнад 35	2

Заштитне мере подразумевају постављање каблова у заштитне цеви или полуцеви које се спајају на одговарајући начин. Заштитне цеви за електроенергетске каблове морају бити од добро проводног материјала (гвожђе и сл.), а полуцеви за електронске комуникационе водове од непроводног материјала (ПВЦ или ПЕ). Минимални спољашњи пречник заштитних цеви или полуцеви мора бити најмање 1,5 пут већи од спољашњег пречника кабла. У случају електроенергетског кабла називног напона већег од 35 kV потребно је између каблова поставити одговарајућу топлотну изолацију. У случају примене заштитних мера, минимално растојање између каблова не сме да буде мање од 0,3 m.

Вертикална удаљеност на месту укрштања између најближег електронског комуникационог вода и најближег електроенергетског кабла мора да износи 0,3 m за електроенергетске каблове називног напона до 1 kV, а за електроенергетске каблове напона између 1 kV и 35 kV је 0,5 m. Ако се не може

постићи вертикална удаљеност од 0,5 m, примењују се одговарајуће заштитне мере из става 4. овог члана. Дужина заштитних цеви, односно полуцеви не може да буде мања од 1 m са обе стране места укрштања. Угао укрштања подземних електронских комуникационих водова са електроенергетским кабловима по правилу је 90°, а ни у ком случају угао не може бити мањи од 45°. Изузетно, угао се може смањити на 30°, уз посебно образложење оправданости разлога за наведено смањење.

Најмања растојања подземног електронског комуникационог вода са металним проводницима од електроенергетских високонапонских постројења (напона већег од 35 kV) зависе од погонског стања електроенергетског постројења, специфичног отпора земљишта и типа локације, а дата су у Табели 7.

Табела број 7- Најмања растојања подземног електронског вода у зависности од стања електроенергетског постројења, специфичног отпора земљишта и типа локације

Специфични отпор земљишта [Ω m]	Електроенергетско постројење са изолованим или уземљеним звездиштем преко пригушнице [m]	Електроенергетско постројење са директно уземљеним звездиштем [m]	Тип локације
< 50	2	5	урбано
	5	10	рурално
50-500	5	10	урбано
	10	20	рурално
>500	10	50	урбано
	20	100	рурално

За сва електроенергетска постројења напона од 35 kV и више, у чијој се непосредној близини налазе два или више подземна електронска комуникациони вода с металним проводницима, потребно је извршити анализу евентуалног штетног утицаја и преузети адекватне заштитне мере, у складу са одговарајућим стандардима.

Минимално растојање код приближавања и укрштања подземних електронских комуникационих водова с оптичким влакнима без металних елемената, који су положени у заштитној цеви и подземних електроенергетских каблова треба да буде 0,3 m. Заинтересоване стране могу постићи договор о смањењу растојања на 0,1 m.

Најмања растојања између постојећег подземног електронског комуникационог вода и стуба новопланираног електроенергетског вода зависе од називног напона вода и дата су у Табели 8. Ако, у реалним условима, није могуће постићи наведена минимална растојања, потребно је применити предвиђене заштитне мере.

Табела број 8- Најмања растојања између постојећег подземног електронског комуникационог вода и стуба новопланираног електроенергетског вода

Напон електроенергетског вода [kV]	Минимално растојање [m]
до 1	1
до 35	5
110	10
220	15
400	25

Минимална вертикална растојања између најнижег проводника електроенергетског вода и надземног електронског комуникационог вода у најнеповољнијим условима дефинисана су у Табели 9. Ако, у реалним условима, није могуће постићи наведена растојања, потребно је, на деоници на којој није

могуће задовољити услове из Табеле 8 извршити премештање или подземно каблирање постојеће трасе електронског комуникационог вода.

Табела број 9- Минимална вертикална растојања између проводника електроенергетског вода и надземног електронског комуникационог вода

Напон електроенергетског вода [kV]	Минимално растојање [m]
1-35	2
35-110	3
220	4
400	5,5

За електроенергетске самоносиве водове називног напона мањег од 1kV, минимална растојања код паралелног вођења и укрштања са надземним електронским комуникационим водом дефинисана су посебним прописима који одређују полагање самоносивих каблова по стубовима нисконапонске мреже.

Код укрштања надземног електронског комуникационог вода и надземног електроенергетског вода, хоризонтална пројекција растојања најнижег проводника електроенергетског вода до најближег стуба који носи електронски комуникациони вод треба да буде најмање једнака висини стуба на месту укрштања увећана за 3m.

Остали случајеви приближавања или укрштања електронских комуникационих водова и електроенергетских постројења који нису дати у овом правилнику одређују се споразумно између заинтересованих страна.

Зоне електронске комуникационе инфраструктуре према другим инсталацијама и објектима

Постојећа електронска комуникациона инфраструктура и повезана опрема не могу бити оштећене и њихов рад не може бити ометан у случају изградње нове комуналне инфраструктуре и друге врсте објеката, односно треба да буде обезбеђен приступ и несметано одржавање исте током читавог века трајања.

У сврху елиминисања могућег механичког оштећења електронске комуникационе инфраструктуре и повезане опреме код паралелног вођења, приближавања и укрштања са осталом инфраструктуром у простору, потребно је придржавати се одређених минималних растојања.

Минимална удаљеност код приближавања и укрштања односе се на незаштићени електронски комуникациони вод са металним проводницима положен у отворен ров. Ако се ради о каблу који је положен у цев или кабловску канализацију, сматра се да већ постоји одређени степен механичке заштите, па се прихватају мања растојања код приближавања и укрштања, а која су одређена у случају када су преузете одговарајуће заштитне мере у складу са овим правилником.

У Табели 10 су дата минималне удаљености од других подземних или надземних објеката у случају паралелног вођења или приближавања трасе електронског комуникационог вода.

Табела број 10- Минималне удаљености од других подземних или надземних **објеката**

Врста објекта	Минимално растојање [m]
Доња ивица насипа (пруга, улица и др.)	5
Упориште надземних контактних водова	1
Упориште електроенергетских водова до 1 kV	1
Упориште надземних каблова електронских комуникација	1
Цевовод градске канализације и топловода	1
Водоводне цеви пречника до 200 mm	1
Водоводне цеви пречника већег од 200 mm	2
Шине трамвајске пруге	1
Инсталације и складишта са запаљивим или експлозивним горивом	10
Регулациона црта зграда у насељима	0,6
Темељ зграде ван насеља	2
Живе ограде	2
Енергетски кабл до 10 kV напона	0,5

Енергетски кабл од 10 до 35 kV напона	1
Енергетски кабл напона већег од 35 kV	2
Стабла дрвећа	2
Гасовод и топловод са притиском до 0,3 MPa	1
Гасовод и топловод са притиском од 0,3 MPa до 10 MPa	2
Гасовод и топловод са притиском већим од 10 MPa изван градских насеља	5

Уколико је удаљеност мања од удаљености датих у Табели 10, инвеститор мора од власника тих објеката да затражи посебне услове градње.

Водовод и канализација

Најмање растојање (размак између најближих спољних ивица инсталација) при паралелном вођењу или приближавању постојећег подземног електронског комуникационог вода и водовода износи 0,5m, односно 1,0m за магистрални водовод. Ова растојања се могу смањити до 30% ако се обе инсталације заштите одговарајућом механичком заштитом.

Место укрштања електронског комуникационог вода и водоводне цеви, по правилу, треба да буде изведено тако да водоводна цев пролази испод електронског комуникационог вода, при чему вертикално растојање између кабла и главне водоводне цеви треба да износи најмање 0,5 m, а код укрштања електронског комуникационог вода с кућним прикључцима најмање растојање треба да буде 0,3m.

Ако се минимално растојање може обезбедити због заштите електронског комуникационог вода од механичких оштећења, исти треба поставити у посебну заштитну цев чија дужина треба да буде најмање 1 m са сваке стране места укрштања. У том случају најмање растојање не може бити мање од 0,3 m код укрштања електронског комуникационог вода с главном водоводном цеви, односно 0,15 m код укрштања електронског комуникационог вода с кућним прикључцима.

Најмање растојање при паралелном вођењу или приближавању постојећег подземног електронског комуникационог вода и канализације (мање канализационе цеви пречника до 0,6 m и кућни прикључци) треба да буде 0,5 m, односно 1,5 m за магистралне канализационе цеви пречника једнаког или већег од 0,6 m.

На месту укрштања канализациона цев мора бити положена испод електронског комуникационог вода, при чему кабл треба да буде механички заштићен. Дужина заштитне цеви треба да буде најмање 1,5 m са сваке стране места укрштања, а растојање од врха канализационе цеви треба да буде најмање 0,3 m. Полагање водоводних и канализационих цеви кроз окна кабловске канализације, као и полагање испод, односно изнад окна, није допуштено.

Остали цевоводи и објекти

Најмање дозвољено растојање између постојећег електронског комуникационог вода и инсталација за складиштење и пренос запаљивих течности износи 1,0 m на местима приближавања и паралелног вођења. Изузетно, у случајевима када се не може постићи наведено растојање, исто се може смањити на 0,5 m на дужини не краћој од 1,5 m при чему делови постројења за пренос и складиштење запаљивих течности треба да буду прекривени бетонском постељицом дебљине 0,1 m, отпорном на продирање запаљиве течности или испаравања. Постојећи кабл потребно је заштитити одговарајућим цевима које, поред механичке чврстоће, морају бити отпорне на утицај различитих врста минералних уља.

На местима укрштања цевовода за пренос запаљивих течности и кабла, цевовод мора да пролази испод кабла, при чему најмања удаљеност мора бити 0,5m. Изузетно у случајевима када се не може постићи наведена удаљеност, електронски комуникациони вод потребно је заштитити од могућих механичких оштећења постављањем у одговарајуће цеви или полуцеви тако да је дужина заштитне цеви најмање 1 m од места укрштања.

Ако се цевоводни систем или постројење приближава цевима постојеће кабловске канализације, а које нису отпорне на деловање минералних уља и испаравање, тада је потребно у опасном подручју од 4m цеви кабловске канализације прекрити са свих страна бетонском постељицом минималне дебљине 0,1m. Отвори цеви у суседним окнима кабловске канализације треба да буду гасно непропусни. На једном од зидова окна потребно је поставити плочицу са натписом којим се упозорава особље о евентуалној појави сакупљања штетних и експлозивних гасова.

Ако реконструкција постојеће или изградња нове саобраћајнице угрожава трасу постојећег подземно положеног електронског комуникационог вода који није у заштитној цеви већ се исти налази у

траси саобраћајнице, потребно је извршити измештање истог, а трошкове измештања надокнађује инвеститор. Нова траса електронског комуникационог вода треба да буде у тротоару или зеленом појасу предметне саобраћајнице.

Ако реконструкција постојеће или изградња нове саобраћајнице угрожава трасу постојеће кабловске канализације, тако да ће се она налазити у траси коловоза нове саобраћајнице и да није могуће постићи минималну удаљеност између спољњег зида горњег реда цеви и нивелете саобраћајнице од 0,7 m, потребно је извршити измештање постојеће кабловске канализације, а трошкове измештања надокнађује инвеститор. Окна нове канализације лоцирају се у тротоару или зеленом појасу предметне саобраћајнице.

Ако је траса нове саобраћајнице планирана тако да се укршта са постојећим електронским комуникационим водом, потребно је извршити измештање трасе постојећег електронског комуникационог вода тако да она буде вертикална на осу саобраћајнице, а уколико то није могуће онда минимално под углом од 45°, при чему електронски комуникациони вод треба да се налази у заштитној цеви, као и да се положи барем још једна додатна резервна цев. Дужина цеви у којој се налази електронски комуникациони вод треба да буде са сваке стране за 0,5 m већа од ширине трасе саобраћајнице. Ако траса цеви пресеца тротоар, и наставља се у зеленом појасу, тада поменута траса треба да заврши у зеленом појасу.

По траси и уз трасу подземног електронског комуникационог вода или кабловске канализације на удаљености мањој од 2 m није допуштено да се сади дрвеће чије би корење могло онемогућити приступ каблу или га може оштетити.

Код надземних самоносивих електронских комуникационих водова потребно је обезбедити минимални ваздушни коридор од 0,5 m око вода.

Величина заштитне зоне радио центара и радио коридори

Величина примарне и секундарне заштитне зоне и сектора без препрека одређене су на следећи начин:

1) у примарној заштитној зони мерено од границе радио центра:
   (1) око уређаја за безбедност у ваздухоплову - 400 m,
   (2) око центра за радио-гониометрију - 400 m,
   (3) око осталих радио центара и радиодифузних станица веће снаге - 200 m;
2) у секундарној заштитној зони:
   (1) за фреквенцијски опсег до 30 MHz - 2000 m,
   (2) за фреквенцијски опсег преко 30 MHz - 1000 m;
3) у сектору без препрека 5000 m.

Унутар граница примарне заштитне зоне не могу да се постављају непокретне или покретне препреке и водене површине, као ни покретне или непокретне металне и друге рефлективне површине, електроенергетски и други надземни водови, нити да се граде саобраћајнице, железничке пруге и луке.

Унутар граница секундарне заштитне зоне, пратећи конфигурацију земљишта, није дозвољено да се гради или поставља објекат или препрека чија би висина превазилазила замишљени крак угла елевације од 2^0 у смеру од радио центра, мерена од границе примарне и секундарне заштитне зоне, као што је приказано на следећој скици:

Слика број 5- Примарне и секундарне заштитне зоне

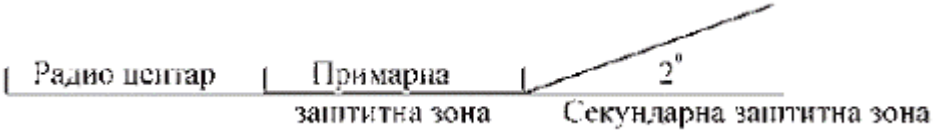

Унутар сектора без препрека за одређени радио центар важе услови прописани за примарну и секундарну заштитну зону и, према потреби, за веће удаљености предвиђене за секундарне заштитне зоне.

За заштиту пријемног радио-центра од јаког електромагнетског поља неке предајне радио станице примењују се најмање допуштене удаљености прописане у Табели 11.

Табела број 11- Најмање удаљености предајне радио станице

Фреквенцијски опсег (MHz)	Најмања удаљеност (km)
до 80	$\sqrt{P}$

80-174	$\sqrt{2P}$
174-470	$\sqrt{P}$
изнад 470	$\sqrt{\frac{P}{2}}$

где је:
П - ефективна израчена снага предајне радио станице у смеру пријемног радио центра [кW].

За заштиту пријемног радио центра од сметњи проузрокованих електричним пољима високонапонских водова и водова електричне вуче примењују се најмање допуштене удаљености између тих водова и пријемног радио центра, дате у
Табели 12.

Табела број 12- Најмање допуштене удаљености између водова и пријемног радио центра

Напон (кV)	Најмања допуштена удаљеност (m)
до 3	300
3-10	500
10-50	900
50-110	1000
изнад 110	2000

Ради заштите пријемних радио центара од сметњи које проузрокују моторна возила системима за паљење, магистрални путеви не могу да се граде на растојањима мањим од 1000 m, а регионални путеви на растојањима мањим од 500 m од пријемног центра.

Правила за изградњу кабловско дистрибутивног система (КДС-а)

У циљу реализације КДС-а планира се изградња децентрализованог кабловског дистрибутивног система (систем аутономних мрежа КДС-а), а централе ће бити постављене у насељима колективног становања.
Антенски систем би се поставио на кров најпогодније зграде, централа на погодно место у ходнику или некој просторији у згради, развод би се градио оптичким или коаксијалним кабловима надземним или подземним путем или комбиновано.

На подручју Плана не дозвољава се постављање стубова кабловског дистрибутивног система, већ се кабловски водови могу постављати у подземној кабловској канализацији.

Надземни развод би се градио самоносивим коаксијалним кабловима по стубовима надземне електромреже 0,4 kV уз закључени писмени Уговор са надлежном Електродистрибуцијом.

У стамбеним насељима колективног становања се дозвољава изградња примарне и секундарне мреже КДС-а искључиво подземним путем уз закључење писменог уговора са Општином.

КДС је могуће поставити и преко стубова јавне расвете, с тим да се задовоље сви технички прописи у погледу висине проводника кабловског система као и механичких напрезања стубова јавне расвете и уз закључен писмени Уговор са Општином о закупу стубова јавне расвете.

Инвеститор може да своју примарну мрежу КДС-а поставља и у слободне цеви ТТ канализације, уз писмени Уговор са надлежним Предузећем.

Где не постоји надземна електромрежа 0,4 kV или подземна ТТ канализација, Инвеститор КДС би градио сопствени систем независно од електро и ТТ инсталације.

2.7. УСЛОВИ И МЕРЕ ЗАШТИТЕ ПРИРОДЕ И КУЛТУРНО ИСТОРИЈСКОГ НАСЛЕЂА

У обухвату плана нема заштићених подручја за које је спроведен или покренут поступак заштите и нема евидентираних природних добара.

На просторном обухвату Плана нема евидентираних и заштићених објеката природе и културно историјског наслеђа, односно не постоје добра која имају статус предходно заштићених или статус добара од трајне културне вредности. Постоји могућност да се на површини обухвата плана пронађу археолошки локалитети. У том случају је потребно, пре предузимања било каквих земљаних радова, тражити посебне услове заштите од Завода за заштиту споменика културе Ниш. На овим локалитетима дозвољена је изградња инфраструктуре и извођење грађевинских радова само уз претходно прибављање појединачних мера заштите и обезбеђивање заштитних археолошких ископавања, праћења

радова и адекватне презентације налаза, а у складу са Законом о културним добрима („Службени гласник РС“, бр.71/94, 52/2011 - др .закони, 99/2011 - др. закон и 6/2020- др. закон).

Уколико би се у току извођења грађевинских и других радова наишло на археолошко налазиште, археолошке предмете, извођач радова је дужан да одмах, без одлагања, прекине радове и о томе обавести Завод за заштиту споменика културе Ниш и да предузме мере да се налаз не уништи и не оштети и да се сачува на месту и у положају у коме је откривен. Ако постоји непосредна опасност оштећења археолошког налазишта или предмета, надлежни завод за заштиту споменика културе привремено ће обуставити радове док се на основу закона не утврди да ли је односна непокретност или ствар културно добро или није. Ако надлежни завод за заштиту споменика културе не обустави радове, радове ће обуставити Републички завод за заштиту споменика културе. Приликом свих земљаних радова неопходно је обезбедити несметано праћење од стране Завода за заштиту споменика културе Ниш и уколико се том приликом наиђе на остатке непокретних културних добара, потребно је обезбедити услове и археолошка истраживања, адекватну конзервацију и презентацију, а праћење земљаних радова и финансирање археолошких истраживања пада на терет инвеститора, односно инвеститор објекта дужан је да обезбеди средства за истраживање, заштиту, чување, публиковање и излагање добра које ужива претходну заштиту које се открије приликом изградње инвестиционог објекта - до предаје добра не чување овлашћеној установи заштите.

У непосредној близини планског подручја се налази манастир Успења Свете Богородице (Манастир Суково) који се од 1968. године налази под заштитом државе. Манастир Суково није обухваћен Планом генералне регулације „Суково“ и биће предмет Плана детаљне регулације на основу даље планске разраде дефинисане Просторним планом града Пирота („Службени лист града Ниша“, број 39/21).

2.8. ЗАШТИТА И УНАПРЕЂЕЊЕ ЖИВОТНЕ СРЕДИНЕ

Просторни обухват Плана се не налази на заштићеном подручју за које је спроведен или покренут поступак заштите, али се налази у просторном обухвату еколошки значајног подручја „Јерма“ (85) еколошке мреже Републике Србије.

2.8.1. УСЛОВИ И МЕРЕ ЗАШТИТЕ ЖИВОТНЕ СРЕДИНЕ

Основни циљеви и начела заштите животне средине у Плану односе се на повећање квалитета живота грађана, заштиту и очување природних вредности, смањивање притиска на капацитет животне средине, смањење аерозагађења и нивоа буке, одрживо коришћење земљишта, заштиту површинских и подземних вода, смањивање ризика од хемијских удеса и евакуацију свих врста отпадака. Наведени циљеви се остварују мерама заштите и уређења простора, а преко плански дефинисане намене површина. Планом се посебно штите постојеће јавне зелене и рекреативне површине од нове, ненаменске градње.

Заштита животне средине у овом Плану обухвата мере заштите природне средине (ваздух, површинске воде, земљиште, биодиверзитет и заштите од буке), еколошких коридора и заштите зелених површина.

Мере заштите ваздуха

С обзиром да су емитери загађења ваздуха пре свега саобраћај, индивидуална ложишта и котларнице, побољшање квалитета ваздуха ће се постићи спровођењем следећих мера:

- Успостављање зелених појасева дуж саобраћајница где год је то могуће;
- Подизање заштитних појасева уређеног зеленила између потенцијалних загађивача и стамбених зона;
- Ригорознија контрола и поштовање свих релевантних закона из области заштите животне средине;
- Успостављање систематског праћења квалитета ваздуха;
- Формирање катастра загађивача и успостављање мониторинга квалитета ваздуха на целокупном подручју Града Пирота, уз предузимање одређених мера према потреби, у складу са добијеним резултатима мерења;
- Боља регулација саобраћајне проточности саобраћајница односно њихова реконструкција за меродавно саобраћајно оптерећење;
- Обавезна доступност резултата испитивања и праћења стања квалитета ваздуха, редовно информисање јавности и надлежних институција у складу са важећим Законом;

- Стална едукација и подизање еколошке свести о значају квалитета ваздуха и животне средине;

Мере заштите од буке

Повећан ниво буке на подручју Плана изражен је само локално дуж путева. У циљу смањења буке примењују се следеће мере заштите:

- Формирање заштитног појаса зеленила дуж државнох и општинских саобраћајница, где год је то могуће;
- Учесталом техничком контролом рада моторних возила и применом важећих законских регулатива;
- При пројектовању, грађењу и реконструкцији објеката саобраћајне инфраструктуре, објеката за становање носилац пројекта дужан је да спроведе мере звучне заштите у складу са Законом о заштити од буке у животној средини ("Сл. гласник РС", бр. 36/2009 и 88/2010).

На подручју града Пирота, а у складу са одредабама Правилника о методологији за одређивање акустичких зона (Сл. гласник РС бр.72/10), извршено је акустичко зонирање према максимално допуштеном нивоу буке, где је подручје града Пирота подељено је на 6 зона (графички прилог број 6) са дефинисаним граничним вредностима индикатора буке на отвореном простору.

Табела број 13- Граничне вредности индикатора буке на отвореном простору

Зона	Намена простора	ниво буке у dB(A)	
		за дан и вече	за ноћ
I	Подручје за одмор и рекреацију, болничке зоне, опоравилишта, културно-историјски локалитети, велики паркови	50	40
II	Туристичка подручја, кампови и школске зоне	50	45
III	Чисто стамбена подручја	55	45
IV	Пословно-стамбена подручја, трговачко-стамбена подручја и дечија игралишта	60	50
V	Градски центар, занатско, трговачка, административно управна зона са становима, зона дуж саобраћајница, магистралних и градских саобраћајница	65	55
VI	Индустријска, складишна и сервисна подручја и транспортни терминали без стамбених зграда	На граници ове зоне бука не сме да прелази максимални ниво зоне са којом се граничи	

*дефинисане зоне са граничним вредностима важе и односе се за целокупну територију града Пирота, у зависности од тога које су зоне заступљене (дефинисане) на датој КО

У одређеној акустичној зони, услед коришћења извора буке или обављања других делатности, забрањено је емитовање буке изнад прописаних граничних вредности. Горе наведена подела на зоне са граничним вредностима индикатора буке је саставни део Одлуке о мерама за заштиту од буке (Службени лист Града Ниша бр.77/2013). Наведена подела зона ће се ревидирати уколико мониторинг, односно мерење нивоа комуналне буке у наредном периоду покажу да је зонирање неадекватно.

Мере заштите вода

У циљу повећања квалитета вода спроводиће се следеће мере заштите:

- Максимално очување Суковског језера и сталних/привремених водотока и њихових обала, са постојећом аутохтоном приобалном вегетацијом;

Мере заштите земљишта

Заштита земљишта ће се постићи спровођењем следећих мера:

- Законско регулисање и заустављање процеса тзв. "дивље градње" објеката и ненаменског коришћења земљишта, како би се спречила деградација истог;
- Озелењавање, правилан избор биљних врста и адекватно одржавање зелених површина, чиме се утиче на смањење деградације грађевинског земљишта.

Мере заштите биодиверзитета

Заштита биодиверзитета урбаних површина се заснива на стварању и одржавању зелених површина. Постојећа и планирана вегетација у насељу захтева адекватну заштиту и одржавање. Због тога она треба да буде правилно одабрана и одржавана, како би у потпуности остварила своје санитарне, хигијенске, пејзажно-архитектонске и друге улоге. Планом је успостављен систем зелених површина у насељу који у највећој мери омогућава остварење различитих функција насељског зеленила:

- Поред уређења јавних зелених површина, план истиче обавезу уређења зелених површина и за зоне индивидуалног становања;
- На парцелама становања предвиђено је уређење слободних зелених површина са пратећим садржајима;
- Око јавних објеката планира се формирање уређених зелених површина;
- Очување шумских површина, група стабала, појединачних стабала, живица, међа, кошаница и травних површина, као и других екосистема са очуваном или делимично измењеномдрвенастом, жбунастом или ливадском вегетацијом;
- Дефинисање „зелених коридора“ односно системско повезивање постојећег и планираног зеленила у јединствену мрежу, а ради очувања и повећања биодиверзитета, као и повећања површина под зеленилом. Приликом озелењавања претежно користити аутохтоне врсте, док је могуће користити и егзоте за које је потврђено да се добро адаптирају датим условима средине. Не препоручује се озелењавање врстама које су за наше поднебље детерминисане као инвазивне: Acer negundo (јасено лисни јавор или негундовац), Amorpha fruticose (багремац), Robinia pseudoacacia (багрем), Ailanthus altissima (кисело дрво), Fraxinus americana (амерички јасен), Fraxinus pennsylvanica (пенсилванијски јасен), Celtis occidentalis (амерички копривић), Ulmus pumila (ситнолисни или сибирски брест), Prumus padus (сремза), Prumus serotina (касна сремза) и Parthenocissus quinquefolia (петолисни бршљан). Избегавати врсте које су детерминисане као алергене (тополе и сл.);
- За извођење радова који изискују евентуалну сечу одраслих, вредних примерака дендрофлоре, обавезна је сагласност надлежних институција. Уколико се због изградње уништи постојеће јавно зеленило, исто се мора надокнадити под посебним условима и на начин који одређује јединица локалне самоуправе;

Заштита од нејонизујућег зрачења

Заштита од нејонизујућег зрачења је дефинисана правилима за уређење и изградњу мреже и објеката електронско-комуникационе инфраструктуре.

2.9. МЕРЕ ЕНЕРГЕТСКЕ ЕФИКАСНОСТИ ИЗГРАДЊЕ

Енергетска ефикасност подразумева низ мера које се предузимају у циљу смањења потрошње енергије, а које при томе не нарушавају услове живота и рада. Док штедња енергије увек подразумева одређена одрицања, ефикасна употреба енергије води ка повећању квалитета живота, већој конкурентности компанија и привреде, као и енергетској безбедности. Резултат повећане ефикасности приликом употребе енергије су значајне уштеде у финансијском смислу, али и квалитетнија животна и радна средина. На основу Закона о планирању и изградњи, а у складу са стратегијом Агенције за енергетску ефикасност, неопходно је радити на подстицању пројектаната, извођача и власника објеката да примене енергетски ефикасна решења и технологије у својим зградама, ради смањења текућих трошкова, тј. да унапреде енергетску ефикасност у градарству чиме би се смањила потрошња свих врста енергије. То подразумева примену штедљивих, еколошки оправданих и економичних решења по питању енергената.

Енергетска ефикасност изградње у насељу постиже се:

- изградњом пешачких и бициклистичких стаза за потребе обезбеђења комуницирања унутар насеља и смањења коришћења моторних возила;
- подизањем уличног зеленила (смањује се загревања тла и ствара се природни амбијент за шетњу и вожњу бицикла);
- пројектовањем и позиционирањем зграда према климатским аспектима, изложености сунцу и утицају суседних објеката, подизањем зелених кровова, као компензација окупираном земљишту;
- сопственом производњом енергије и другим факторима;
- изградњом објеката за производњу енергије на бази алтернативних и обновљивих извора енергије (коришћењем локалних обновљивих извора енергије) и изградњом даљинских или централизованих система грејања и хлађења.

Основне мере за унапређење енергетске ефикасности у зградарству су: смањење енергетских губитака, ефикасно коришћење и производња енергије. Смањење енергетских губитака се постиже: елиминисањем „хладних мостова“, топлотном изолацијом зидова, кровова и подова, заменом столарије, односно употребом модерних прозора и врата који имају добре термоизолационе карактеристике, а све у циљу спречавања неповратних губитака дела топлотне енергије. Нове зграде или зграде предвиђене за реконструкцију се, у складу са врстом и наменом, морају пројектовати, градити или реновирати и одржавати на начин којим се обезбеђује да током употребе имају прописане енергетске карактеристике. Енергетска карактеристика зграде је стварна или процењена количина енергије која се потроши за задовољавање потреба зграде према врсти и намени зграде, укључујући греање, загревање воде, хлађење, вентилацију и расвету. Ефикасно коришћење енергије подразумева употебу нових система грејања и хлађења који су релативно ниски потрошачи енергије, а могу се напајати из алтернативних и обновљивих извора енергије, као што су соларна и геотермална енергија. Топлотне пумпе код ових система могу радити у режиму грејања зими, а у режиму хлађења у току лета, тако да се постиже угодна и равномерна клима становања током читаве године.

Енергетска ефикасност изградње објеката обухвата следеће мере:

- реализација пасивних соларних мера, као што су: максимално коришћење сунчеве енергије за загревање објекта (оријентација зграде према јужној, односно источној страни света), заштита од сунца, природна вентилација и сл;
- омотач зграде (топлотна изолација зидова, кровова и подних површина);
- замена или санација прозора (ваздушна заптивност, непропустљивост и друге мере);
- систем грејања и припреме санитарне топле воде (замена и модернизација котлова и горионика, прелазак са прљавих горива на природни гас или даљинско грејање, замена и модернизација топлотних подстаница, регулација температуре, уградња термостатских вентила, делитеља и мерача топлоте и друге мере;
- унутрашња клима, која утиче на енергетске потребе, тј. систем за климатизацију, (комбинација свих компоненти потребних за обраду ваздуха, у којој се температура регулише или се може снизити, могућно у комбинацији са регулацијом протока ваздуха, влажности и чистоће ваздуха);
- унутрашње осветљење (замена сијалица и светиљки ради обезбеђења потребног квалитета осветљености).

Неке зграде, као што су културно историјски споменици, верски објекти, пољопривредне зграде могу бити изузете из примене ових мера.

Поред неопходних улагања у реконструкцију важно је и увођење нових система и коришћење обновљивих извора енергије, који представљају важан енергетски потенцијал. Коришћењем алтернативних облика енергије (биомаса, биогас, геотермална енергија, сунчева енергија, енергија ветра, минихидроелектране и друго) утиче се на раст животног стандарда, очување и заштиту животне средине.

2.10. ПРАВИЛА ГРАЂЕЊА

Планом се дефинишу правила грађења у оквиру грађевинског подручја и о за:

- Сеоско становање долинско-котлинског типа
- Пољопрувредно земљиште
- Шумско земљиште
- Спортско рекреативне површине
- Комуналне површине и електроенергетска инфраструктура
- Водно земљиште

2.10.1. СЕОСКО СТАНОВАЊЕ[1]

За изградњу објеката у зони сеоског становања који се граде искључиво као индивидуални стамбени објекти на грађевинским парцелама, примењују се следећа правила грађења за **долинско-котлински тип села:**

[1] Правила грађења за сеоско становање, пољопривредно и шумско земљиште су преузета из Просторног плана града Пирота („Службени лист града Ниша“, број 39/2021)

Дозвољена је изградња објеката	за намене: становања, пољопривреде, водопривреде, производње, складиштење, комуналне и терцијарне делатности, јавних делатности, физичке културе и рекреације и посебних намена. Објекти чија се изградња дозвољава су: 1. стамбени, 2. пословни (продавнице, угоститељски објекти, мини фарме, породични погони за прераду пољопривредних, сточарских и шумских производа, рибњаци и др...), 3. економски, 4. помоћни. Економски објекти (сточне стаје, живинарници, пушнице, сушнице и др...) и помоћни објекти који су у функцији главног објекта (гараже, настрешнице, оставе, амбари, цистерне, септичке јаме, ограде и др.).
Није дозвољена изградња објеката	за делатности које угрожавају околину буком, вибрацијама, гасовима, мирисима, отпадним водама и другим штетним дејствима, као што су индустрија, складишта опасних материја и сл.
Грађевинска парцела	у зависности од типа домаћинства и функције објекта грађевинска парцела има: стамбени део парцеле (стамбено двориште), економски део парцеле (економско двориште) са колским прилазом (мин ширине прилаза 3,50 m) и башту, при чему њен облик треба да има геометријску форму што ближе правоугаонику или другом облику који је прилагођен терену, планираној намени и типу изградње. Минимална парцела пољопривредног домаћинства садржи: стамбени део – 300 m^2, економски део – 600 m^2 и башту – 100 m^2 што је укупно 1000 m^2. Минимална парцела мешовитог домаћинства је: стамбени део – 250 m^2, пословни део – 350m^2 што је укупно 600m^2. Минимална парцела стамбеног домаћинства има површину 400 m^2. Код пољопривредних домаћинстава могуће је да стамбени и економски део буду на посебним парцелама. Минимална ширина фронта грађевинске парцеле у зависности од тога ком типу домаћинство припада износи: - 12 m за пољоприврдна домаћинства, - 10 m за мешовита домаћинства, - 8 m за стамбена - непољопривредна домаћинства. Максимум површине или ширине фронта парцеле није ограничен. У зонама активних домаћинства, функционално организованих парцела и изграђених објеката градитељског наслеђа формирање парцела вршити по угледу на постојеће - 50% формираних парцела и изграђених објеката. На грађевинској парцели чија је површина или ширина мања од најмање површине или ширине утврђених у предходним ставовима, може се локацијски услови предвидети изградња или реконструкција објекта поштујући правила плана и ограничења парцеле. Код изграђених парцела могуће је вршити парцелацију са обезбеђењем колског пролаза минималне ширине од 3,5 m. Свака новоформирана парцела мора имати приступ на пут или другу јавну површину намењену за саобраћај.

Грађевинска линија	Минимално растојање између грађевинске линије стамбеног објекта и границе парцеле јавног пута за објекте је 5 m. Приликом изградње нових објеката стамбени објекат се поставља искључиво на грађевинску линију својом главном фасадом. У зони у којој постоје изграђени објекти растојање из предходног става утврђује се на основу позиције већине изграђених објеката (преко 50%). Позиција економских објекта у односу на грађевинску линију утврђује се локацијским условима и применом најмањих дозвољених растојања утврђених овим правилима. Грађевинска линија помоћног или пратећег објекта не може да буде испред грађевинске линије главног објекта осим ако конфигурација терена и правци главних ветрова диктирају положај, што се утврђује локацијским условима. На сеоским парцелама где је ширина парцеле *примарних* путева мања од 10 m положај грађевинске линије објекта је искључиво на растојању од 5 m метара од границе парцеле јавног пута без обзира да ли се ради о изградњи, доградњи или реконструкцији. На сеоским парцелама где је ширина парцеле *секундарних* путева већа од од 6 m могуће је де се грађевинска линија поклопи са границом парцеле јавног пута односно да се гради на међи, на парцелама где је ширина парцеле *секундарних* путева мања од од 6 m положај грађевинске линије објекта је искључиво на растојању од 3 m метара од границе парцеле према јавном путу. *Примарни пут* је саобраћајница уз коју се развило сеоско насеље, сви остали путеви у сеоском насељу су *секундарни путеви.* На парцели са нагибом терена од јавног пута (наниже), у случају нове изградње, стамбено двориште се поставља на највишој коти уз јавни пут. Најмања ширина приступног економског пута на парцели износи 3 m. Економско двориште се поставља иза стамбеног дворишта (наниже). На парцели са нагибом терена ка јавном путу, у случају нове изградње, стамбено двориште се поставља на највишој коти. Најмања ширина приступног стамбеног пута је 2,50 m, а економског 3 m. Ако су испуњени услови из предходног става тада не важи правило да је стамбени објекат испред осталих објеката на парцели, па економско двориште може бити уз јавни пут.
Постављање објекта у односу на границе припадајућих парцела (бочне и задње)	Постављање објекта у односу на бочне линије парцеле: - Јужне орјентације износи min 2,5 m - Осталих орјентација износи min 1 m Постављање објекта у односу на задњу линију парцеле износи min 1 m. За постојеће стамбене објекте чија међусобна удаљеност износи мање од 3 m, у случају реконструкције не могу се на суседним странама предвиђати наспрамни отвори за осветљавање стамбених и радних просторија. Слободностојећи стамбени објекат не може заклањати директно осунчање другом стамбеном објекту више од половине трајања директног осунчања. Постављање економских објеката у односу на бочне линије парцеле износи min 1 m. Дозвољено је постављање објекта на међи у односу на задњу линију парцеле.

Међусобна удаљеност објекта на парцели	Минимална међусобна удаљеност објекта на парцели је min 5 m, осим уколико на наспрамним странама нема отвора када објекти могу да се постављају један уз другог.
Урбанистички параметри	Стамбени део грађевинске парцеле: Индекс заузетости max 50% Максимална спратност П+2 Могућа је изградња подрума уколико нема сметњи геомеханичке или хидрогеолошке природе. Уређено зеленило уз стамбени објекат мин 20% површине стамбеног дела парцеле. Економски део грађевинске парцеле: Индекс заузетости max 60% Максимална спратност П+1 Могућа је изградња подрума уколико нема сметњи геомеханичке или хидрогеолошке природе. Могућа изградња других помоћних или пратећих објеката на парцели који су у функцији стамбеног или економског објекта (гараже, летње кујне, оставе, магацини, складиште, цистерне, септичке јаме, ђубришта и сл.) без прекорачења датих параметара. Помоћни, као и сви остали објекти на парцели улазе у збирни обрачун индекса заузетости.
Паркирање на парцели	За паркирање возила за сопствене потребе власник објекта обезбеђује простор на сопственој грађевинској парцели, изван површине јавног пута. У зависности од врсте објекта одређује се број неопходних паркинг места за несметано функционисање . За паркирање помоћних возила и прикључних апарата, власници објекта свих врста обезбеђују простор на сопственој грађевинској парцели, изван површине јавног пута.
Остала правила грађења	Заштита суседних објеката према техничким нормативима за одређену врсту изградње. Прикључак на инфраструктуру према конкретним условима локације. Без обзира на врсту објекта стандард приступачности мора бити задовољен за објекте јавне намене: осигурање несметаног кретања особама са посебним потребама, деци и старијим особама. Сви објекти у зависности од врсте и намене, морају бити пројектовани, изграђени, коришћени и одржавани на начин којим се обезбеђују позитивном законском регулативом прописана енергетска својства објекта. Услови заштите животне средине: пружање услуга, трговинска делатност и пословне активности примерене зони сеоског становања, у складу са позитивном законском регулативом која дефинише утицај објекта на животну средину.
Кота приземља	стамбени објекти – max 1,20 m пословни објекти – max 0,20 m економски објекти – max 0,20 m помоћни објекти – max 0,20 m

Кота венца	стамбени објекти – max 7,20 m пословни објекти – max 7,20 m економски објекти – max 6,90 m помоћни објекти – max 6,90 m
Кров	сваког објекта на парцели је вишеводан, кровни покривач: камен, креп, тегола или пластифицирани лим. max нагиб од стрехе до таванске плоче је max 60^0, од таванске плоче до слемена max 35^0.
Надзидак поткровља	max 1.60 m рачунајући од коте пода поткровне етаже до унутрашње тачке прелома кровне косине.
Одводњавање	према сопственој парцели и јавном земљишту.
Ограда парцеле	дозвољено је ограђивати парцелу на којој се налази стамбени објекат транспарентном оградом висине 1,40 m или оградом са пуним парапетом до 0,90 m и транспарентним делом до укупне висине 1,40 m, Део парцеле са економским садржајем дозвољено је оградити транспарентном оградом максималне висине 2,20 m.

За потребе манастира Успења Пресвете Богородице на парцели број 8247/1 је проширен обухват грађевинског подручја Плана. Изградња и уређење на овом простору је могућа уз решавање правно-имовинских односа на парцели, прибављања услова имаоца јавних овлашћења и у складу са правилима прописаних овим Планом и уз услов да максимална спартност износи П+1.

2.10.2. ПОЉОПРИВРЕДНО ЗЕМЉИШТЕ

Пољопривредно земљиште јесте земљиште које се користи за пољопривредну производњу и то: њиве, вртови, воћњаци, виногради, ливаде, пашњаци, трстици и мочваре, као и друго земљиште (вртаче, напуштена речна корита, земљишта обрасла ниским жбунастим растињем и др.) и земљиште које се одговарајућим планским актом може превести намени за пољопривредну производњу У структури пољопривредног земљишта разликујемо: плодно пољопривредно земљиште (оранице, воћнаци, виногради, ливаде, пашњаци, шуме и трстици катастарске класе од I до VIII) и неплодно пољопривредно земљиште (стрништа, кршеви, јаруге, камењари, вододерине, голети, остала природно неплодна земљишта и вештачки створене неплодне површине).

Према Правилнику о класификацији објекта („Службени гласник Република Србија“, број 22/2015) пољопривредне зграде су:

Стаје за стоку и живинарници – стаје за краве, овце и козе, коњушнице, штенаре и зграде за узгој других животиња, индустријски и остали живинарници.

Зграде за узгој, производњу и смештај пољопривредних производа – зграде за чување и узгој пољопривредних производа нпр за пољопривредне производе, амбари, кошеви, трапови, стакленици, винарије, вински подруми и друго.

Пољопривредни силоси – силоси за потребе пољопривредне производње.

Остале пољопривредне зграде – гараже, хангари и друге зграде за смештај пољопривредних машина и алата, као и остале пољопривредне помоћне зграде.

Према Закону о планирању и изградњи („Службени гласник РС“, број 72/2009, 81/2009-исправка, 64/2010-одлука УС, 24/2011, 121/2012, 43/13-УС, 50/13-УС, 98/2013-УС, 132/2014, 145/2014, 83/2018, 31/2019, 37/2019 - др. Закон, 9/2020 и 52/2021):

Екномски објекти јесу објекти за гајење животиња (стаје за гајење коња, штале за гајење говеда,објекти за гајење живине, коза, оваца и свиња, као и објекти за гајење голубова, кунића, украсне живине и птица); пратећи објекти за гајење домаћих животиња (испусти за стоку, бетонске писте за одлагање чврстог стајњака, објекти за складиштење стоке); објекти за складиштење сточне хране (сеници, магацини за складиштење концентроване сточне хране, бетониране сило јаме и сило транчеви),

објекти за складиштење пољопривредних производа (амбари, кошеви), рубњаци, кречане, ћумуране и други слични објекти на пољопривредном газдинству (објекти за машине и возила, пушнице, сушионице и сл.);

Правила грађења су конципирана тако да се максимално заштити плодно пољопривредно земљиште. а да се омогући градња објеката на неплодном пољопривредном земљишту за потребе пољопривредне, терцијарне и комуналне делатности, објеката складиштења и посебне намене. Пренамена пољопривредног земљишта могућа је искључиво планом детаљне регулације.

Извршена промена намене омогућава изградњу у комерцијалне сврхе за делатности у домену пружања услуга свих врста (трговина на велико и мало, угоститељство, складишта, стоваришта, хипермаркети, сајмови, финансијско посредовање, осигурање и остале услужне делатности).

У планском периоду, приликом укрупњавања пољопривредног земљишта мора се водити рачуна о очувању постојећих и стварању нових рубних станишта, ради обезбеђења биолошке и предеоне разноврсности екосистема у складу са Законом о заштити природе.

На подручју плана предвиђена је изградња објеката **компатибилних основној намени** за развој интензивне еколошке или макробиотичке пољопривредне производње и то у оквиру пољопривредног земљишта.

Пољопривредно земљиште које је у складу са овим Планом одређено као грађевинско земљиште до привођења планираној намени, користи се за пољопривредну производњу.

Објекти обновљивих извора енергије соларне електране и верто паркови могуће је градити на пољопривредном земљишту уз обавезну израду Плана детаљне регулације са максималним индексом заузетости 80 % и максималном спратношћу П + 1.

Објекти за производњу енергије из биомасе могуће је градити на пољопривредном земљишту уз обавезну израду Урбанистичког пројекта за разраду локације са максималним индексом заузетости 50 % и максималном спратношћу П + 2.

2.10.2.2. Плодно пољопривредно земљиште

Забрањена је изградња на плодном пољопривредном земљишту ван грађевинског земљишта. Забрањено је коришћење обрадивог пољопривредног земљишта прве, друге, треће, четврте и пете катастарске класе у непољопривредне сврхе.

На плодном пољопривредном земљишту прве до пете катастарске класе од овог правила су изузети само помоћни објекти који су у функцији пољопривреде.

Забрањено је дубоко фундирање објеката, изградња подземних етажа и употреба био-неразградивих или материјала који у фази труљења ослобађају токсичне материје.

Правила изградње за помоћне објекти који су у функцији пољопривреде:

Дозвољена је изградња објеката	Помоћни пољпривредни објекти (гараже, кошеви, амбари, оставе, надстрешнице и сл.)
Пољопривредна парцела	је постојећа са директном или индиректном везом са јавним путем, при чему њен облик има произвољну геометријску форму, форму правоугаоника или други облик који је прилагођен терену. Није дозвољено смањење парцеле испод 0,5 ha, а на комасацијом уређеном пољопривредном земљишту на парцеле мање од 1,0 ha. Цела парцела намењена је пољопривредној производњи. Дозвољено је укрупњавање пољопривредних парцела при чему није ограничена горња граница величине пољопривредне парцеле.
Удаљење објекта од јавне површине	Минимално растојање између објекта и границе парцеле јавног пута за пољопривредни објекат је 5 m од локалног пута. За парцеле са индиректним прилазом јавном путу положај објекта је на растојању min 5 m од било које стране парцеле.
Постављање објекта у односу на границе припадајућих парцела (бочне и задње)	Постављање објекта у односу на бочне линије парцеле износи min 5 m.

	Постављање објекта у односу на задњу линију парцеле износи min 5 m.
Међусобна удаљеност објекта на парцели	Минимална међусобна удаљеност објекта на парцели је 15 m.
Плански урбанистички параметри	Израчунати употребом општег принципа су: Индекс заузетости max 2% Максимална спратност П Максимална бруто развијена површина објеката утврђује се по принципу: 1 m^2 бруто развијене површине објекта на 50 m^2 парцеле. Могућа је изградња више помоћних пољопривредних објеката на парцели, без прекорачења индекса заузетости. Могућа изградња надземних резервоара, амбара, настрешница, бунара или других пратећих пољопривредних објеката. На основу Правилника о посебној врсти објеката и посебној врсти радова за које није потребно прибављати акт надлежног органа, као и врсти објеката који се граде, односно врсти радова који се изводе, на основу решења о одобрењу за извођење радова, као и обиму и садржају и контроли техничке документације која се прилаже уз захтев и поступку који надлежни орган спроводи („Сл. гласник РС“, бр. 102/2020) изузетак од планских урбанистичких параметара представља грађење једноставних економских објеката који се граде на пољопривредном газдинству (објекти из члана 2. став 1. тачка 24а) Закона о планирању и изградњи) до 50 m^2 у основи.
Паркирање возила	Обавеза власника пољопривредних парцела је да возила и прикључне машине паркирају на својој парцели, изван површине јавног пута.
Остала правила	Заштита суседних објеката према техничким нормативима за одређену врсту изградње. Прикључак на инфраструктуру према конкретним условима локације.
Кота приземља	Помоћних пољопривредних објеката – max 0.20 m.
Кров	Вишеводан, раван, кровни покривач креп, шиндра, тегола или пластифицирани лим у боји (имитација црепа). Нагиб кровне равни од таванске плоче до слемена max 30^0.
Ограда парцеле	није дозвољено ограђивати парцелу на којој се налази помоћни пољопривредни објекат.

Дозвољена је изградња на пољопривредном земљишту шесте, седме и осме катастарске класе. Коришћење обрадивог пољопривредног земљишта у непољопривредне сврхе вршиће се према условима утврђеним позитивнм законским прописима који регулишу пољопривредно земљиште.

На пољопривредном земљишту шесте до осме катастарске класе могу се градити сви објекти пољопривредне намене.

Забрањена је изградња подземних етажа и употреба био-неразградивих или матерјала који у фази труљења ослобађају токсичне материје.

Правила грађења пољопривредних објеката на пољопривредном земљишту (шесте, седме и осме класе):

Дозвољена је изградња објеката	Пољопривредни објекти, помоћни пољпривредни објекти (гараже, кошеви, амбари, оставе, надстрешнице и сл.) и економски објекти.
Пољопривредна парцела	је постојећа са директном или индиректном везом са јавним путем, при чему њен облик има произвољну геометријску форму, форму правоугаоника или други облик који је прилагођен терену. Није дозвољено смањење парцеле испод 0,5 ha, а на комасацијом уређеном пољопривредном земљишту на парцеле мање од 1,0 ha. Цела парцела намењена је пољопривредној производњи. Дозвољено је укрупњавање пољопривредних парцела при чему није ограничена горња граница величине пољопривредне парцеле.
Удаљење објекта од јавне површине	Минимално растојање између објекта и границе парцеле јавног пута за пољопривредни објекат је 5 m од локалног пута. За парцеле са индиректним прилазом јавном путу положај објекта је на растојању min 5 m од било које стране парцеле.
Постављање објекта у односу на границе припадајућих парцела (бочне и задње)	Постављање објекта у односу на бочне линије парцеле износи min 5 m. Постављање објекта у односу на задњу линију парцеле износи min 5 m.
Међусобна удаљеност објекта на парцели	Минимална међусобна удаљеност објекта на парцели је 5 m.
Плански урбанистички параметри	израчунати употребом општег принципа су: Индекс заузетости max 4% Максимална спратност П + 1 Максимална бруто развијена површина објеката утврђује се по принципу: 1 m^2 бруто развијене површине објекта на 25 m^2 парцеле. Могућа је изградња више објеката на парцели, без прекорачења индекса заузетости. Могућа изградња надземних резервоара, амбара, настрешница, бунара или других пратећих пољопривредних објеката.
Паркирање возила	Обавеза власника пољопривредних парцела је да возила и прикључне машине паркирају на својој парцели, изван површине јавног пута.
Остала правила	Заштита суседних објеката према техничким нормативима за одређену врсту изградње. Прикључак на инфраструктуру према конкретним условима локације.
Кота приземља	пољопривредни објекти – max 0.20 m.
Кров	вишеводан, кровни покривач: камен, креп, шиндра или тегола. Нагиб кровне равни од таванске плоче до слемена мах 35^0.
Ограда парцеле	није дозвољено ограђивати парцелу на којој се налази пољопривредни објекат.

2.10.2.2. Неплодно пољопривредно земљиште

Дозвољава се изградња објеката на неплодном пољопривредном земљишту предвиђеног планом за потребе пољопривреде, производње, водопривреде, терцијарне и комуналне делатности, објеката складиштења и посебне намене. Дозвољено је дубоко фундирање објеката, изградња подземних етажа и објеката, као и потребних објеката електроенергетске и друге инфраструктуре.

На неплодним пољопривредним површинама је дозвољена изградња других врста објеката под условом да својом величином и изгледом не нарушавају амбијенталне вредности и испуњавају еколошке и услове заштите природе.

Дозвољена је изградња објеката	за намене: пољопривредне, производне, водопривредне, терцијарне и комуналне делатности, објеката складиштења, јавне и посебне намене. На неплодним пољопривредним површинама је дозвољена изградња других врста објеката: туристичких (хотели, мотели, пансиони, кампови и сл.), рекреативни (игралишта, шеталишта, стазе за рекреацију).
Није дозвољена изградња објеката	за делатности које не спадају у горе наведене или загађују околину отровним материјама, буком, мирисима и вибрацијама.
Пољопривредна парцела	је постојећа са директном или индиректном везом са јавним путем, при чему њен облик има произвољну геометријску форму, форму правоугаоника или други облик који је прилагођен терену. Законом о пољопривредном земљишту није дозвољено смањење парцеле испод 0,5 ha, а на комасацијом уређеном пољопривредном земљишту на парцеле мање од 1,0 ha. Дозвољено је укрупњавање пољопривредних парцела при чему није ограничена горња граница величине пољопривредне парцеле.
Удаљење објекта од површине јавне намене	Минимално растојање између објекта и површине јавне намене је 5 m од локалног пута. За парцеле са индиректним прилазом јавном путу положај објекта је на растојању min 5 m од било које стране парцеле.
Постављање објекта у односу на границе припадајућих парцела (бочне и задње)	Постављање објекта у односу на бочне линије парцеле износи min 3,5 m. Постављање објекта у односу на задњу линију парцеле износи min 3,5 m.
Међусобна удаљеност објекта на парцели	Минимална међусобна удаљеност објекта на парцели је 5 m.

Урбанистички параметри	Индекс заузетости max 50% Максимална спратност П+1 Могућа је изградња подрума и подземних постројења уколико нема сметњи геомеханичке или хидрогеолошке природе. Проценат уређеног зеленила на парцели је мин 30%. Могућа је изградња више објеката на парцели, без прекорачења индекса заузетости.
Паркирање на парцели	за паркирање возила у функцији пољопривредних објеката, обезбеђује се простор за паркирање возила на сопственој парцели, према броју радника из једне смене и то: број паркинг места за 50% радника једне смене. Смештај пољопривредних машина, теретних и путничких возила обезбедити ван јавног пута на парцели власника. За паркирање возила у функцији објекта терцијарне, комуналне делатности, објеката складиштења, јавне и посебне намене власници обезбеђују простор на сопственој парцели, изван површине јавног пута. Број паркинг места одређује се према врсти и намени објекта, применом техничких прописа.
Остала правила	Заштита суседних објеката према техничким нормативима за одређену врсту изградње. Прикључак на инфраструктуру према конкретним условима локације. У зависности од врсте и намене објекта (јавни објекти) стандард приступачности мора бити задовољен: осигурање несметаног кретања особама са посебним потребама, деци и старијим особама. Сви објекти у зависности од врсте и намене, морају бити пројектовани, изграђени, коришћени и одржавани на начин којим се обезбеђују позитивном законском регулативом прописана енергетска својства објекта. Изградња услужних, туристичких и угоститељских објеката искључиво уз поштовање позитивних законских норми о пољопривредном земљишту, еколошких услова и услова заштите природе.
Кота приземља	пољопривредни објекти – max 0.20 m остали објекти – max 1.20 m
Кров	Вишеводан, раван, кровни покривач креп, шиндра, тегола или пластифицирани лим у боји. Нагиб од стрехе до таванске плоче max 60^0, од таванске плоче до слемена max 30^0 .
Ограда парцеле	дозвољено ограђивати парцелу на којој се налази објекат. Ограду прилагодити врсти и намени објекта и окружењу.

Позиција објеката за узгој стоке (сточне фарме) одређује се у складу са капацитетом објеката и положајем објекта у односу на насеље, у складу са техничким нормативима и позитивном законском регулативом која третира ову област.

Минимална заштитна одстојања између границе комплекса сточне фарме (интензиван узгој свиња, говеда, живине) и објеката у суседству су:

- од стамбених зграда, и речних токова – 500 m.
- од изворишта водоснабдевања – 1000 m
- од државних путева првог реда – 40 m

Објекти за интензиван узгој стоке не могу се градити на заштићеним подручјима природе и на подручју водозаштитних зона.

2.10.3. ШУМСКО ЗЕМЉИШТЕ

Шумско земљиште јесте земљиште на коме се гаји шума, земљиште на коме је због његових природних особина рационалније гајити шуме, као и земљиште на коме се налазе објекти намењени газдовању шумама, дивљачи и остваривању општекорисних функција шума и које не може да се користи у друге сврхе, осим у случајевима и под условима утврђеним позитивном законском регулативом. У структури шумског земљишта разликујемо: шумско земљиште у државној својини и шумско земљиште у приватној својини. На подручју шумског земљишта није дозвољено смањење шумских засада и њихова неконтролисана експлоатација. Могуће је пошумљавање обрадивог пољопривредног земљишта шесте, седме и осме катастарске класе према закону о пољопривредном земљишту.

За формирање ветрозаштитних појасева у коридорима саобраћајница и пољозаштитних појасева на пољопривредном земљишту, препоручује се минимална ширина заштитног појаса шума од 10 m на угроженим локалитетима.

Формирају се заштитни шумски појасеви на контакту: изграђених стамбених зона и привредних зона, зона планираних за стамбену изградњу и планираних привредних зона, канала и планираних привредних зона. Одређује се минимална ширина од 25 m и то увек у оквиру привредних зона.

На шумском земљишту је забрањена градња осим за намене предвиђене овим Планом уз поштовање одредби закона о шумама. На шумском земљишту је дозвољена изградња објеката за следеће намене: у функцији шумске привреде, водопривреда, терцијарна делатност (туризам и угоститељство), јавне делатности (здравствена заштита) и потребне електроенергетске и друге инфраструктуре.

Правила грађења су конципирана тако да се максимално заштити шумско земљиште у заштићеним зонама и заштитна шумска подручја на територији Града Пирота, а да се омогући градња на оном шумском земљишту које не ужива висок степен заштите и пружа могућност за развој дрвне индустрије, туристичких, здравствених и ловних потенцијала.

Објекти на шумском земљишту

Правила грађења за објекте у функцији шумске привреде:

Објекти шумарства за узгој, заштиту и искоришћавање шума	– шумска парцела је постојећа са директним или индиректним излазом на јавну саобраћајницу, при чему њен облик има произвољну геометријску форму, форму правоугаоника или други облик који је прилагођен терену. – положај објекта на парцели мора да обезбеди лак приступ објекту са јавне саобраћајне површине али и да испоштује заштитно удаљења 5 m од локалног пута и шумског пута. – индекс заузетости је мах. 10% – максимална бруто развијена површина појединачних објеката је 600 m^2, на парцели је могућа изградња већег броја објеката у границама индекса заузетости. – максимална спратност је приземна П – архитектонско обликовање објеката примерена природном шумском окружењу – матерјали за изградњу су аутохтони: земља, камен, дрво, метал и др... – пољопривредне машине и возила морају бити ван јавних путева – ограђивање око објеката заштитном транспарентом оградом до винсине од 2,20 m, – заштита животне средине у складу са законским нормативима за дату делатност – изградња производних објеката за искоришћавање шума уз обавезну израду урбанистичког пројекта у складу са Законом и општим птавилима.

Пољопривредни објекти шумарства за лов и узгој дивљачи	осим правила дата за пољопривредне објекте шумарства испуњавају и додатне услове: Изградња ловно-техничких објеката за контролу бројног стања дивљачи и лов. Ове објекте градити од природних материјала и уклопити у природни амбијент ловишта. – максимална бруто развијена површина објеката је 15 m^2, на парцели је могућа изградња већег броја објеката у границама индекса заузетости – максимална спратност је приземна П – дозвољена изградња подземних етажа ако нема сметњи геомеханичке или хидрогеолошке природе – смештај возила и машина ван јавних путева на уређеном простору за паркирање – ограђивање парцела на шумском земљишту није дозвољено осим привремено у циљу заштите ретких и проређених врста дивљачи – заштита животне средине у складу са законским нормативима за дату делатност . Правила коришћења, уређивања и заштите ловишта подразумевају: - санитарни лов у циљу очувања оптималне бројности животиња и спречавања заразних болести - забрану свих делатности које мењају услове станишта - заштиту ретких и проређених врста дивљачи - гајење главних и споредних врста дивљачи на "природан" начин за отворена ловишта, до постизања економског капацитета - заштиту дивљачи од болести, предатора, криволова и елементарних непогода (поплава) - уређивање ловишта изградњом ловно-техничких објеката, ловних објеката, одржавање просека, ловних путева и комуникација у ловишту.

2.10.4. СПОРТСКО РЕКРЕАТИВНЕ ПОВРШИНЕ

За изградњу објеката за спорт и рекреацију примењују се следећа правила грађења:

Дозвољена је изградња објеката	За намене: физичке културе (терени за мали фудбал, кошарку, одбојку, голф терени, рукомет, дечија игралишта и сл, објекти у функцији спорта – свлачионице, помоћни објекти и сл.), затворени спортски објекти и стадиони, као и угоститељски објекти за припрему и служење хране и пића. Помоћни објекти на спортско рекреативним површинам су: свлачионице, санитарни чворови, оставе за опрему и сл и они ће бити лоцирани у задњем делу парцела.
Није дозвољена изградња објеката	за делатности које угрожавају функцију објеката дозвољене намене и које угрожавају околину буком, вибрацијама, гасовима, мирисима, отпадним водама и другим штетним дејствима, као што су: индустрија, производња, складиштење, вишепородично становање, пољопривреда и сл.
Грађевинска парцела	Величина и облик грађевинске парцеле одређује се према врсти и намени објекта, планираним капацитетима и параметрима заузетости, величина парцеле мора бити усаглашена са техничким условима и потребама конкретног садржаја. Свака новоформирана грађевинска парцела мора имати приступ на пут или другу јавну површину намењену за саобраћај. Минимална површина парцеле износи површину min 100m² (за игралишта за децу, сто за стони тенис, кош са малим тереном за баскет и сл.), а за

	спортске терене за мали фудбал и друге спортске садржаје у стандардним димензијама минимална величина 1000m² итд.. Ширина приватног пролаза за парцеле које немају директан приступ јавном путу не може бити мања од 3,50 m. Објекти у спортско-рекреативним зонама морају обезбедити противпожарни пут око објеката, који не може бити ужи од 3,5 m, за једносмерну комуникацију. Противпожарни пут се односи на игралишта која немају приступни пут. Сваки терен мора имати приступни пут а за објекте је оптребно обезбедити приступ ватрогасном возилу што се и планира у складу са законским прописима.
Удаљење објекта од јавне површине	Минимално растојање између објекта и границе парцеле јавног пута за пољопривредни објекат је 5 m од локалног пута. За парцеле са индиректним прилазом јавном путу положај објекта је на растојању min 3 m од било које стране парцеле.
Грађевинска линија	Према важности пута из преходног става.
Постављање објекта у односу на границе припадајућих парцела (бочне и задње)	Постављање објекта у односу на бочне линије парцеле износи min 3 m. Постављање објекта у односу на задњу линију парцеле износи min 1 m.
Међусобна удаљеност објекта на парцели	Минимална међусобна удаљеност објекта на парцели је 3,5 m.
Урбанистички параметри	за објекте високоградње: Индекс заузетости max 60% Максимална спратност П + 1 Минимални проценат уређеног зеленила на парцели је 30% њене површине. Уређени терени за рекреацију не спадају у уређено заленило. за спотрске терене: Индекс заузетости max 80% Израда урбанистичког пројекта је неопходна за затворене спортске објекте и стадионе, којим би се сагледали сви аспекти изградње објеката и дефинисали параметри потребни за изградњу.
	Заштита суседних објеката према техничким нормативима за одређену врсту изградње. Прикључак на инфраструктуру према конкретним условима локације. Без обзира на врсту објекта стандард приступачности мора бити задовољен за објекте јавне намене: осигурање несметаног кретања особама са посебним потребама, деци и старијим особама.

Остала правила грађења	Сви објекти у зависности од врсте и намене, морају бити пројектовани, изграђени, коришћени и одржавани на начин којим се обезбеђују, позитивном законском регулативом, прописана енергетска својства објекта. Услови заштите животне средине: пружање услуга и трговинска делатност примерено зони објеката физичке културе, у складу са позитивном закономском регулативом која дефинише утицај објекта на животну средину. Код обнове и реконструкције постојећих објеката примењују се правила за изградњу нових објеката.
Кота приземља	објекти терцијарне и јавне намене – min 0.20 m Кота приземља објеката одређује се у односу на коту нивелете јавног или приступног пута, односно према нултој коти објекта, и то: 1) кота приземља нових објеката на равном терену не може бити нижа од коте нивелете јавног или приступног пута; 2) кота приземља може бити виша од нулте коте највише ½ виша од спратне висине од нулте коте; 3) за објекте на стрмом терену са нагибом од улице (наниже), када је нулта кота нижа од коте нивелете јавног пута, кота приземља може бити највише ½ спратне висине 4) за објекте на стрмом терену са нагибом који прати нагиб саобраћајнице кота приземља објекта одређује се применом одговарајућих тачака овог члана; 5) за објекте који имају индиректну везу са јавним путем, преко приватног пролаза, кота приземља утврђује се локацијским условима и применом одговарајућих тачака овог члана; 6) за објекте који у приземљу имају нестамбену намену (пословање и делатности) кота приземља може бити максимално 0,20 m виша од коте тротоара (денивелација до 1,20 m савладава се унутар објекта).
Кров	раван, вишеводан, кровни покривач: црепи, тегола, пластифицираниили бакарни лим, природни материјали и др.
Одводњавање атмосверских вода	према сопственој парцели и јавном земљишту.
Паркирање на парцели	за паркирање возила обезбеђује се простор на сопственој грађевинској парцели изван површине јавног пута: Број паркинг / гаражних места - одређује се у складу са конкретним садржајем комплекса, бројем гледаоца и рангом спортских објеката. Урбанистичким пројектом за будућу изградњу конкретног садржаја комплекса обавезно је сагледати све потребе за паркирањем и одредити тачан број паркинг-гаражних места. Гараже објеката планирају се у или испод објекта у габариту, подземно изван габарита објекта или надземно на грађевинској парцели. Површине гаража објеката које се планирају надземно на грађевинској парцели урачунавају се при утврђивању индекса или степена изграђености, односно степена искоришћености грађевинске парцеле, а подземне гараже се не урачунавају у индексе.
	Спортски терени и спортски објекти се ограђују транспарентном оградом

Ограда парцеле	до максималне висине од 5 m, у зависности од типа спортског објекта објекта. Док се јавне чесме и објекти не ограђују.

2.10.5. КОМУНАЛНЕ ПОВРШИНЕ И ЕЛЕКТРОЕНЕРГЕТСКА ИНФРАСТРУКТУРА

У оквиру комуналних површина дозвољена је изградња објеката саобраћаја и везе (паркинг простори), комуналне инфраструктуре (каптаже, затварачнице, пречишћивачи отпадних вода и слично, гробља) и електроенергетске инфраструктуре (трафостанице, далеководи и сл).

Није дозвољена изградња објеката за делатности које угрожавају функцију објеката дозвољене намене и које угрожавају околину буком, вибрацијама, гасовима, мирисима, отпадним водама и другим штетним дејствима, као што су: индустрија, производња, складиштење, становање, пољопривреда и сл.

Услови за изградњу комуналних објеката утврђују се у складу са планираним садржајем, односно техничким нормативама за конкретне објекте као и услова прописаних овим Планом.

2.10.6. ВОДНО ЗЕМЉИШТЕ

У оквиру водног земљишта као посебна просторна целина издваја се Суковско језеро, где је дозвољена изградња објеката саобраћаја и везе (паркинг простори), објеката за рекреацију (мини терени за спорт) као и одговарајућих мобилијара (сеници, клупе...) и других пратећих садржаја за уређење излетничког простора око језера.

Уређење корита језера врши се у складу са Законом о водама и одговарајућим подзаконским актима и техничким нормама.

Забрањена је изградња сталних објеката (кућа за одмор, индустријских и других објеката) који могу загадити воду и земљиште или угрозити безбедност и нарушити животну средину.

Услови за изградњу и уређење утврђују се у складу са планираним садржајем, односно техничким нормативама за такву врсту изградње као и услова прописаних овим Планом.

2.11. СПРОВОЂЕЊЕ ПЛАНА

Спровођење Плана генералне регулације „Суково“ вршиће се:

1. директном применом Плана генералне регулације „Суково“,
2. израдом **планова детаљне регулације**, а на основу одлуке надлежног органа или по захтеву лица које са јединицом локалне самоуправе закључи уговор о финансирању израде тог планског документа.
3. израдом **урбанистичких пројеката**, за потреба урбанистичко-архитектонског обликовања површина јавне намене и урбанистичко- архитектонске разраде локација,
4. израдом **пројеката препарцелације** и **пројеката парцелације**,
5. израдом **елабората геодетских радова**,
6. издавањем **информација о локацији** и **локацијских услова,**
7. урбанистичким плановима или урбанистичко-техничким документима за делове Плана уколико се за то укаже потреба,
8. уграђивањем одредби Плана у **посебне планове, програме, пројекте и основе** за поједине области (уређење пољопривредног и шумског земљишта, експлоатација минералних сировина, рекултивација деградираног земљишта, заштита животне средине и др.).

Издавање локацијских услова вршиће се:

- на основу плана генералне регулације,
- на основу плана детаљне регулације (на основу одлуке надлежног органа)**,**
- на основу планског документа и урбанистичког пројекта за урбанистичко-архитектонску разраду локације, када се може утврдити промена и прецизно дефинисање планираних намена, у оквиру планом дефинисаних компатибилности, према процедури за потврђивање урбанистичког пројекта утврђеној Законом.

Изградња објеката и извођење радова за које се не издаје грађевинска дозвола, врши се на основу Решења којим се одобрава извођење тих радова, односно промена намене тих објеката (грађење помоћних и економских објеката, извођење радова на инвестиционом одржавању објекта и уклањању препрека за особе са инвалидитетом, изградња секундарних, односно дистрибутивних мрежа комуналне инфраструктуре у оквиру постојеће регулације улица, као и уређење саобраћајница у оквиру постојеће регулације улица, реконструкција, адаптација, санација, промена намене објекта без извођења грађевинских радова, промена намене уз извођење грађевинских радова, извођење радова на раздвајању или спајању пословног или стамбеног простора, уградња унутрашњих инсталација (гас, струја, вода, топлотна енергија и сл.) у постојећи објекат, постављање антенских стубова и секундарних, односно дистрибутивних делова електронске комуникационе мреже, појединачни електродистрибутивни и електропреносни стубови, део средњенапонске електродистрибутивне мреже који обухвата 10 kV, 35 kV вод, типске трансформаторске станице 10/04 kV, 20/04 kV и 35 kV напонски ниво и део електродистрибутивне мреже од трансформаторске станице 10/04 kV, 20/04 kV, 35/10 (20) kV и 35/04 kV до места прикључка на објекту купца (1 kV), 10 kV и 20 kV разводна постројења, мање црпне станице и мањи ски лифтови, прикључци на изграђену водоводну, канализациону, гасну и сл. мрежу; компресорске јединице за гас, уређаји за испоруку гаса, електране које користе обновљиве изворе енергије инсталиране снаге 50 kW, типски топловодни прикључци, грађење зиданих ограда), а на основу Идејног пројекта. Законом су дефинисани објекти односно радови за које није потребно прибављати акт надлежног органа за градњу, односно акт за извођење радова.

Уколико парцела нема директни приступ на јавни пут власник је у обавези да обезбеди службени пролаз у ширини најмање од 2,5m.

Решење којима се одобрава извођење радова на инвестиционом одржавању објекта, изградњи секундарних, односно дистрибутивних мрежа комуналне инфраструктуре у оквиру постојеће регулације улица, као и уређење саобраћајница у оквиру постојеће регулације улица, издаје се у складу са генералним регулацијама улица (графички прилог број 4.). Могућа су одређена одступања од регулационе линије, а која ће се тачно дефинисати Пројектом, приликом снимања терена и утврђивања власничке структуре. Такође, одступања нумеричких података су могућа ако се у фази израде главних пројеката утврде други подаци, а исти битно не утичу на положај саобраћајница.

Приликом израде пројеката потенцијалних извора загађивања животне средине и угрожавања њеног квалитета и капацитета, обавезно је одлучивање о изради Процене утицаја на животну средину.

Носилац пројекта, односно правно лице, предузетник и физичко лице које користи природне ресурсе, обавља грађевинске и друге радове, активности и интервенције у природи дужно је да поступа у складу са мерама заштите природе утврђеним у плановима, основама и програмима и у складу са пројектно-техничком документацијом, на начин да се избегну или на најмању меру сведу угрожавање и оштећење природе.

1. Правила грађења служиће као оријентација код израде планова детаљне регулације и урбанистичко-техничких докумената;
2. Правила уређења и грађења се могу мењати Планом детаљне регулације или урбанистичким пројектом за урбанистичко-архитектонску разраду локације;
3. Приликом издавања локацијских услова, начини прикључења на комуналну инфраструктуру дефинисаће се у оквиру Сепарата Ималаца јавних овлашћења, односно условима и подацима за израду техничке документације у оквиру њихових овлашћења, уколико План не садржи потребне услове

2.12. ПРЕЛАЗНЕ И ЗАВРШНЕ ОДРЕДБЕ

- План генералне регулације „Суково“ се објављује у Службеном листу града Ниша, а након објављивања доступан је јавности и путем интернет стране органа надлежног за доношење планског документа.
- План генералне регулације „Суково“ својим потписом оверавају: Председник Скупштине града Пирота, Директор и одговорни урбаниста.

- План генералне регулације „Суково“ ступа на снагу осмог дана од дана објављивања у „Службеном листу града Ниша“.
- Ступањем на снагу Плана генералне регулације „Суково“ одредбе Просторног плана града Пирота („Службени лист града Ниша“, број 39/2021) у делу који је обухваћен границом Плана генералне регулације „Суково“ постају правно формално ништавне.

Скупштина града Пирота
I бр.06/161-2/21
10.12.2021. год.
Пирот

Председница Скупштине града Пирота
др Милена Димитријевић, с.р.

С А Д Р Ж А Ј:

Град Пирот

1. **Одлука о буџету града Пирота за 2022. годину 1**

2. **Кадровски план Градске управе, Службе за интерну ревизију и Градског правобранилаштва града Пирота за 2022. годину 91**

3. **Одлука о изменама и допунама Одлуке о доприносима за уређивање грађевинског земљишта..... 94**

4. **Одлука о измени и допуни Одлуке о локалним комуналним таксама на територији града Пирота..... 96**

5. **Одлука о приступању изради Локалног акционог плана за унапређење положаја жена и родне равноправности за период 2022.-2026. године 98**

6. **Одлука о изменама и допунама Одлуке о ауто-такси превозу на територији града Пирота..... 99**

7. **Одлука о усвајању Плана генералне регулације ,,Суково“..... 100**

Израда: Град Ниш – Градска управа за органе Града и грађанска стања, Улица Николе Пашића 24
Одговорни уредник Соња Марковић, телефон 504-594 (Редакција и Служба претплате)
E-mail sluzbenilist@gu.ni.rs
Уплатни рачун **840-742341843-24** позив на број **97 87-521**
Штампа: Градска управа за имовину и одрживи развој, Николе Пашића 24 Ниш , телефон 504-922